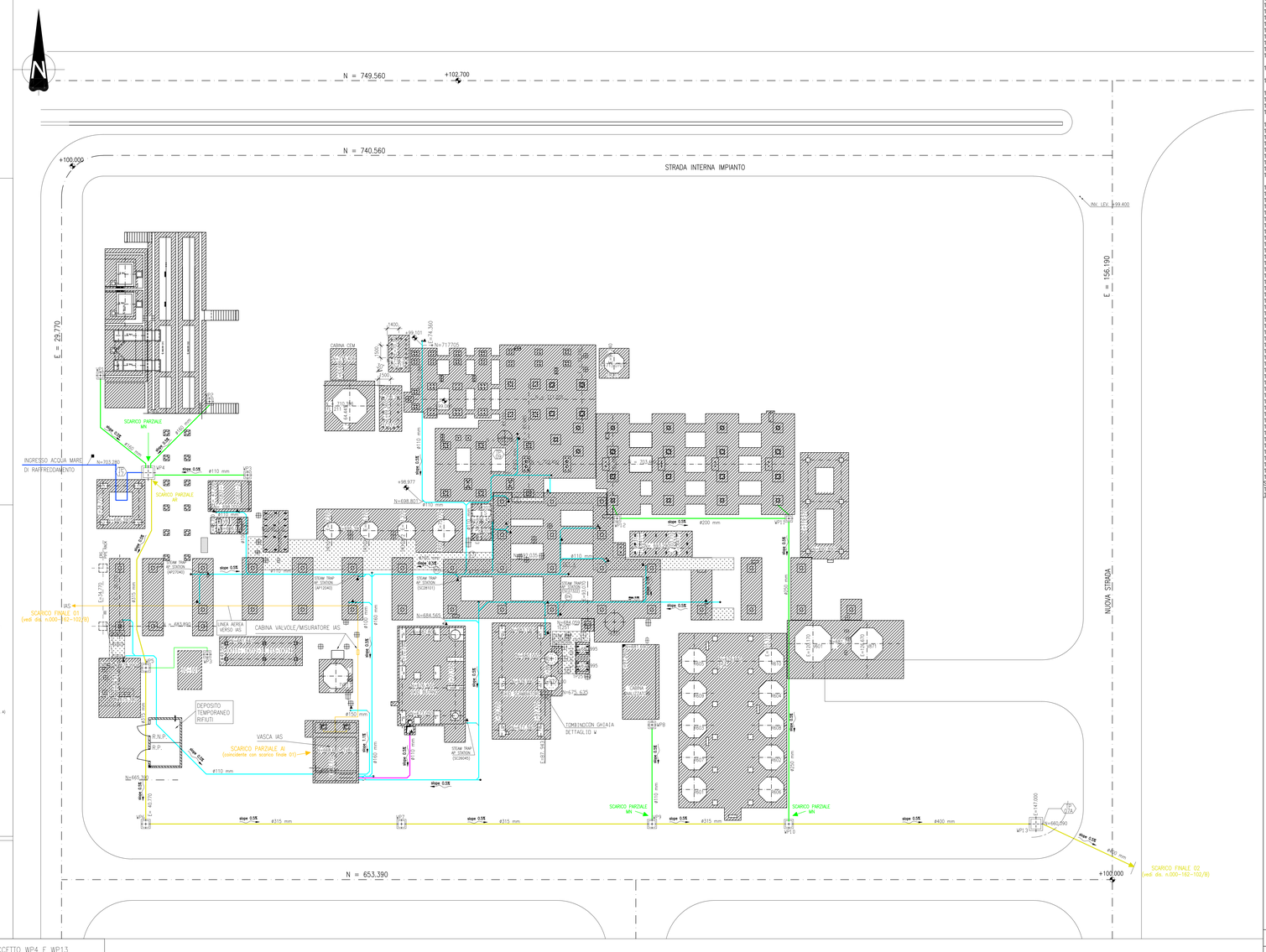

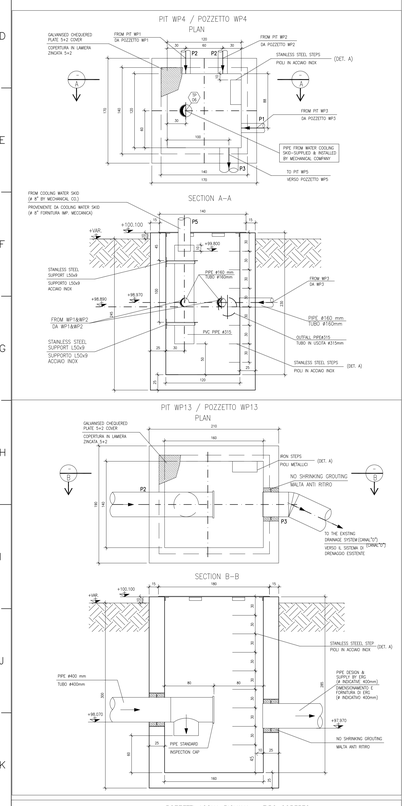

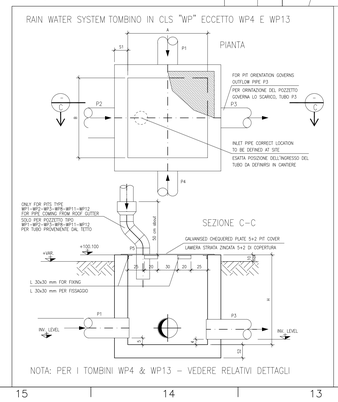

LEGENDA

- ACQUA MARE DI RAFFREDDAMENTO IN INGRESSO
- ACQUA MARE DI RAFFREDDAMENTO IN USCITA
- ACQUA METEORICA
- ACQUA METEORICA DA AREA SKID BUTANO
- ACQUA DI CONDENSA E BLOW DOWN
- LINEA ACQUA VERSO DEPURATORE IAS
- ▲ PUNTO DI CAMPIONAMENTO (ACQUA DI CONDENSA E BLOW DOWN)
- ■ PUNTO DI CAMPIONAMENTO (INGRESSO ACQUA MARE)

TUTTE LE MACCHINE CON OLIO E/O POTENZIALI INQUINANTI SONO ISTALLATE SU BASAMENTO CON CORDOLO PER CONTENERE POTENZIALI SPANDIMENTI NEL SUOLO CIRCOSTANTE

EQUIPMENT LIST

ITEM.	DESCRIZIONE	DESCRIPTION.
1C101	COMPRESSORE GAS NATURALE	NATURAL GAS COMPRESSOR
1C211	SOFFIANTE ARIA DI COMBUSTIONE	COMBUSTION AIR BLOWER
1C212	ASPIRATORE FUMI DI COMBUSTIONE	FUEL GAS FAN
1C291	COMPRESSORE AZOTO PER AVVIAMENTO REFORMER E SHIFT	START–UP N2 COMPRESSOR FOR REFORMER/SHIFT
1C641–1/2	COMPRESSORE IDROGENO DI RICICLO	HYDROGEN RECYCLE COMPRESSORS
1C831–1	COMPRESSORE ARIA STRUMENTI	AIR INSTRUMENT COMPRESSORS
1C831–2	COMPRESSORE ARIA STRUMENTI	AIR INSTRUMENT COMPRESSORS
1E101	PRERISCALDATORE/VAPORIZZATORE CARICA	FEED PREHEATER VAPORIZERS
1E641	RAFFREDDATORE IDROGENO	HYDROGEN COOLER
1E192	RISCALDATORE ALL'AVVIAMENTO PER HDS	START–UP HEATER FOR NS (FOR HDS)
1E201	RAFFREDDATORE DI BLOW–DOWN	BOILER BLOW DOWN COOLER
1E209	VAPORIZZATORE COMBUSTIBILE BUTANO	BUTANE FUEL VAPORIZER
1E210	PRERISCALDATORE COMBUSTIBILE GAS NATURALE	NATURAL GAS FUEL ELECTRICAL PREHEATER
1E211	SCAMBIATORE DI PRERISCALDAMENTO CARICA AL REFORMER	REFORMER FEED PREHEATER COIL
1E212	SCAMBIATORE DI PRERISCALDAMENTO CARICA AL PREREFORMER	PRE–REFORMER FEED PREHEATER COIL
1E213	2 SCAMBIATORE DI PRERISCALDO ARIA DI COMBUSTIONE	SECOND COMBUSTION AIR PREHEATER COIL
1E214	SCAMBIATORE PRERISCALDO CARICA	FEED PREHEAT COIL
1E215	SCAMBIATORE PER SURRISCALDAMENTO VAPORE	STEAM SUPERHEATING COIL
1E216	VAPORIZZATORE ACQUA DEMI	WASTE HEAT BOILER COIL
1E218	1 SCAMBIATORE DI PRERISCALDO ARIA DI COMBUSTIONE	FIRST COMBUSTION AIR PREHEATER COIL
1E219	PRERISCALDATORE ARIA DI COMBUSTIONE	STEAM FIRED AIR PREHEATER
1E221	1 BOILER RECUPERO CALORE	FIRST WASTE HEAT BOILER
1E222	2 BOILER RECUPERO CALORE	SECOND WASTE HEAT BOILER
1E223	1 PRERISCALDATORE BFW	FIRST BFW PREHEATER
1E224	2 PRERISCALDATORE BFW	SECOND BFW PREHEATER
1E226	PRERISCALDATORE DMW	DMW PREHEATER
1E228	RAFFREDDATORE AD ARIA	AIR COOLER
1E229	RAFFREDDATORE AD ACQUA	WATER COOLER
1E251	SCAMBIATORI CONDENSATI DI PROCESSO	PROCESS CONDENSATE FEED/EFFLUENT PLATES EXCHANGERS
1EB04	RISCALDATORE A VAPORE DEI CONDENSATI BUTANO	BUTANE CONDENSATE STEAM HEATER
1EB21–1/2	SCAMBIATORI PER IL CIRCUITO CHIUSO ACQUA	PLATES EXANGERS FOR WATER CLOSED LOOP
1EB41	VAPORIZZATORE LIN	LIN VAPORIZER
1EB42	SCAMBIATORE DI MESSA IN PRESSIONE 1VB61	PBUC OF 1VB61 PRESS BUILT–UP COIL
1FL211	CIMINIERA PER GAS DI COMBUSTIONE	FUEL GAS STACK
1HZ11	REFORMER	TUBULAR REFORMER
1KZ51	STRIPPER DEI CONDENSATI DI PROCESSO	PROCESS CONDENSATES STRIPPER
1P101–1/2	POMPE BUTANO	BUTANE FEED PUMPS
1P196–1/2	POMPE DMDS	DMDS PUMPS
1P197	POMPE DMDS PER PRESOLFORIZZAZIONE	DMDS PUMPS FOR PRESULPHIDING
1P201–1/2	POMPE BFW	BFW PUMP
1P251–1/2	POMPE CONDENSATI DI PROCESSO	PROCESS CONDENSATE PUMPS
1PB01–1/2	POMPE ACQUE REFLUE	WASTE WATER PUMPS
1PB21–1/2	POMPE ACQUA RAFFREDDAMENTO	COOLING WATER PUMPS
1R101	IDROGENATORE	HYDROGENATOR
1R102–1/2	ASSORBITORI ZOLFO	SULPHUR / CHLORINE ABSORBERS
1R211	PREREFORMER	PREREFORMER
1R221	CONVERTITORE CO AD ALTA TEMPERATURA (HT SHIFT)	HIGH TEMPERATURE SHIFT CONVERTER
1R601 A 610	ASSORBITORI PSA	HYDROGEN PSA ADSORBERS
1V101	RACCOGLITORI PER CONDENSATI E101	CONDENSATE POT FOR E 101
1V103	SURGE DRUM BUTANO	BUTANE SURGE DRUM
1V196	SERBATOIO MISCELA DMDS	DMDS MIXING TANK
1V197	RECIPIENTE MISURA DMDS	DMDS MEASURING BOTTLE
1V201	DEARCATORE	DEARCATOR
1V202	ACCUMULATORE VAPORE	STEAM DRUM
1V203	BOILER BLOW DOWN DRUM	BOILER BLOW DOWN DRUM
1V209	K.O DRUM BUTANO	BUTANE FUEL GAS KO DRUM
1V221	SEPARATORE CONDENSATI DI PROCESSO	PROCESS CONDENSATE SEPARATOR
1V226	SEPARATORE SYNGAS	SYNGAS SEPARATOR
1V601	DRUM SU LINEA OFF GAS	OFF GAS DRUM
1V641	K.O. DRUM PER COMPRESSORE RICICLO IDROGENO	RECYCLE H2 COMPRESSOR KO DRUM
1VB01	VASCA RACCOLTA ACQUE REFLUE	WASTE WATER COLLECTION PIT
1VB04	K.O. DRUM CONDENSATI BUTANO	BUTANE CONDENSATES KO DRUM
1VB11	K.O. DRUM TORCIA	FLARE KO DRUM
1VB21	SERBATOIO ACQUA DI RAFFREDDAMENTO	COOLING WATER EXPANSION VESSEL
1VB31	BUFFER ARIA STRUMENTI	AIR INSTRUMENT BUFFER
1VB61	SERBATOIO AZOTO LIQUIDO	LIQUID NITROGEN STORAGE
1VB62	VAPORIZZATORE AZOTO LIQUIDO	LIQUIDE NITROGEN VAPORIZER
1VB71	SERBATOIO IDROGENO PER AVVIAMENTO IMPIANTO	HYDROGEN STORAGE FOR START UP AND SHUT DOWN
1X201	UNITA' DI DOSAGGIO AMMINA/AMMONIACA	AMINE/AMMONIA DOSING UNIT
1X202	UNITA' DI DOSAGGIO FOSFATI	PHOSPHATE DOSING UNIT
1X600	SKID PSA	PSA SKID
1X711	CABINA DI MISURA IDROGENO	HYDROGEN MESURING STATION
1X712	CABINA DI MISURA IDROGENO	HYDROGEN MESURING STATION
1X713	CABINA DI MISURA IDROGENO	HYDROGEN MESURING STATION
1X714	CABINA DI MISURA IDROGENO	HYDROGEN MESURING STATION
1XB01	SISTEMA INIEZIONE CO2	CO2 INJECTION SYSTEM
1Z69	SILENZIATORE VAPORE	STEAM SILENCER
1X700	CABINA MISURATORE IAS	IAS METERING STATION
1X701	CABINA CONTROLLO IAS	IAS CONTROL SHELTER

DISEGNI DI RIFERIMENTO/REFERENCE DRAWINGS

- 000–015–001 GENERAL PLAN– PLANIMETRIA GENERALE

NOTE/NOTES

- IL LIVELLO DI RIFERIMENTO ALE +100.000 CORRISPONDE AL LIVELLO DI RIFERIMENTO ERG MED +16.00
  Reference level ALE +100.000 corresponds to reference level ERG MED +16.000
- TUTTE LE DIMENSIONI SONO IN mm
  All dimensions are in millimeters
- TUTTE LE ELEVAZIONI SONO IN m
  All elevations are in meters

STUDIO TECNICO D'INGEGNERIA s.r.l.
CONSULTING ENGINEERS
VIA XL BIANCHI 3/5-10152 GENOVA(ITALY)-Tel. 0106401.1-FAX 0106401.31

NUMERO DI RIF. / REFERENCE No. AIR04–000–G102

REV	DATA DATE	DISEGNATO DRAWN	MODIFICHE REVISIONS	VERIFICATO CHECKED	APPROVATO APPROVED
9	APR.2008	L.M	AGGIORNATO PER PERMESSI	GABRISI	GABRISI
8	18.07.06	L.M	EMESSI PER COSTRUZIONE	CSO	SOULANNA.
7	26.06.06	L.M	UP DATED FOR PERMIT	CSO	
6	26.04.05	BORO	REVISED AS SHOWN & ISSUED FOR CONSTRUCTION/REVISIONATO COME INDICATO ED EMESSO PER COSTRUZIONE	G.CANALIER	M.BORO
5	17.03.05	BORO	GENERAL REVISION AS PER ALE COMMENTS	G.CANALIER	M.BORO
4	16.02.05	BORO	GENERAL REVISION AS PER ALE COMMENTS	G.CANALIER	M.BORO
3	01.02.05	BORO	GENERAL REVISION AS PER ALE COMMENTS	G.CANALIER	M.BORO
2	13.12.04	BORO	GENERAL REVISION AS PER ALE COMMENTS–ISSUED with modified number from 000–162–002 to 000–162–102	G.CANALIER	M.BORO
1	10.12.04	BORO	ISSUED FOR APPROVAL	G.CANALIER	M.BORO
0	09.11.04	BORO	ISSUED FOR APPROVAL	G.CANALIER	M.BORO

PROGETTO / JOB: H2 PRIOLO

ASSIEME / PART: IMPIANTO IDROGENO

TITOLO / TITLE: PIANTA GENERALE SISTEMI DI DRENAGGIO ACQUA PIOVANA, DI PROCESSO E ACQUA MARE

Ce document, propriété de L'AIR LIQUIDE, peut comporter des informations confidentielles. Il ne doit pas être utilisé, copié ou divulgué sans l'accord écrit préalable de L'AIR LIQUIDE.
This document, which is L'AIR LIQUIDE's property, may contain valuable confidential information and must not be used, copied or disclosed without the prior written consent of L'AIR LIQUIDE.

AIR LIQUIDE

SCALA SCALE	N° PROGETTO JOB NUMBER	GRUPPO GROUP N°
1/200	51–2904	000–162–102

BL0328P-B0