NOTA 2

L' ATTIVITA' IPPC N°4 lavorando su tre turni per complessive 8000 ore/anno avrebbe un consumo di resine ureiche in polvere superiore a quanto **l' ATTIVITA' IPPC N°3** sarebbe in grado di produrre.

Tutti i valori riportati nello schema a blocchi sono riferiti alla massima capacita' di produzione e sono stati acquisiti attraverso misure

ATTIVITA' IPPC N°3

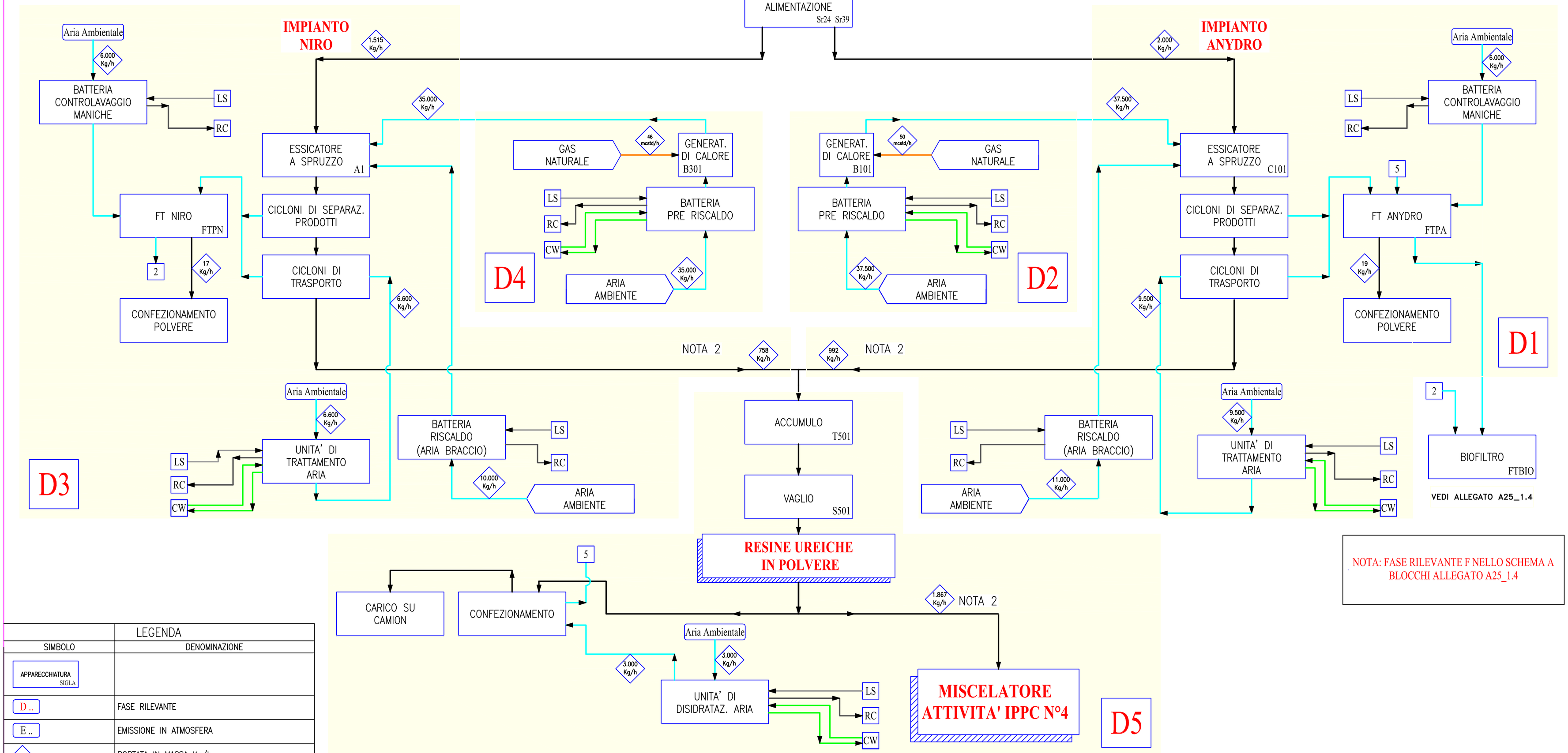

NOTA: FASE RILEVANTE F NELLO SCHEMA A BLOCCHI ALLEGATO A25_1.4

LEGENDA

SIMBOLO	DENOMINAZIONE
APPARECCHIATURA SIGLA	
D ..	FASE RILEVANTE
E ..	EMISSIONE IN ATMOSFERA
..	PORTATA IN MASSA Kg/h
CW	ACQUA DI RAFFREDDAMENTO
PW	ACQUA DI PROCESSO
MS	VAPORE A MEDIA PRESSIONE
LS	VAPORE A BASSA PRESSIONE
RC	RECUPERO CONDENSE
MW	ACQUA TRATTATA
BW	ACQUA ALIMENTO CALDAIE
PA	ARIA DI PROCESSO

GRUPPO MAURO SAVIOLA

sadepan chimica S.R.L.

SADEPAN CHIMICA S.r.l 46019 Viadana (MN) Italy
Tel. 0375/787.1(25 linee r.a.) Telex 305201 SAVIOM I
Telefax 0375/830890

This drawing is the confidential property of SADEPAN CHIMICA S.r.l. and is to be used only by authorized personnel and in the interest of SADEPAN CHIMICA S.r.l.; shall not be reproduced in whole or part without prior written permission from SADEPAN CHIMICA. Disclosure of the information contained hereon shall be allowed only to those persons who require such information for their work on SADEPAN CHIMICAS'project

JOB:IPPC ALLEGATO A25_1.3

OGGETTO:
SCHEMA DI PROCESSO DELLA PRODUZIONE DI:
RESINE UREICHE IN POLVERE

15/02/07	REV: 0	DIS. MC	CONTR. LS/SB	SCALA: AD	DISEGNO CAD: A.7990.B.01.03.07	FILE:	TAVOLA N°:

MODIFICHE