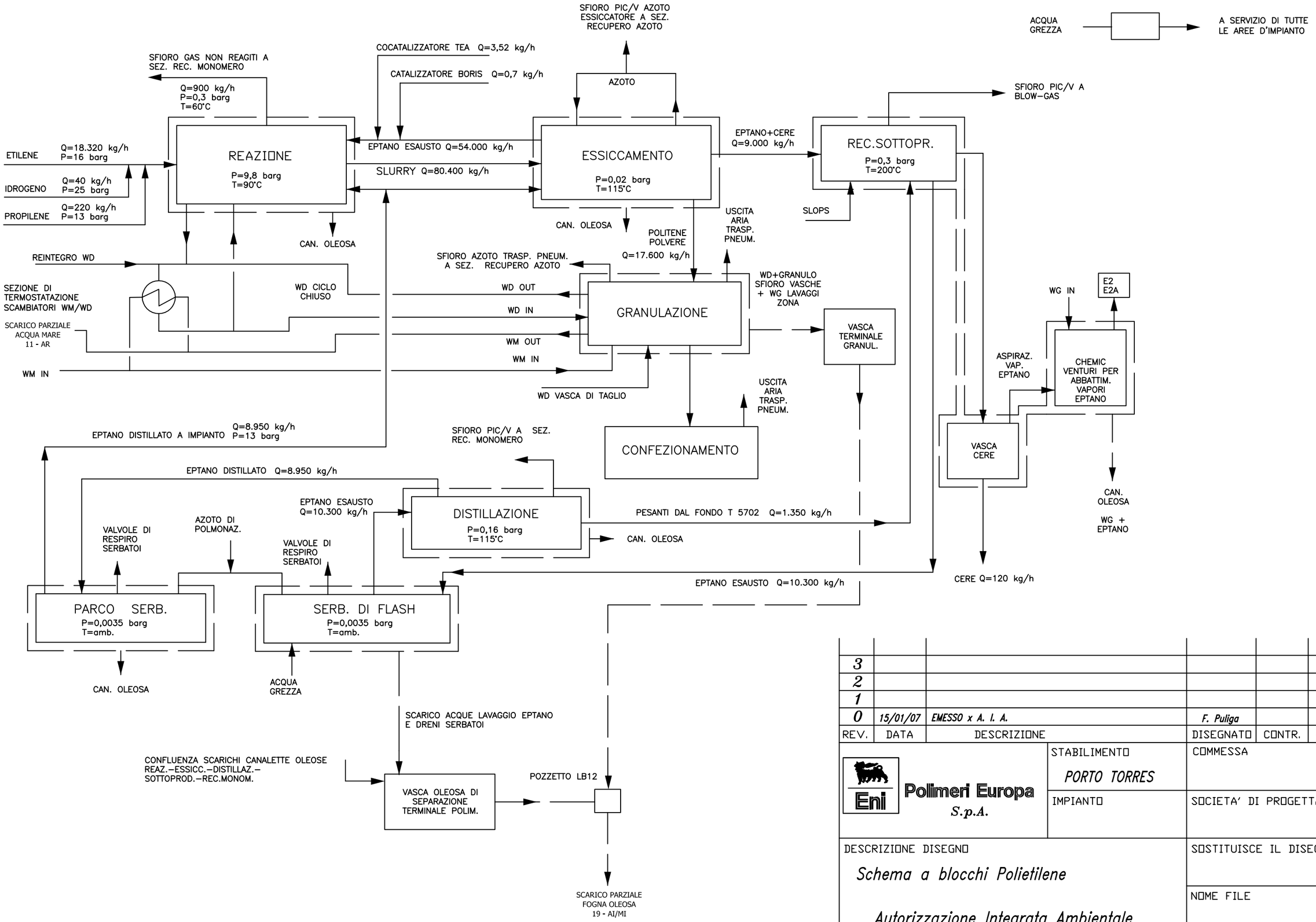

REV.	DATA	DESCRIZIONE	DISEGNATO	CONTR.	APPR.
3					
2					
1					
0	15/01/07	EMESSO x A. I. A.	F. Puliga		

Eni — Polimeri Europa S.p.A.

STABILIMENTO: PORTO TORRES

IMPIANTO:

COMMESSA:

SOCIETA' DI PROGETTAZIONE:

DESCRIZIONE DISEGNO: Schema a blocchi Polietilene

Autorizzazione Integrata Ambientale

SOSTITUISCE IL DISEGNO:

NOME FILE:

DIS.

FOGLIO: 1 di 1

SCALA: