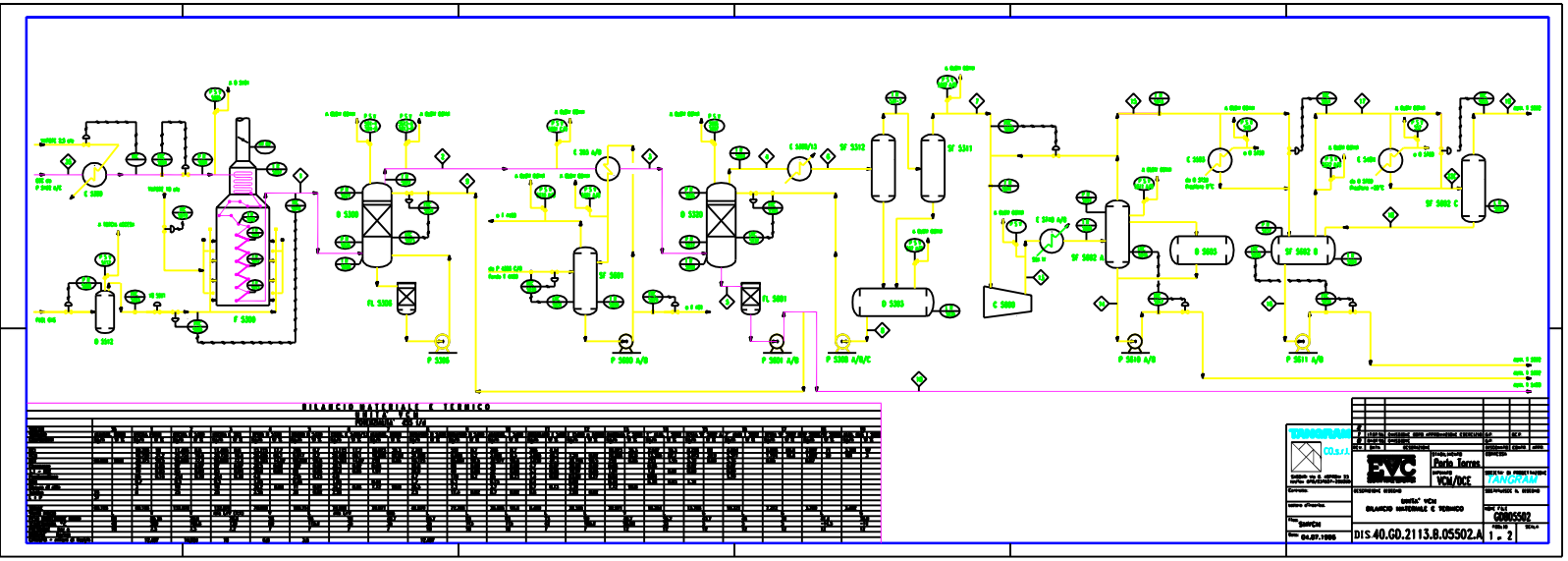
BILANCIO MATERIALE E TERMICO
UNITA' VCM
PORTATA 455 t/d
TANGRAM
CO.s.r.l.
EVC
Porto Torres
VCM/DCE
TANGRAM
UNITA' VCM
BILANCIO MATERIALE E TERMICO
G0005502
DIS.40.G0.2113.B.05502.A
1 - 2
04.07.1996

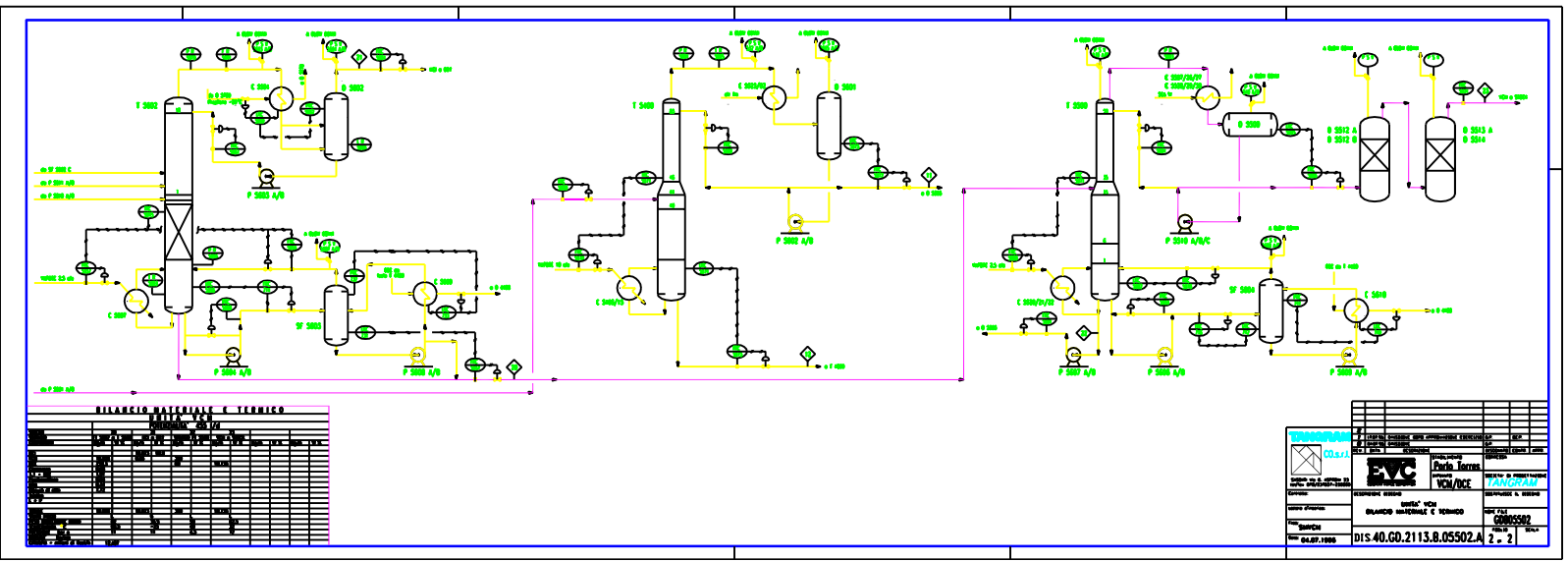
BILANCIO MATERIALE E TERMICO
UNITA' VCM
PORTATA 455 t/d
TANGRAM
CO.s.r.l.
EVC
Porto Torres
VCM/DCE
TANGRAM
UNITA' VCM
BILANCIO MATERIALE E TERMICO
G0005502
DIS.40.G0.2113.B.05502.A
2 - 2
04.07.1996