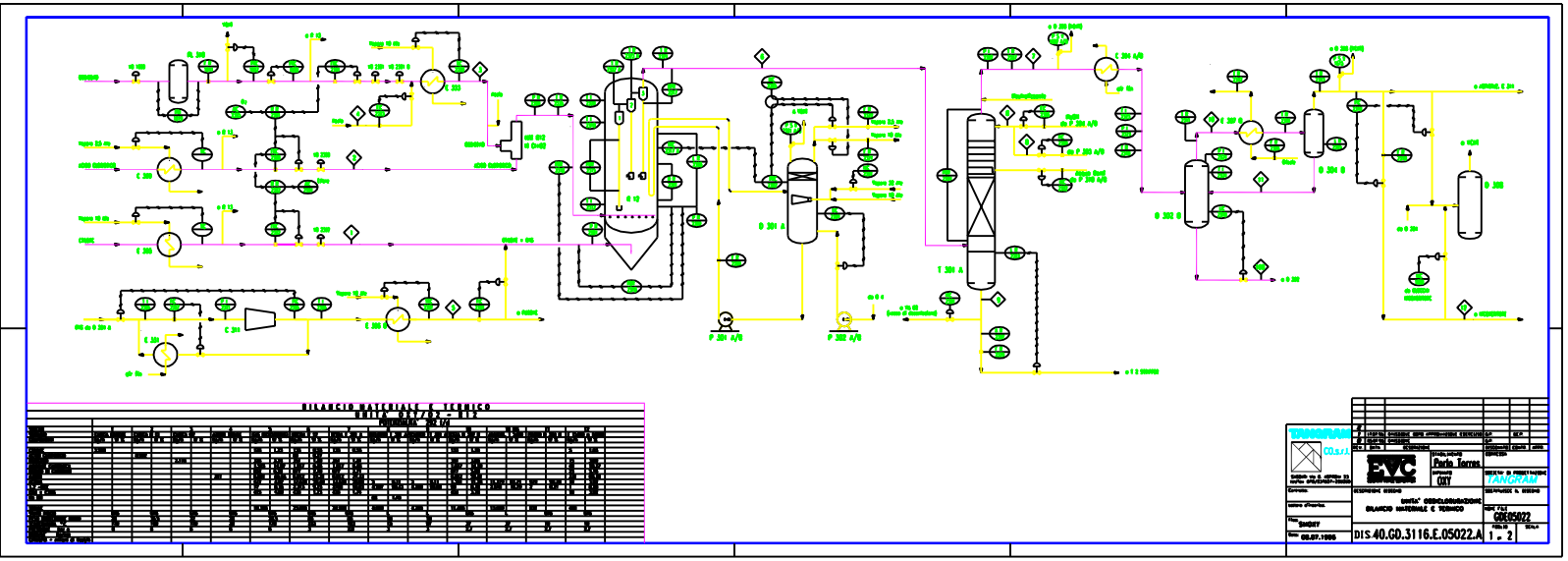
BILANCIO MATERIALE E TERMICO
UNITA' OXY/OX - NIX
TANGRAM
EVC
Parlo Torres
OXY
UNITA' OSSIGLOBURAZIONE
BILANCIO MATERIALE E TERMICO
GDE05022
DIS.40.GO.3116.E.05022.A
1 - 2

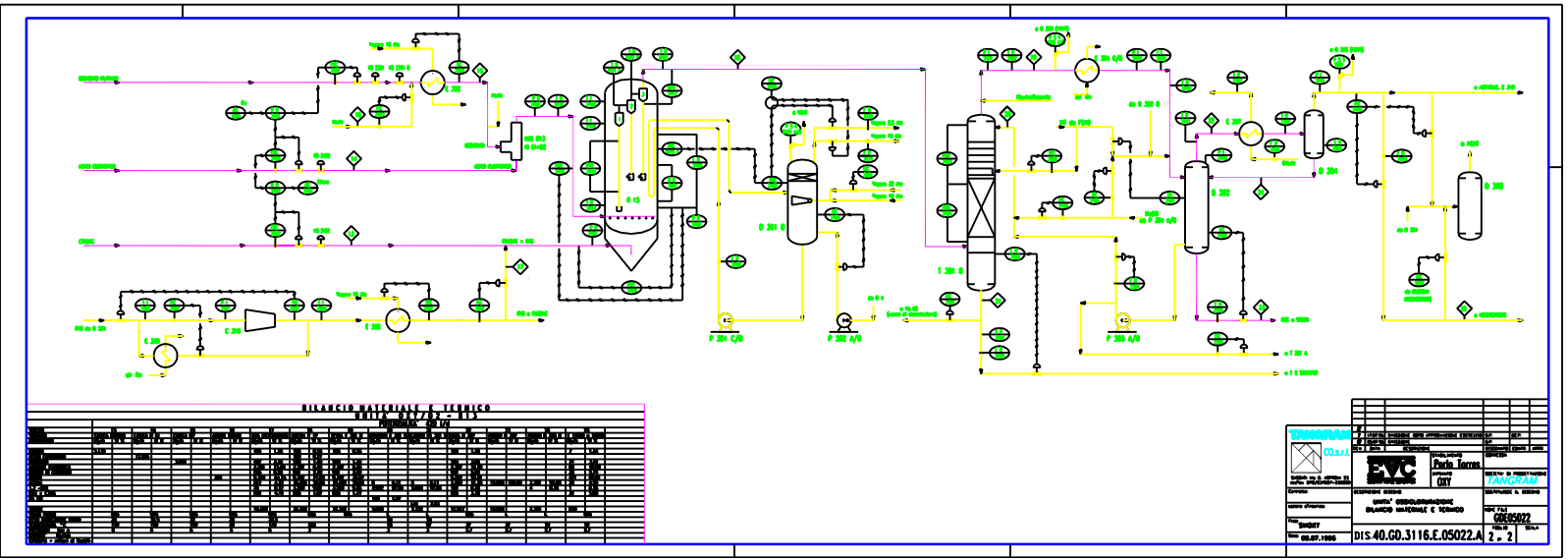
BILANCIO MATERIALE E TERMICO
UNITA' OXY/OX - NIX
TANGRAM
EVC
Parlo Torres
OXY
UNITA' OSSIGLOBURAZIONE
BILANCIO MATERIALE E TERMICO
GDE05022
DIS.40.GO.3116.E.05022.A
2 - 2