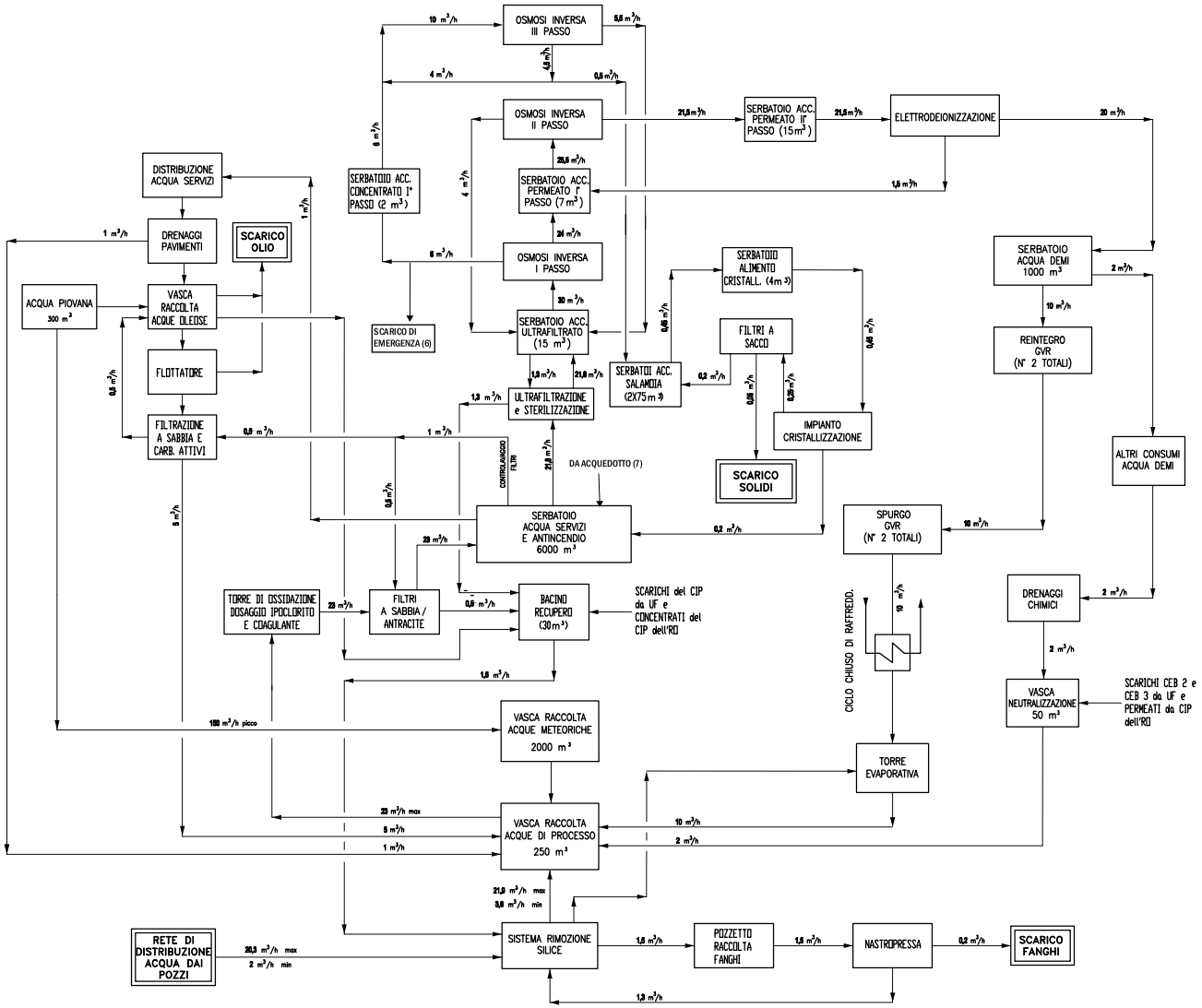

LEGENDA
SISTEMA ZERO LIQUID DISCHARGE

SONO RIPORTATE LE VARIE PORTATE MEDIE ISTANTANEE.
I TEMPI DI FUNZIONAMENTO DEI VARI SISTEMI E' PREVISTO COME SEGUE:

(1) 12 h/giorno PER IL SISTEMA DI DEMINERALIZZAZIONE COMPRENSIVO DI TUTTE LE SEZIONI TRA L'ULTRAFILTRAZIONE E L'ELETTRODEIONIZZAZIONE
(2) 24 h/giorno PER IL SISTEMA DI CRISTALLIZZAZIONE
(3) SECONDO LE NECESSITA' LA SEZIONE DI OSSIDAZIONE E FILTRAZIONE PRIMARIA (DALLE 12 ORE PER LA PRODUZIONE DEL FABBISOGNO DI ACQUA AL SISTEMA DI DEMINERALIZZAZIONE ALLE 24 PER IL RIEMPIMENTO DEL SERBATOIO DI ACQUA SERVIZI ED ANTINCENDIO)
(4) PORTATA DISCONTINUA PER LE SEZIONI DI TRATTAMENTO DRENAGGI OLEOSI NEUTRALIZZAZIONE E LE ALTRE ACQUE DI PROCESSO
(5) L'ACQUA DI POZZO PRESENTA UN VALORE DI MINIMO E DI MASSIMO IN QUANTO LA QUANTITA' DI ACQUA REINTEGRATA NEL SISTEMA DIPENDE DALLA QUANTITA' DELLLE ALTRE ACQUE PIOVANE/DI RECUPERO DISPONIBILI
(6) IN CASO DI MALFUNZIONAMENTO IMPIANTO TRATTAMENTO REFLUI
(7) SOLO IN EMERGENZA (INCENDIO) E QUALORA NON SIA POSSIBILE L'APPROVVIGIONAMENTO DI ACQUA DAI POZZI

Allegato A25_02

Schema a blocchi del Water Treatment System dell'impianto

DATA / DATE 12/05/10	TITOLO / Title: BILANCIO DI MASSA — DIAGRAMMA DI PROCESSO A BLOCCHI — SISTEMA "ZERO LIQUID DISCHARGE"	SCALA / Scale —	
DISEGN. / Drn. A.C.		ARCH. P – 09 – 103 – SEC	
CONTR. / Chd. L.M.		LOCALITA' / Site: APRILIA – LT	
APPROV. A.N.			
CLIENTE / Client: ANSALDO ENERGIA	SICEC S.p.A.	DIS.Nr. / Drawing Nr. 09-103-SEC-P-1152	
COMMESSA / Job: 09-103-SEC	All rights are reserved the property of this our drawing. Copying of this document, giving it to others and the use or communication of the contents there of, are forbidden without express authority.	SHEET 1 OF 2	

Rev rev.	Sc. sc.	Descrizione kind of revision	Preparato prepared	Controllato checked	Verificato checked	Verificato checked	Approvato approved	Data date
02		REVISIONE	L.MORI / SICEC SpA	A. CAROTTI / SICEC SpA	A.NARDELLA / SICEC SpA	NOMINATIVO / SIGLA ENTE	NOMINATIVO / SIGLA ENTE	12-05-10
01		REVISIONE	L.MORI / SICEC SpA	A. CAROTTI / SICEC SpA	A.NARDELLA / SICEC SpA	NOMINATIVO / SIGLA ENTE	NOMINATIVO / SIGLA ENTE	17-03-10
00		PRIMA EMISSIONE	A. CAROTTI / SICEC SpA	L.MORI / SICEC SpA	A.NARDELLA / SICEC SpA	NOMINATIVO / SIGLA ENTE	NOMINATIVO / SIGLA ENTE	10-02-10

Progetto/project: APRILIA — Centrale a ciclo combinato 2+1 da 800 MW

Cliente/client: SORGENIA

Commessa job no.	Codice Teamcenter Teamcenter code	Emittente issued by	Classe riserv. Confid. class	Tipo doc. doc. type	Scala scale	Derivato da derived from	Rev. rev.
0432	PRO	ICP/CPT	2	PID	1:1		

AnsaldoEnergia — Una Società Finmeccanica

Ansaldo Energia s.p.a. si riserva tutti i diritti su questo documento che non puo' essere riprodotto neppure parzialmente senza la sua autorizzazione scritta.

Ansaldo Energia s.p.a. reserves all rights on this document that can not be reproduced in any part without its written consent.

Titolo / title: BILANCIO DI MASSA "ZERO LIQUID DISCHARGE"

Identificazione File : file identification :

Codice struttura product breakdown structure	Identificativo/document no.	Rev./rev.	Foglio sheet	Segue fg. foll. sheet	Di of
	0432 F OG**M 012	X	001	002	002

Mod. AEN-A2-2003_0