ANSALDO

Ansaldo Industria s.p.a

| Progetto project | Identificativo document no. | Rev. rev. | Pag. sheet |
|---|---|---|---|
| Centrale Cogenerativa di Rosignano | 9501200P0302 | 0 | 1 |

| Cliente client | CID Codice classificativo documento | Impianto plant | Sistema system | Un.funz. func.un. | Tipo doc. doc.type | Di of |
|---|---|---|---|---|---|---|
| ROSEN S.p.A. | | K A | A 0 3 | 0 0 | H B L | 69 |

N. Doc. (altro)
doc. no. (if any)

Titolo
title

BILANCI TERMICI

| Rev. rev. | Data di approvaz. approval date | Scopo emiss. issue code | Descrizione della revisione revision description | Redazione prepared by | Controllo checked by | | Approvazione approved by |
|---|---|---|---|---|---|---|---|
| 1 | 15.10.96 | F | Variata T make-up (BT 1÷56) - Aggiunti BT 57÷60 (vedi Cl. Sheet S27 del 23 Agosto 95). | CECCHI | PRATICO' | TASSO | MARTINO |
| 0 | 24.07.95 | F | EMISSIONE | SORMANI | PRATICO' | TASSO | MARTINO |

| Sostituisce substitutes | Commessa job no. | Ente emittente issued by |
|---|---|---|
| | 109501200 | COG/ICG/PRG |

Informazioni strettamente riservate di proprietà di Ansaldo Industria spa - Da non utilizzare per scopi diversi da quelli per cui sono state fornite.
Confidential information, property of Ansaldo Industria spa - Not to be used for any purpose other than that for which it is supplied.

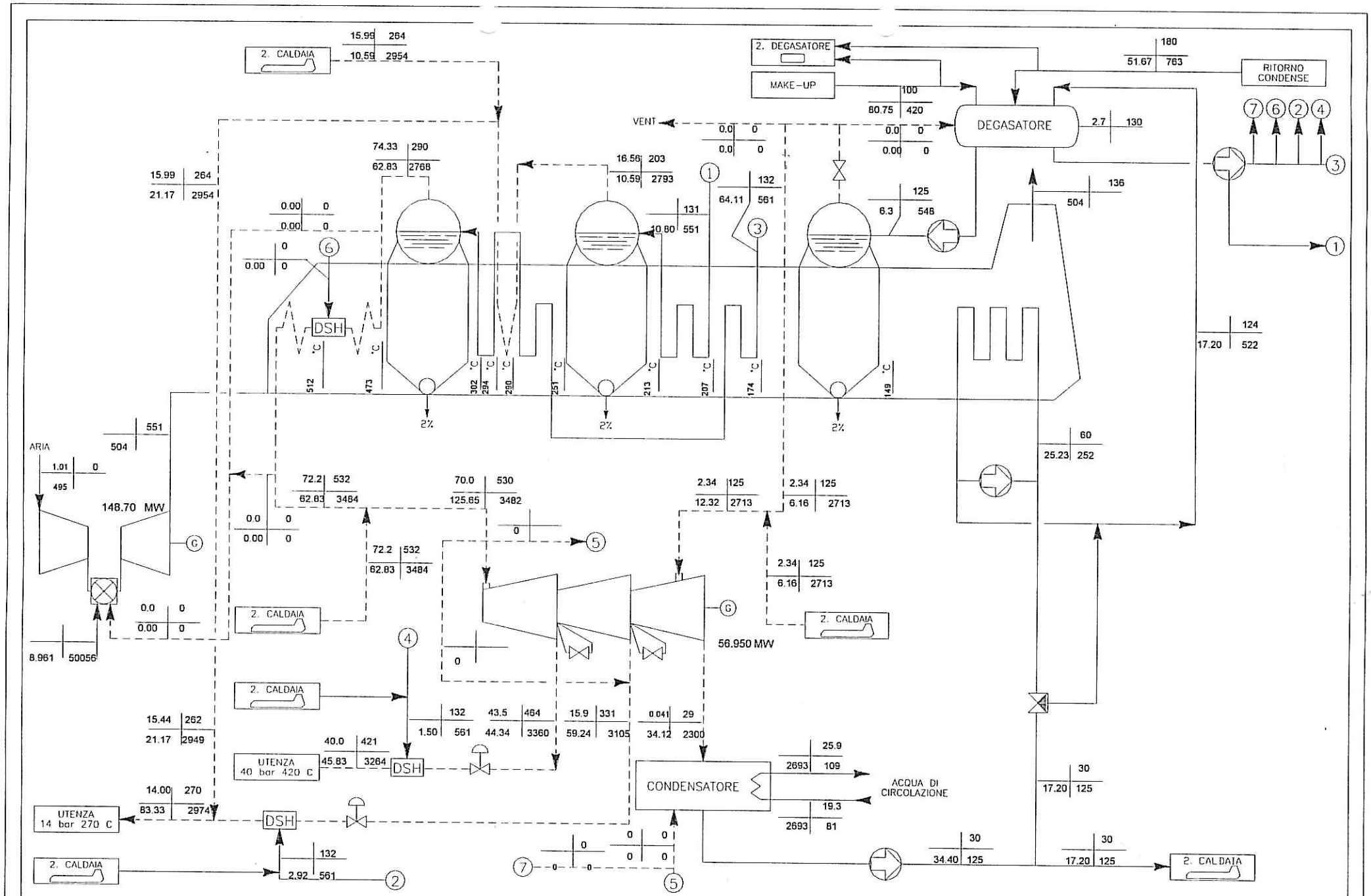


| bar(a) °C Kg/s KJ/Kg | Pot. elett. lorda (MWe) = 354.36<br>Pot. elett. netta (MWe) =<br>Pot. termica entrante (MWt) = 897.10 | η elett. = 39.50 %<br>Pot. termica uscente (MWt) = | Commessa | Identificazione file ROPIA Fulvio<br>SOLVAY/SOLBL2 - 23.9.96 | Titolo | BILANCIO TERMICO N. 2<br>15°C GAS NAT. 300+165 T/h VAPORE ESP. | Progetto SOLVAY<br>Cliente ROSEN | ANSALDO<br>Ansaldo Industria s.p.a. |
|---|---|---|---|---|---|---|---|---|
| | | | Identificativo SOLVAY sol002 | Rev. | Data 26/05/97 | | | |

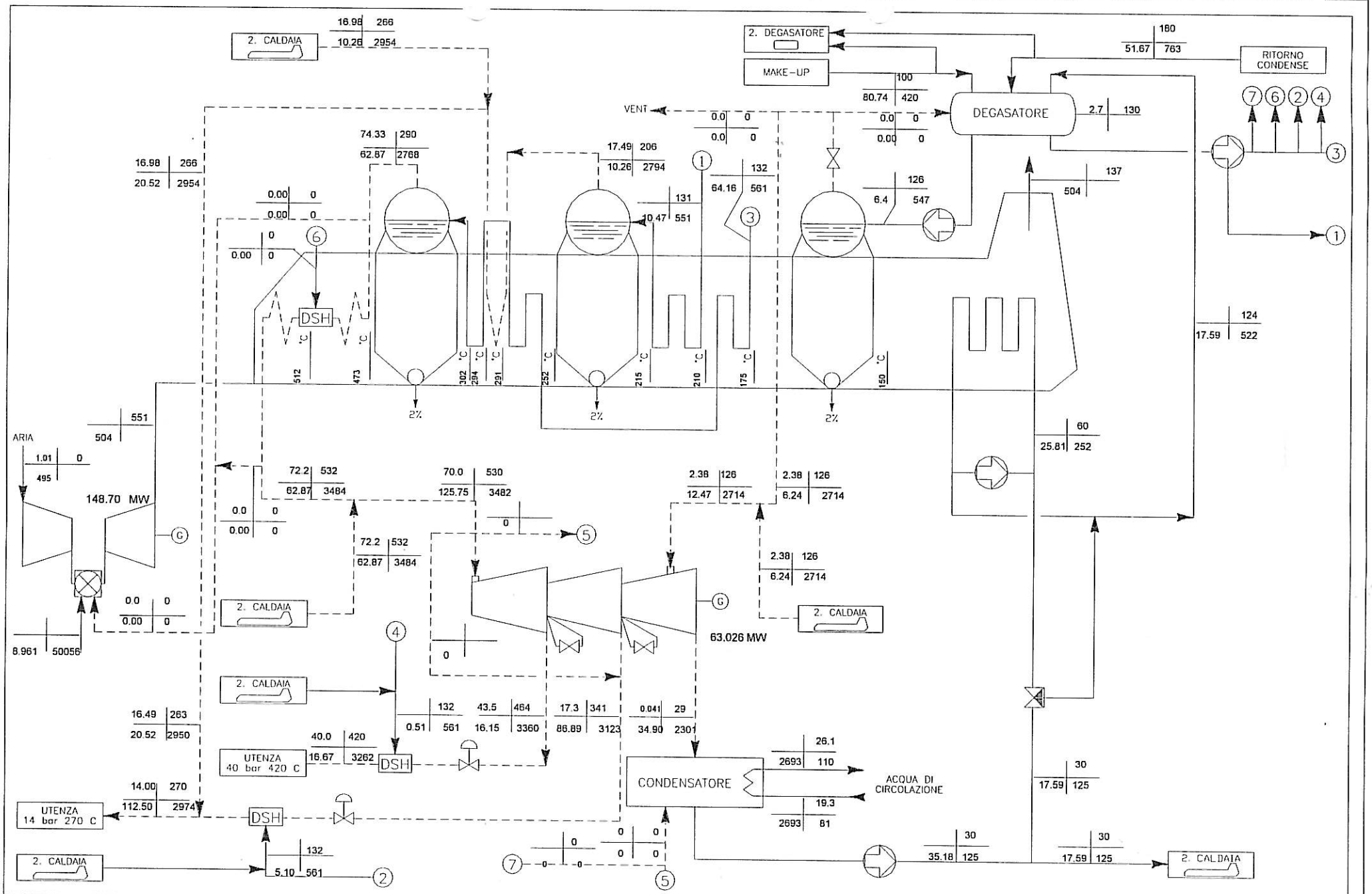


| bar(a) °C Kg/s KJ/Kg | Pot. elett. lorda (MWe) = 360.43 | η elett. = 40.18 % | Commessa | Identificazione file ROPIA Fulvio SOLVAY/SOLBIL2 - 23.9.96 | Titolo | BILANCIO TERMICO N. 5 | Progetto SOLVAY | ANSALDO |
|---|---|---|---|---|---|---|---|---|
| | Pot. elett. netta (MWe) = | Pot. termica uscente (MWt) = | Identificativo SOLVAY sol005 | Rev. | Data 26/05/97 | 15°C GAS NAT. 405+60 T/h VAPORE ESP. | Cliente ROSEN | Ansaldo Industria s.p.a. |
| | Pot. termica entrante (MWt) = 897.10 | | | | | | | |

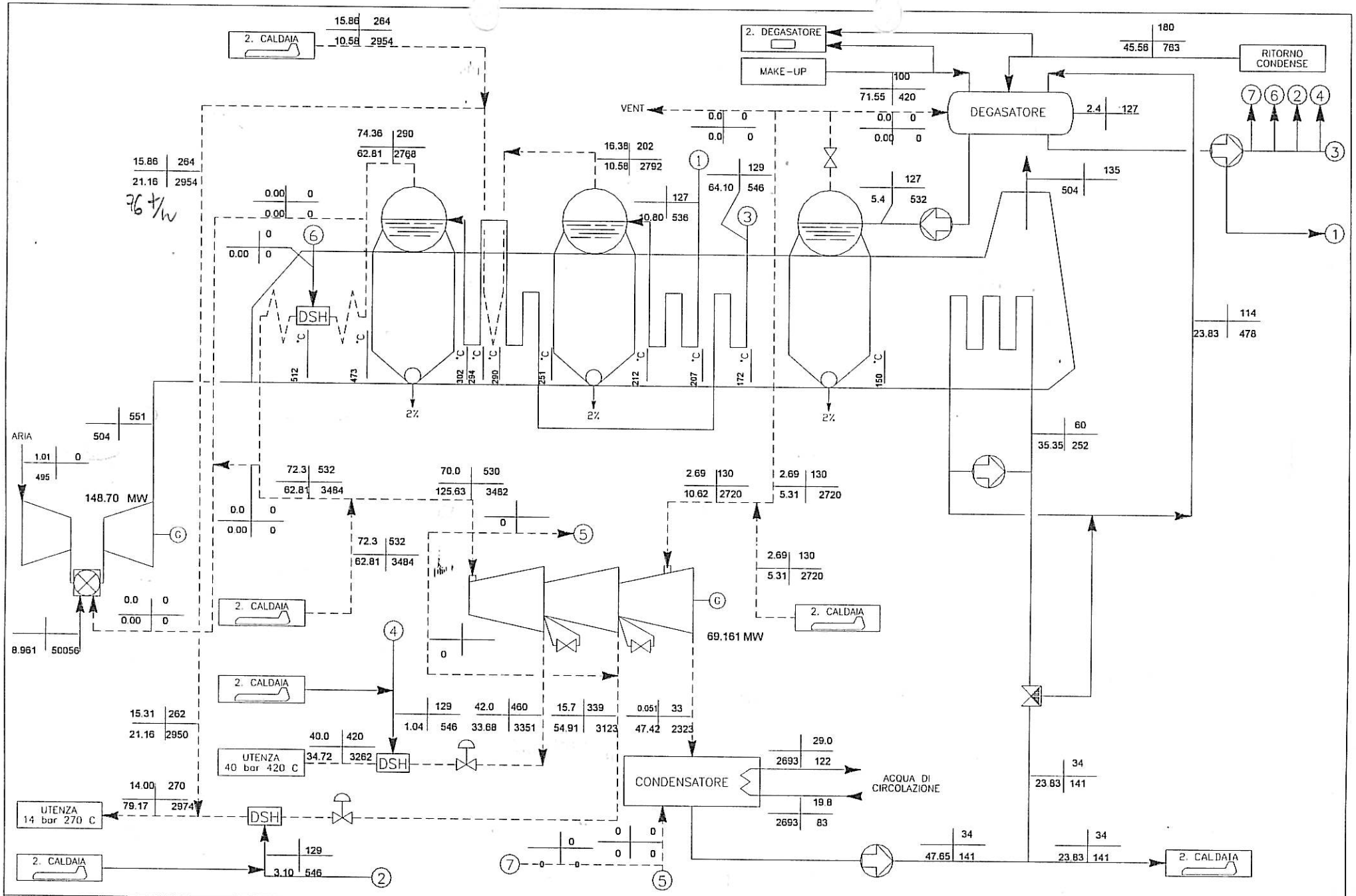


| bar(a) | °C |
|---|---|
| Kg/s | KJ/Kg |

Pot. elett. lorda (MWe) = 366.57
Pot. elett. netta (MWe) =
Pot. termica entrante (MWt) = 897.10

η elett. = 40.86 %
Pot. termica uscente (MWt) =

Commessa
Identificazione file: ROPIA Fulvio — SOLVAY/SOLBIL2 - 23.9.96
Identificativo: SOLVAY | sol014
Rev.
Data: 26/05/97

Titolo: BILANCIO TERMICO N. 14
15°C GAS NAT. 285+125 T/h VAPORE ESP.

Progetto: SOLVAY
Cliente: ROSEN

ANSALDO
Ansaldo Industria s.p.a.

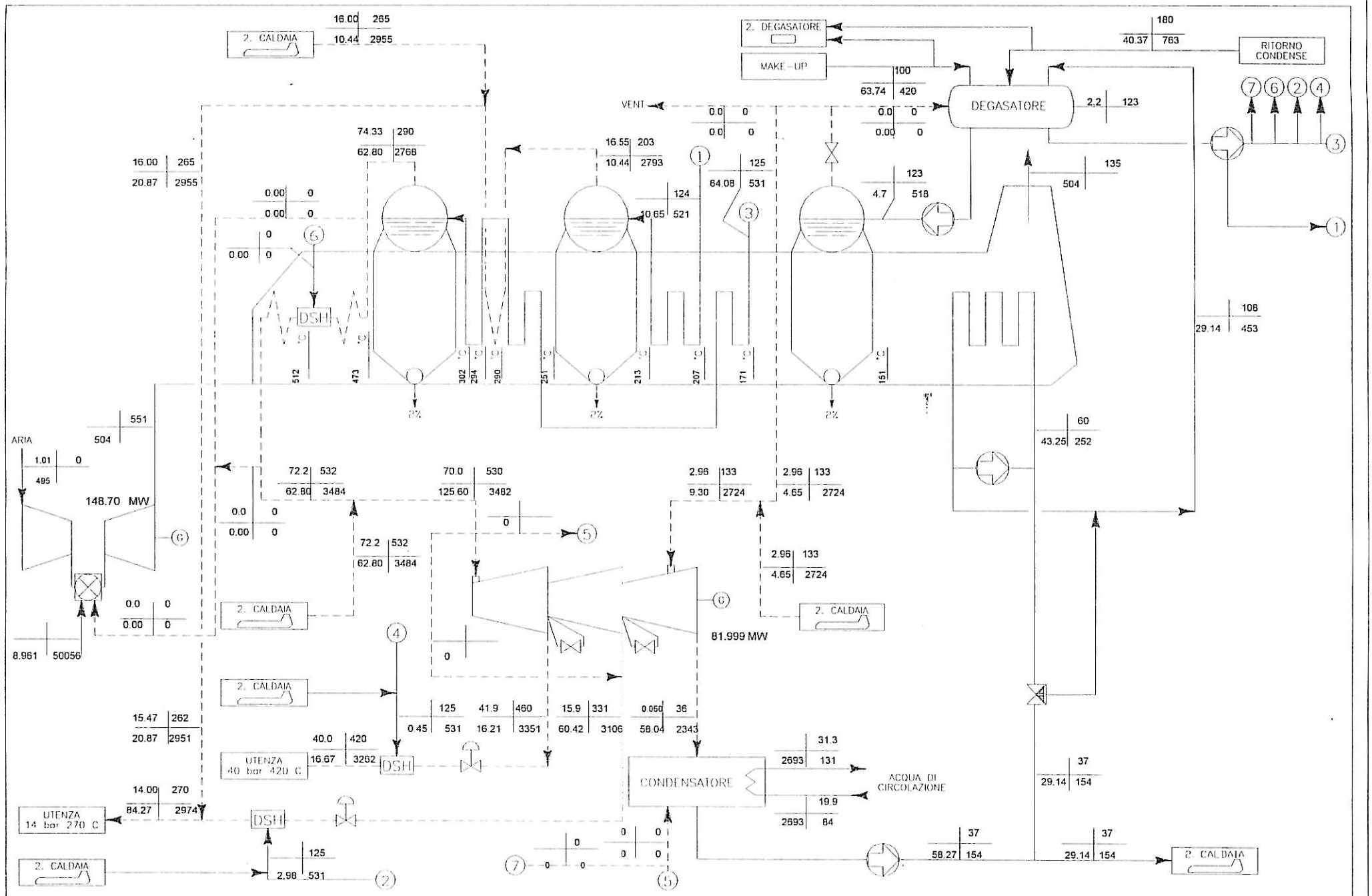


| bar(a) / °C / Kg/s / KJ/Kg | | | |
|---|---|---|---|
| Pot. elett. lorda (MWe) = 379.41 | η elett. = 42.29 % | Commessa | Identificazione file ROPIA Fulvio SOLVAY/SOLBU2 - 23.9.96 |
| Pot. elett. netta (MWe) = | Pot. termica uscente (MWt) = | Identificativo SOLVAY sol026 | Rev. Data 26.05.97 |
| Pot. termica entrante (MWt) = 897.10 | | | |

Titolo: BILANCIO TERMICO N. 26

15°C GAS NAT. 303+60 T/h VAPORE ESP.

Progetto: SOLVAY

Cliente: ROSEN

ANSALDO
Ansaldo Industria s.p.a.

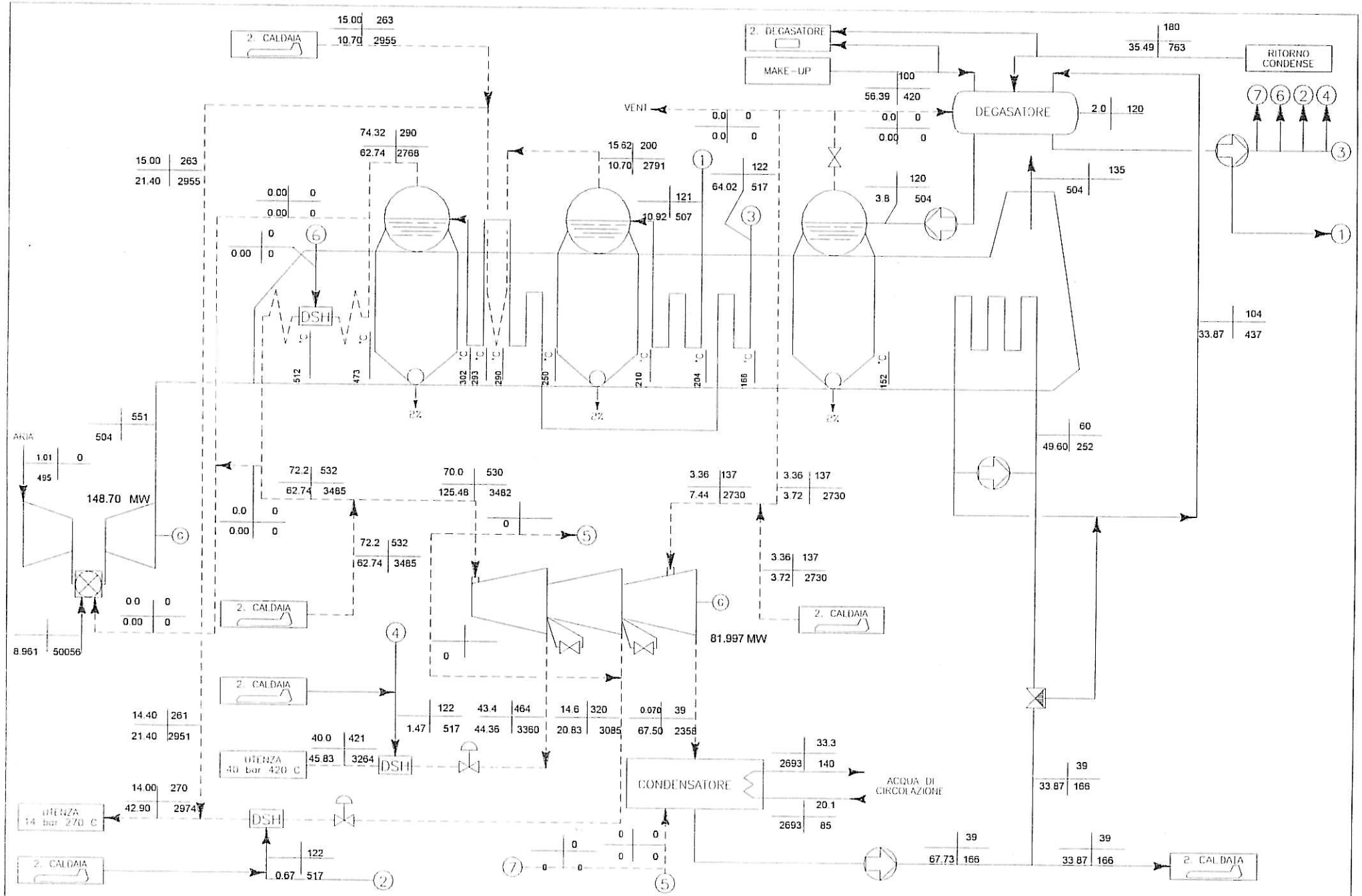


| bar(a) | °C |
|---|---|
| Kg/s | KJ/Kg |

Pot. elett. lorda (MWe) = 379.40
Pot. elett. netta (MWe) =
Pot. termica entrante (MWt) = 897.10

η elett. = 42.29 %
Pot. termica uscente (MWt) =

Commessa: Identificazione file: ROPIA Fulvio — SOLVAY/SOLBE17 - 23.9.96
Identificativo: SOLVAY | sol029
Rev.
Data: 26/05/97

Titolo: BILANCIO TERMICO N. 29
**15°C GAS NAT. 154+60 T/h VAPORE ESP.**

Progetto: SOLVAY
Cliente: ROSEN

ANSALDO
Ansaldo Industria s.p.a.