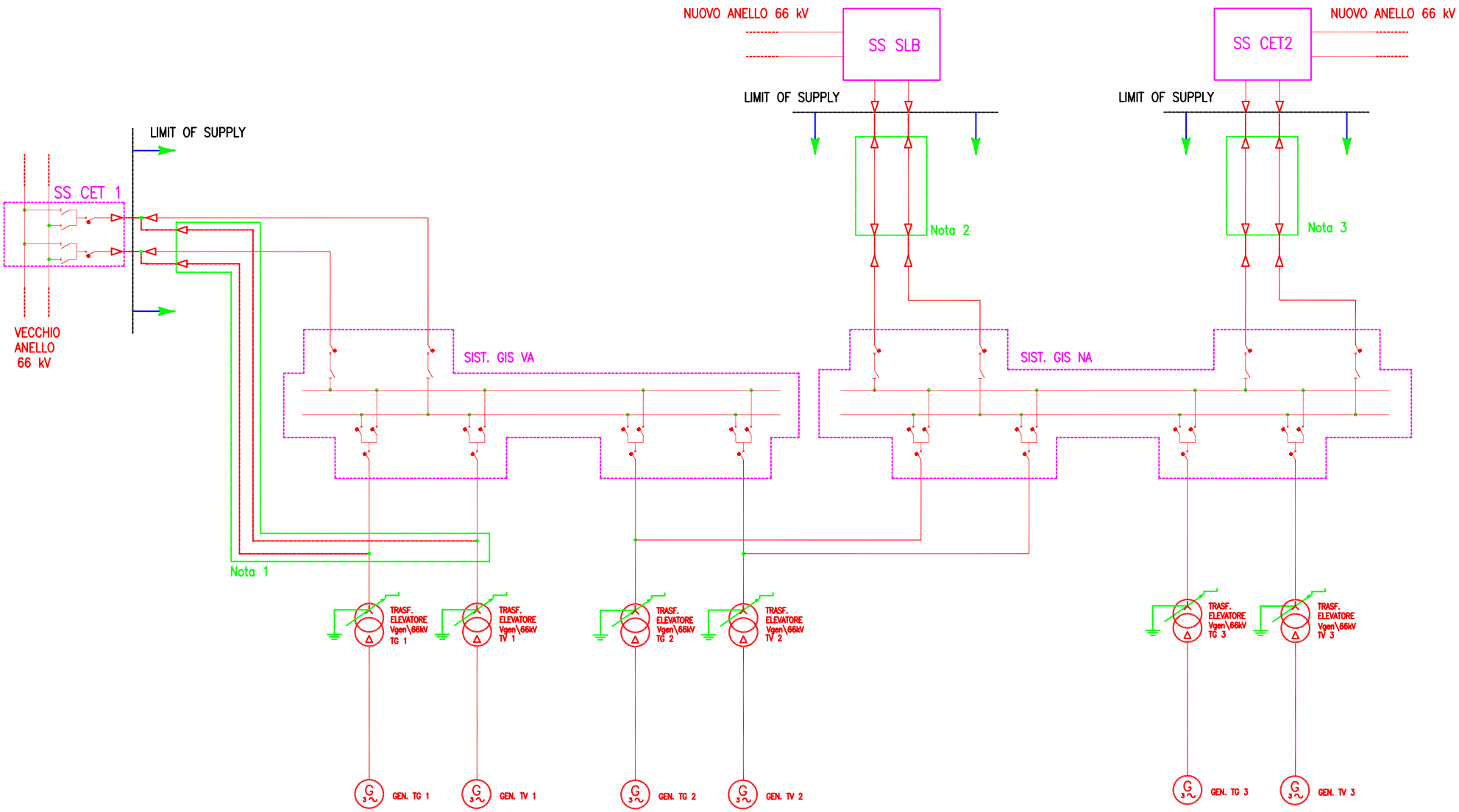

Nota 1) RIMOZIONE DEL COLLEGAMENTO, REALIZZATO IN FASE 1, DEL PRIMO MODULO AI DUE STALLI A 66 kV DEL VECCHIO ANELLO.

Nota 2) REALIZZAZIONE DI LINEA AEREA IN DOPPIA TERNA A 66 kV DI COLLEGAMENTO CON LA SS DI SLB.

Nota 3) REALIZZAZIONE DI LINEA AEREA IN DOPPIA TERNA A 66 kV DI COLLEGAMENTO CON LA SS DI CET3.

Rev. no.	Ch. no.	Ch. no.	Description / Kind of revision	Prepared / prepared	Verified / checked	Verified / checked	Verified / checked	Approved / approved	Date / date
		F1	FIRST ISSUE						

Project/project: 1 + 1 MULTI SHAFT COMBINED CYCLE

Client/client: ILVA TARANTO

Contract/job no.: | Realizing / based by: IMP-ING-ELE | Rev. date / Rev. date: OLD | Form / form: AO | Scale / scale: | Contract/job / contract date: | Rev. / rev.: 0

Drawing / drawing: UNIFILARE GENERALE PER FASE 2

Order drawing / project drawing number: | Identification/document no.: BF0697 A0VVCU001 | Rev./rev.: X | Page / page: 002 | Sheet / sheet no.: 000 | Sheets / sheets: 002