SEZIONE M-M scala 1:25

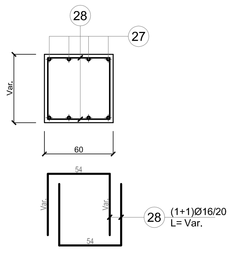

PIANTA ALLA SEZIONE D-D scala 1:50

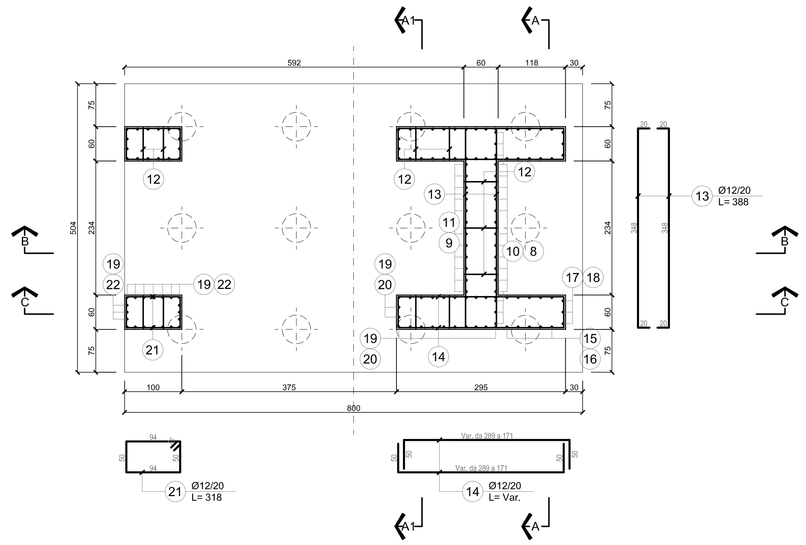

SEZIONE C-C scala 1:50

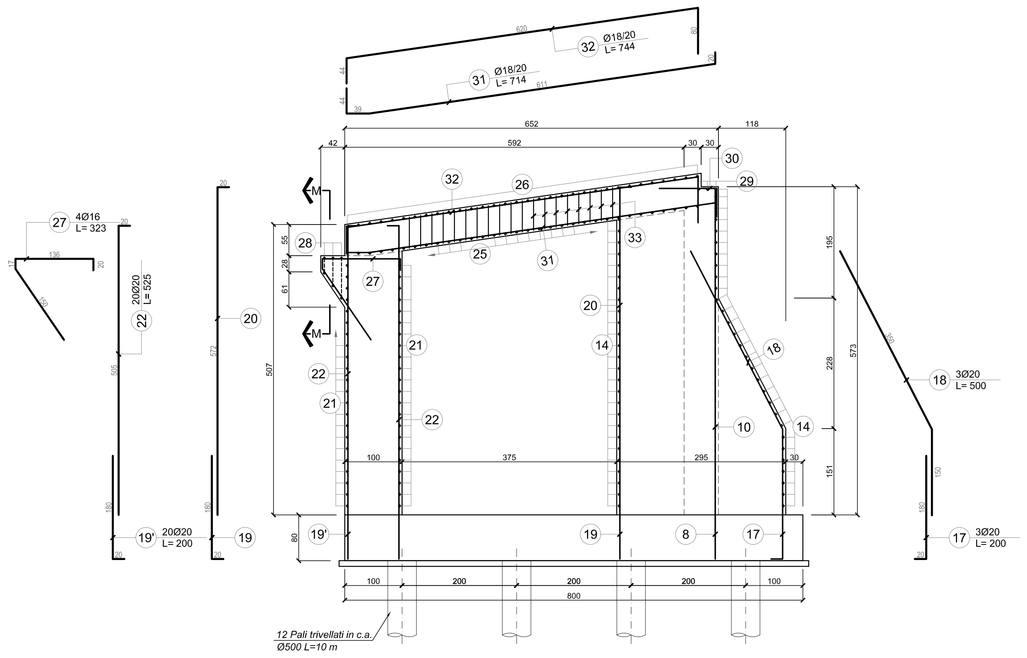

MATERIALI		
STRUTTURE METALLICHE	Acciaio per carpenteria metallica	S275JR
	Bulloni ad alta resistenza e barre filettate	classe 8.8
	Saldature: a cordoni d'angolo	
	La zincatura di manufatti in ferro	UNI 5742, 5743, 5745.
	La quantità di zinco non sarà inferiore a 400 g/m² di superficie realmente coperta.	
OPERE DI FONDAZIONE	Calcestruzzo a prestazione garantita	C25/30
	Classe di esposizione	XC2
	Classe di consistenza	S4
	Dosaggio minimo di cemento	300 Kg/mc
	Dimensione massima aggregati	20 : 30mm
	Acciaio in barre	B450C
	Copriferro	40 mm
OPERE DI ELEVAZIONE	Calcestruzzo a prestazione garantita	C37/40
	Classe di esposizione	XF1
	Classe di consistenza	S4
	Dosaggio minimo di cemento	320 Kg/mc
	Dimensione massima aggregati	32 mm
	Acciaio in barre	B450C
	Copriferro	35 mm
OPERE DI LEGNO	Categoria	GL24H
	Riferimenti:	D.M. 14.01.2008
		CNR-DT 206/2007
		UNI EN 1194

SEZIONE A2-A2 scala 1:50

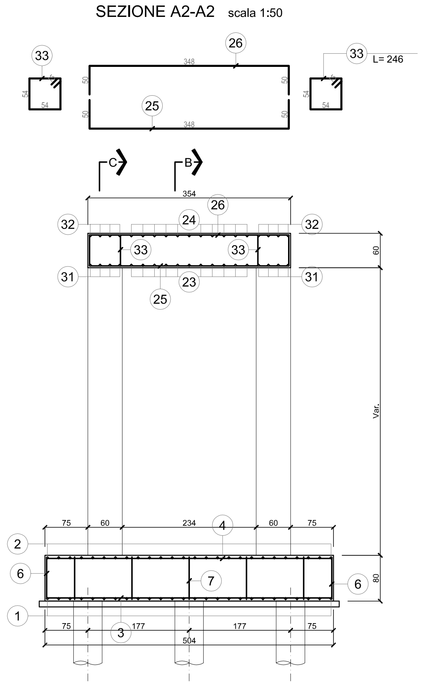

SEZIONE A1-A1 scala 1:50

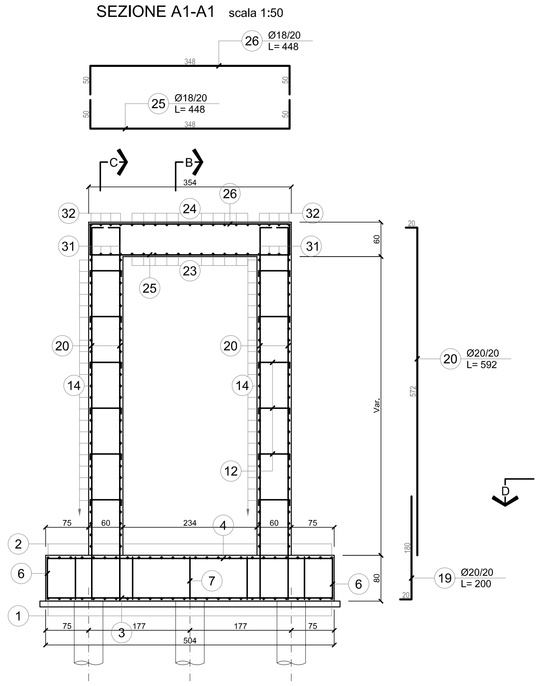

SEZIONE B-B scala 1:50

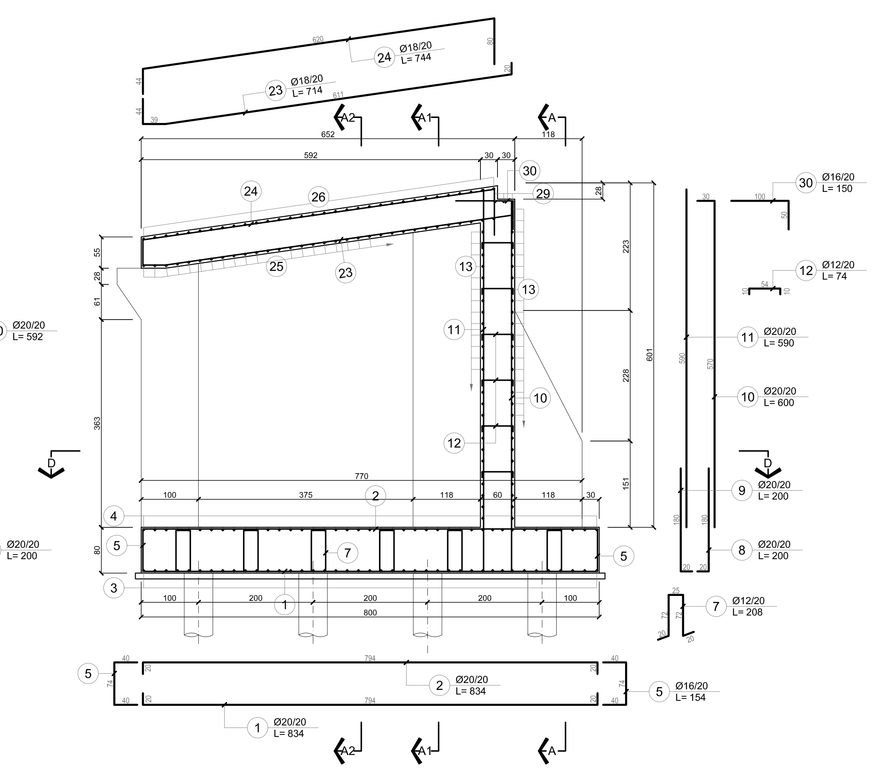

SEZIONE A-A scala 1:50

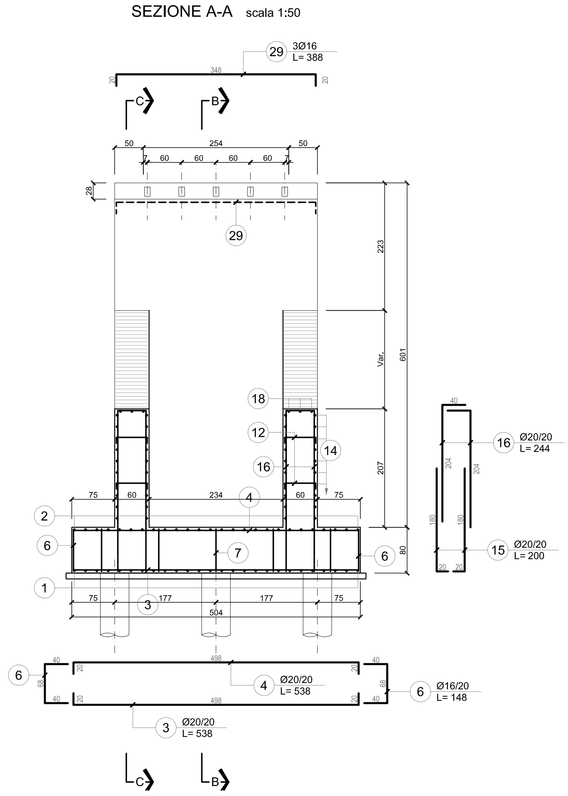

PARCO OGLIO NORD
Ente di Diritto Pubblico

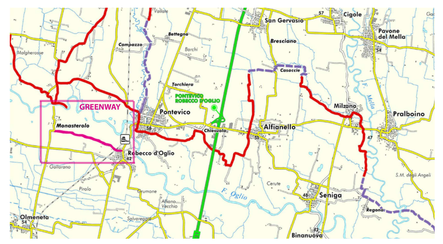

GREENWAY DELL'OGLIO

PROGETTO LOTTO 22-A

Nuova passerella ciclopedonale e sistemazione del percorso ciclabile di collegamento tra Monticelli d'Oglio, Monasterolo e Robecco d'Oglio

Studio d'Ingegneria ed Architettura
Ing. Giuseppe Cimini
Via MILANO, 56/d - 26100 CREMONA (CR)
Tel. 0372446030 - mail:studiocimini@fastwebnet.it

TAV.	COLLABORATORI:	RIFERIMENTO
12	Ing. Costa Matteo	
	OGGETTO DISEGNO: PROGETTO ESECUTIVO STRUTTURE PONTE **ARMATURA SPALLA LATO BRESCIA**	SCALA: 1:50 1:25
DATA: 13.10.14	AGGIORNAMENTI / AGGIORNAMENTI / AGGIORNAMENTI / AGGIORNAMENTI / AGGIORNAMENTI	