SEZIONE A1-A1 scala 1:50

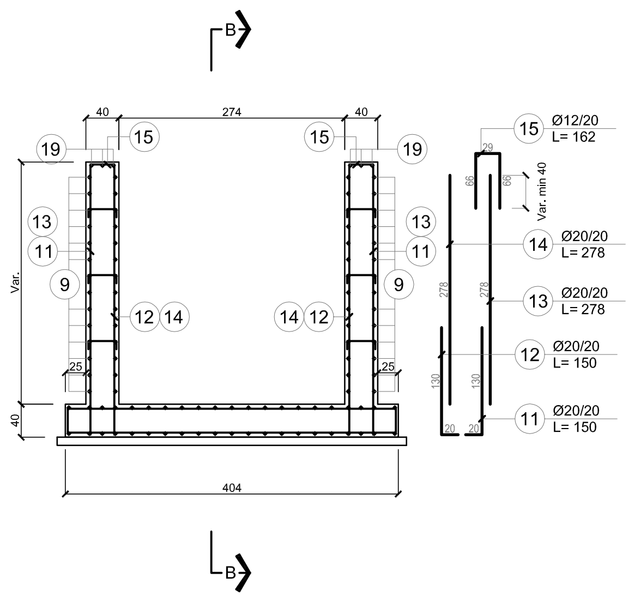

SEZIONE A-A scala 1:50

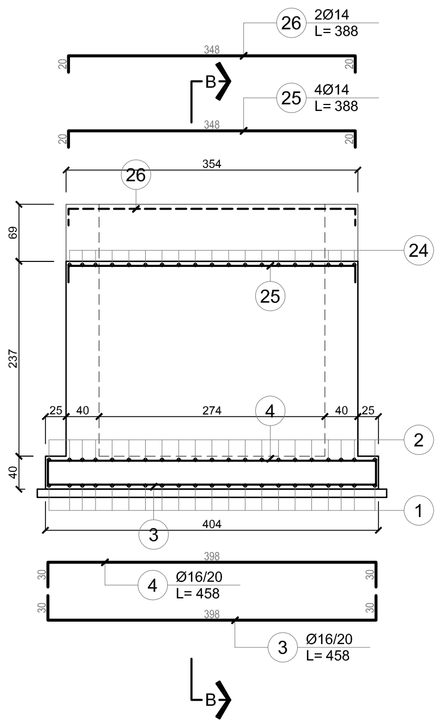

SEZIONE B-B scala 1:50

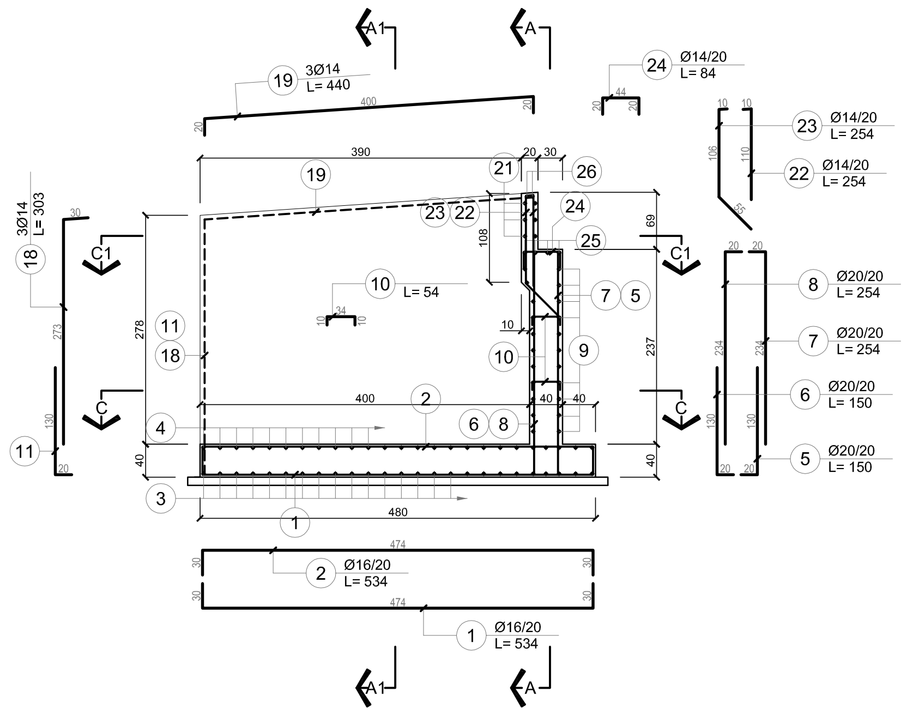

PIANTA ALLA SEZIONE C1-C1 scala 1:50

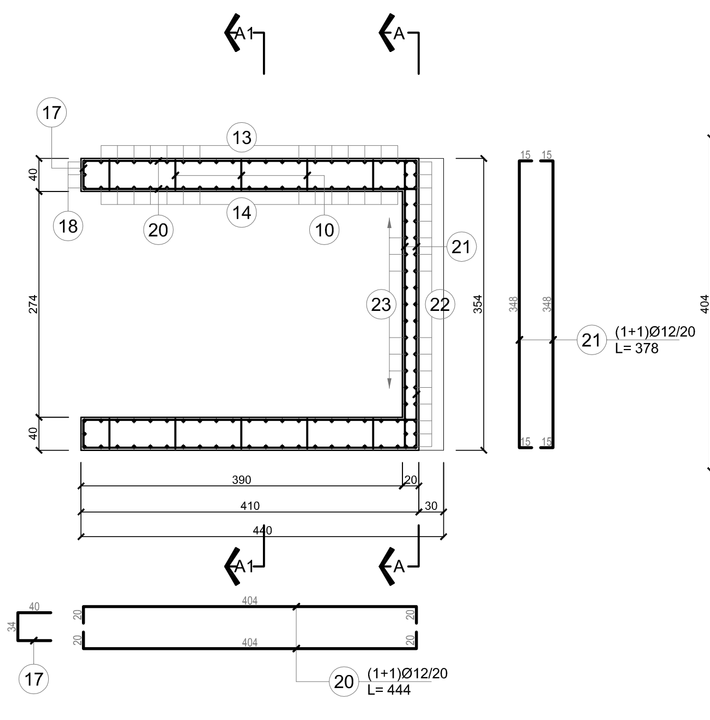

PIANTA ALLA SEZIONE C-C scala 1:50

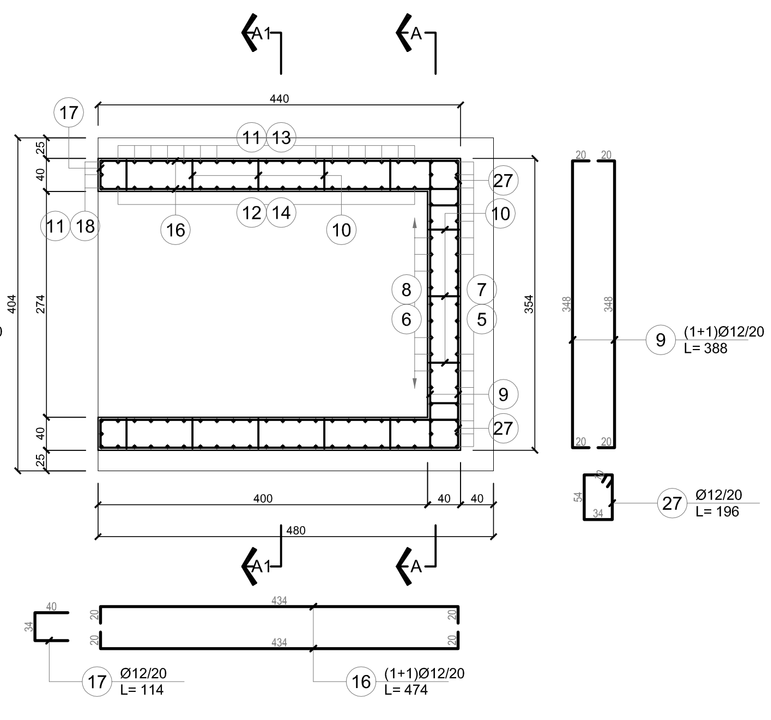

MATERIALI

OPERE DI FONDAZIONE	Calcestruzzo a prestazione garantita	C25/30
	Classe di esposizione	XC2
	Classe di consistenza	S4
	Dosaggio minimo di cemento	300 Kg/mc
	Dimensione massima aggregati	20 : 30mm
	Acciaio in barre	B450C
	Copriferro	40 mm
OPERE DI ELEVAZIONE	Calcestruzzo a prestazione garantita	C37/40
	Classe di esposizione	XF1
	Classe di consistenza	S4
	Dosaggio minimo di cemento	320 Kg/mc
	Dimensione massima aggregati	32 mm
	Acciaio in barre	B450C
	Copriferro	35 mm

PARCO OGLIO NORD
Ente di Diritto Pubblico

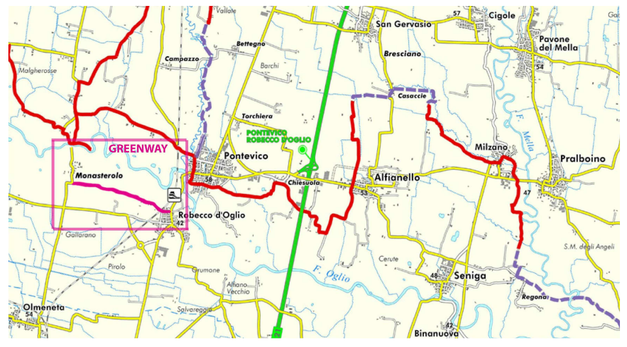

GREENWAY DELL'OGLIO

PROGETTO LOTTO 22-A

Nuova passerella ciclopedonale e sistemazione del percorso ciclabile di collegamento tra Monticelli d'Oglio, Monasterolo e Robecco d'Oglio

Studio d'Ingegneria ed Architettura
Ing. Giuseppe Cimini

Via MILANO, 56/d - 26100 CREMONA (CR)
Tel. 0372446030 - mail: studiocimini@fastwebnet.it

TAV.	COLLABORATORI:	RIFERIMENTO
14	Ing. Costa Matteo	
	OGGETTO DISEGNO: PROGETTO ESECUTIVO STRUTTURE PONTE **ARMATURE MURO LATO BRESCIA**	SCALA: 1:50

DATA	AGGIORNAMENTI :	AGGIORNAMENTI :	AGGIORNAMENTI :	AGGIORNAMENTI :	AGGIORNAMENTI :
13.10.14					