SEZIONE M-M scala 1:25

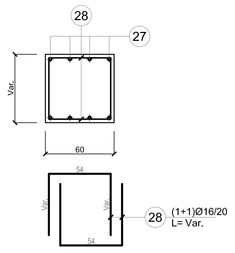


PIANTA ALLA SEZIONE D-D scala 1:50

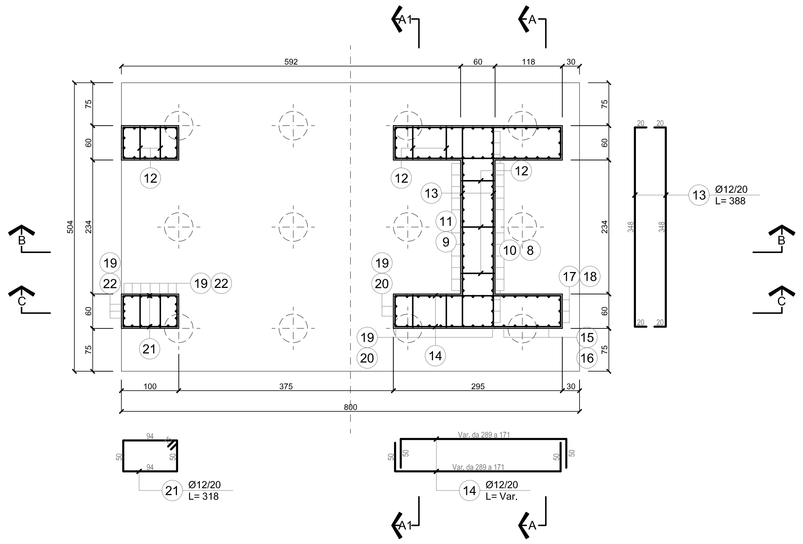


SEZIONE C-C scala 1:50

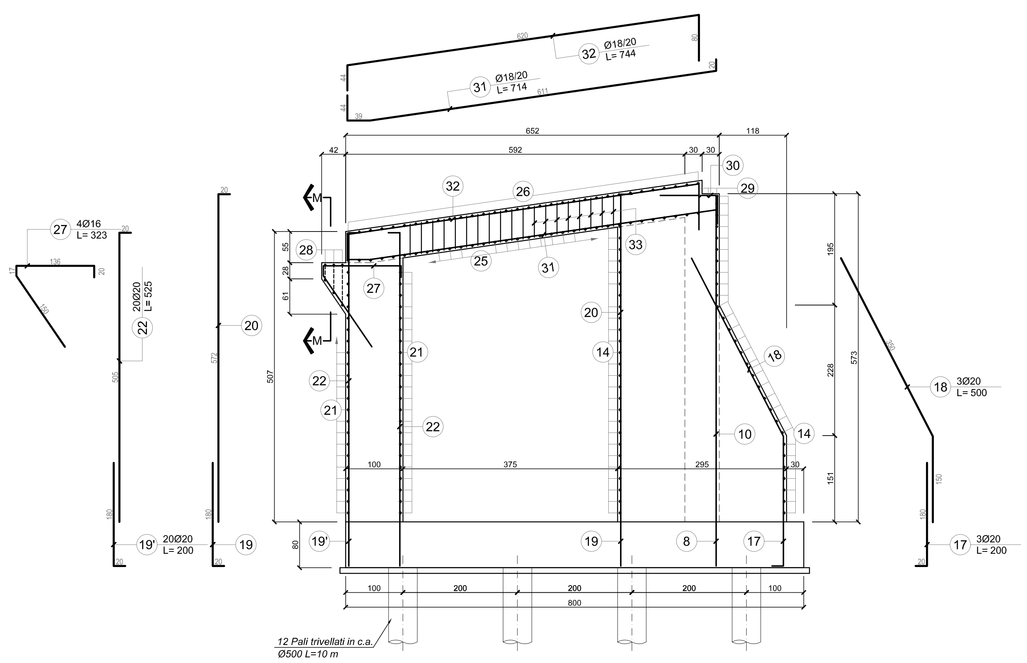


| MATERIALI | | |
|---|---|---|
| STRUTTURE METALLICHE | Acciaio per carpenteria metallica | S275JR |
| | Bulloni ad alta resistenza e barre filettate | classe 8.8 |
| | Saldature: a cordoni d'angolo | |
| | La zincatura di manufatti in ferro | UNI 5742, 5743, 5745. |
| | La quantità di zinco non sarà inferiore a 400 g/m² di superficie realmente coperta. | |
| OPERE DI FONDAZIONE | Calcestruzzo a prestazione garantita | C25/30 |
| | Classe di esposizione | XC2 |
| | Classe di consistenza | S4 |
| | Dosaggio minimo di cemento | 300 Kg/mc |
| | Dimensione massima aggregati | 20 : 30mm |
| | Acciaio in barre | B450C |
| | Copriferro | 40 mm |
| OPERE DI ELEVAZIONE | Calcestruzzo a prestazione garantita | C37/40 |
| | Classe di esposizione | XF1 |
| | Classe di consistenza | S4 |
| | Dosaggio minimo di cemento | 320 Kg/mc |
| | Dimensione massima aggregati | 32 mm |
| | Acciaio in barre | B450C |
| | Copriferro | 35 mm |
| OPERE DI LEGNO | Categoria | GL24H |
| | Riferimenti: | D.M. 14.01.2008 |
| | | CNR-DT 206/2007 |
| | | UNI EN 1194 |

SEZIONE A2-A2 scala 1:50

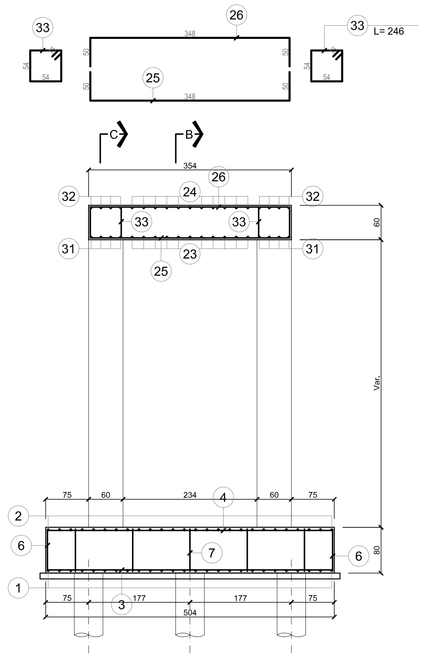


SEZIONE A1-A1 scala 1:50

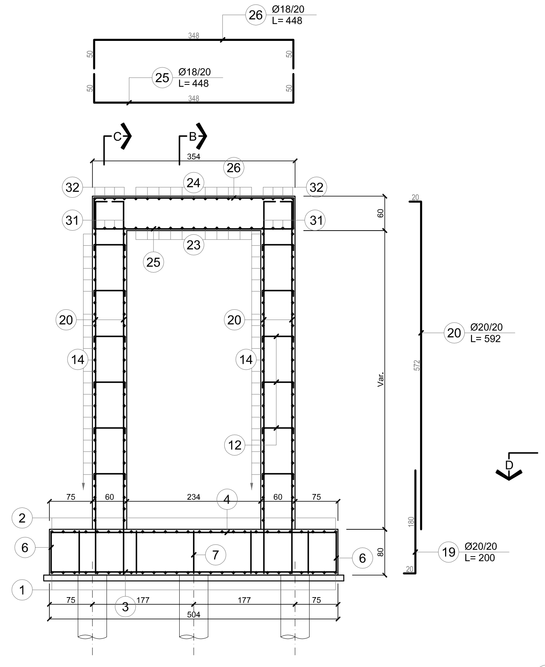


SEZIONE B-B scala 1:50

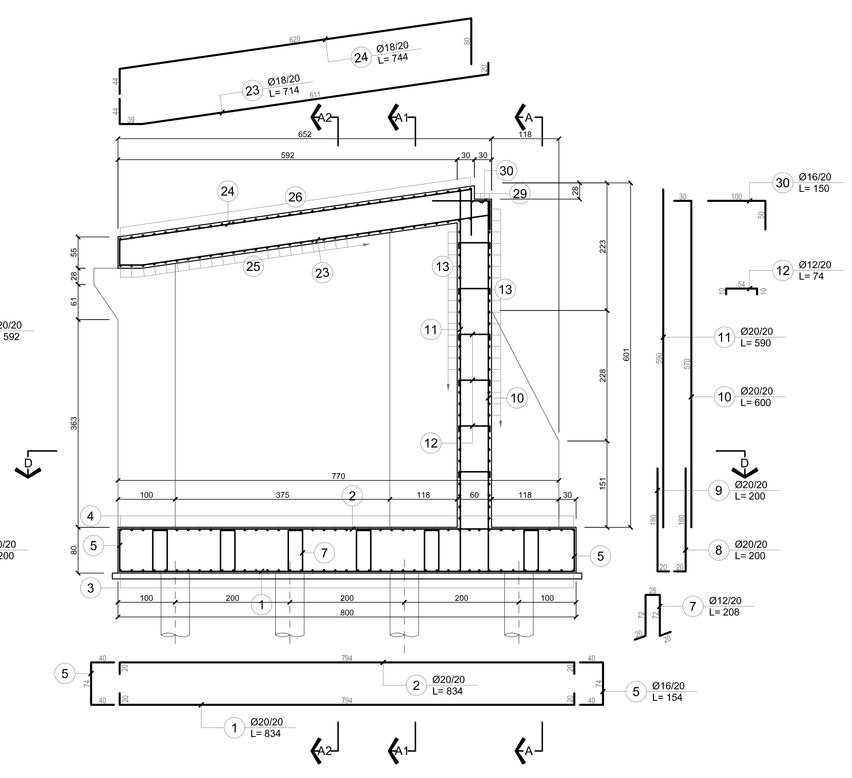


SEZIONE A-A scala 1:50

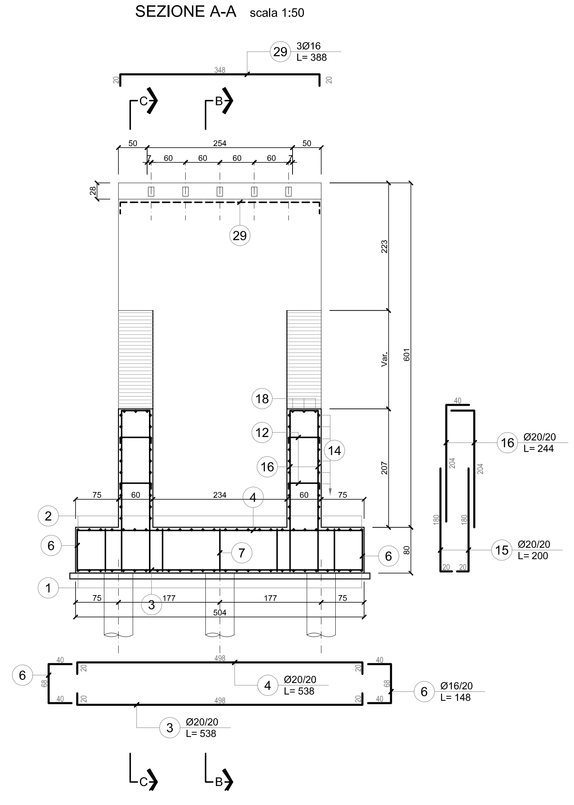


**PARCO OGLIO NORD**
**Ente di Diritto Pubblico**

GREENWAY
Monticelli d'Oglio
Padenghe
Monticelli Oglio
Milzano
Pralboino
Acquafredda
Calvisano
Mairano
Leno
Lograto
Gottolengo
Offlaga
Orzinuovi
Orzivecchi
Cigole
San Gervasio
Pavone del Mella
Verolanuova
Verolavecchia
Roccafranca
Corte Franca
Paratico
Capriolo
Palazzolo s/O
Passirano
Rodengo Saiano
Rovato
Chiari
Castrezzato
Trenzano
Roncadelle
Castelcovati
Coccaglio
Cazzago S.M.
Erbusco
Paderno F.
Rudiano
Cividate
Berlingo
Brescia
Ospitaletto
Castenedolo
Montichiari
Carpenedolo
Calcinato
Desenzano
Sirmione
Lonato
Pozzolengo
Peschiera
Manerbio
Dello
Flero
Poncarale
Bassano
Calvisano
Leno
Lograto
Gottolengo
Offlaga
Orzinuovi
Orzivecchi
Roncadelle
Castelcovati
Coccaglio
Cazzago S.M.
Erbusco
Paderno F.
Rudiano