PLANIMETRIA
tratto n.2b
scala 1:1000

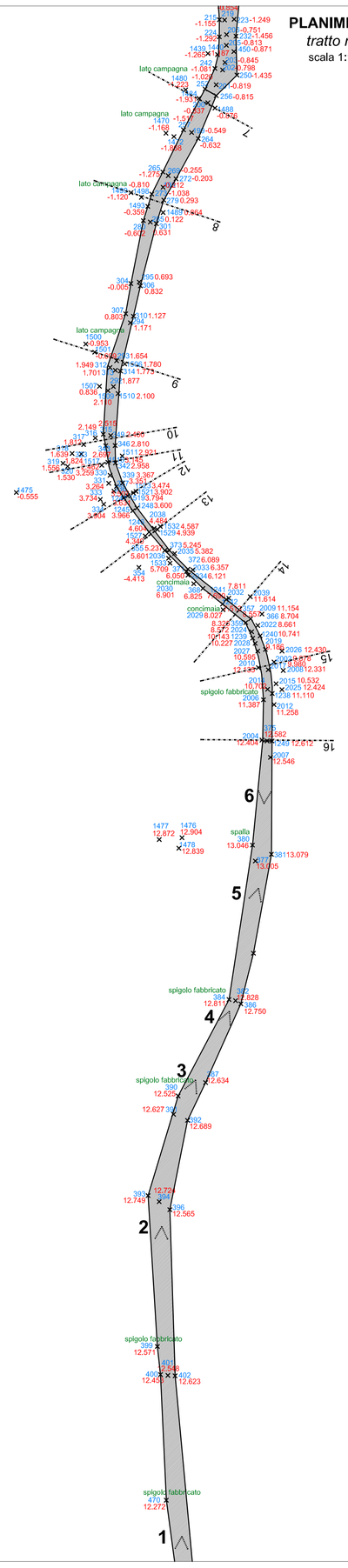

SEZIONE 7
Progressiva 514.01 m

SCALA LUNGHEZZE 1 : 100
SCALA ALTEZZE 1 : 100

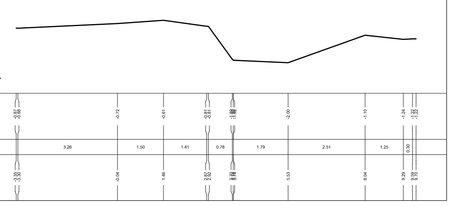

SEZIONE 8
Progressiva 555.17 m

SCALA LUNGHEZZE 1 : 100
SCALA ALTEZZE 1 : 100

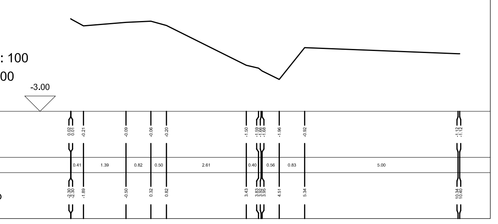

SEZIONE 11
Progressiva 654.90 m

SCALA LUNGHEZZE 1 : 100
SCALA ALTEZZE 1 : 100

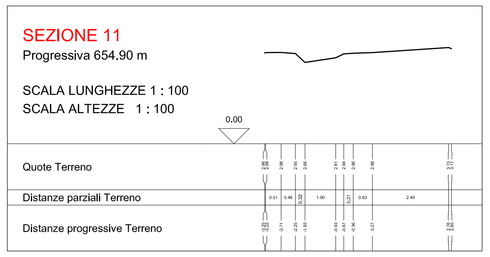

SEZIONE 13
Progressiva 685.70 m

SCALA LUNGHEZZE 1 : 100
SCALA ALTEZZE 1 : 100

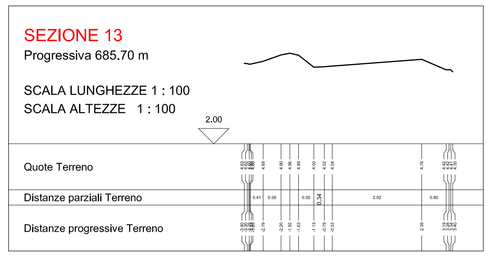

SEZIONE 9
Progressiva 616.44 m

SCALA LUNGHEZZE 1 : 100
SCALA ALTEZZE 1 : 100

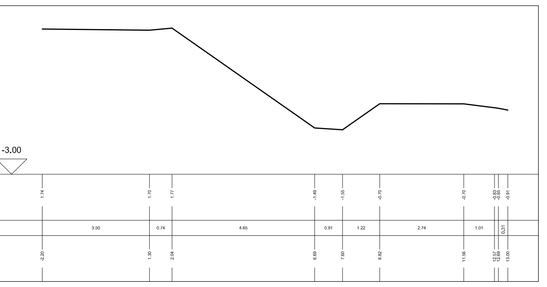

SEZIONE 14
Progressiva 729.29 m

SCALA LUNGHEZZE 1 : 100
SCALA ALTEZZE 1 : 100

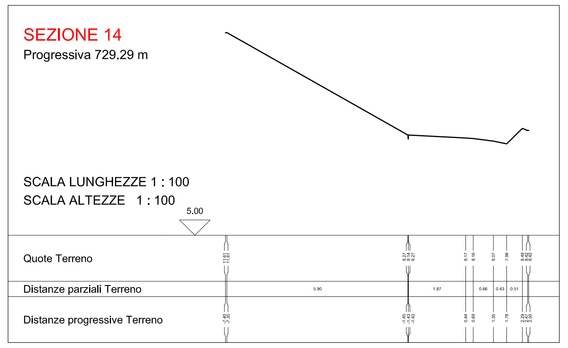

SEZIONE 10
Progressiva 646.41 m

SCALA LUNGHEZZE 1 : 100
SCALA ALTEZZE 1 : 100

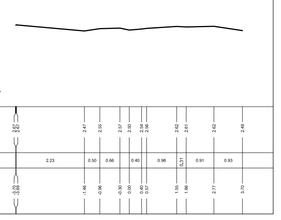

SEZIONE 12
Progressiva 668.82 m

SCALA LUNGHEZZE 1 : 100
SCALA ALTEZZE 1 : 100

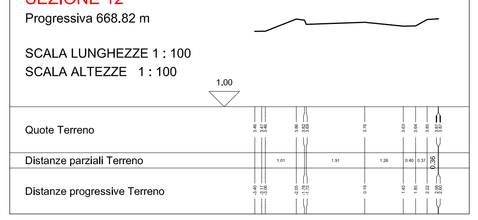

SEZIONE 16
Progressiva 780.78 m

SCALA LUNGHEZZE 1 : 100
SCALA ALTEZZE 1 : 100

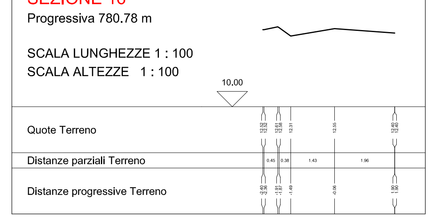

SEZIONE 15
Progressiva 752.94 m

SCALA LUNGHEZZE 1 : 100
SCALA ALTEZZE 1 : 100

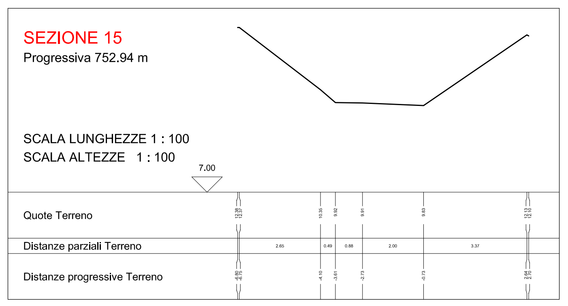

Vista n° 1

Vista n° 2

Vista n° 3

Vista n° 4

Vista n° 5

Vista n° 6

PIANTA CHIAVE
inquadramento

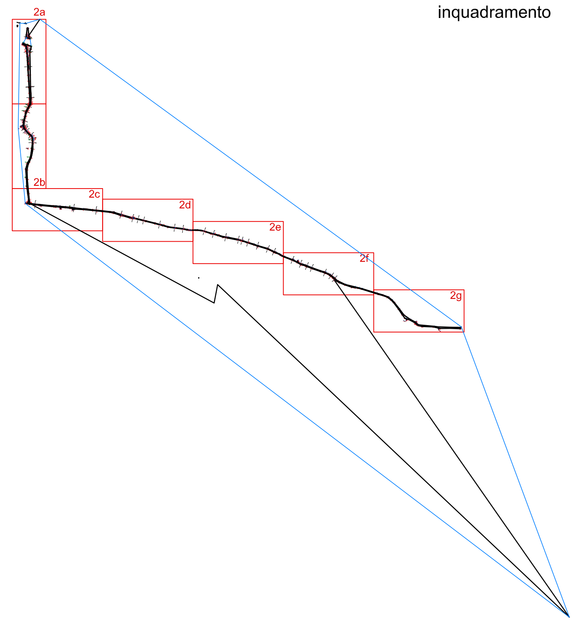

NOTA BENE
Tutte le misure andranno verificate in sito a cura dell'impresa esecutrice secondo indicazioni date dal Direttore dei Lavori

Rilievo eseguito con strumento dall'arch. Manolo Terranova

PARCO OGLIO NORD
Ente di Diritto Pubblico

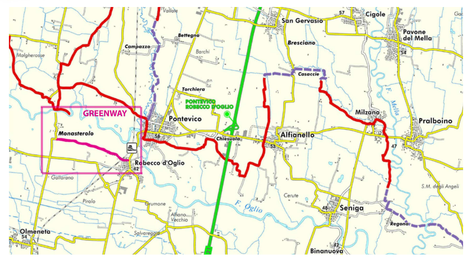
GREENWAY
Monasterolo
Robecco d'Oglio
Pumenengo
Azzanello
Milzano
Pralboino
Verolanuova
Verolavecchia
Gottolengo
Calvisano
Carpenedolo
Montichiari
Lograto
Roccafranca
Corte de' Cortesi con Cignone
Isola Dovarese
Torre de' Picenardi
Cremona
Pescarolo ed Uniti
Cingia de' Botti
Drizzona
Gerre de' Caprioli
Scandolara Ripacrosta
Castelleone
Soncino
Casalmaggiore
Casalbuttano ed Uniti
Cappella Cantone
Cremosano
Crema
Capergnanica
Vaiano Cremasco
Palazzo Pignano
Ripalta Cremasca
Ripalta Arpina
Pieranica
Castelvetro Piacentino
Chiaravalle della Colomba
Fiorenzuola d'Arda
Alseno
Lugagnano Val d'Arda
Vigolzone
Podenzano
Piacenza
Gragnano Trebbiense
Calendasco
Rottofreno
Sarmato
Castelsangiovanni
Rivergaro
Gazzola
Travo
Ponte dell'Olio
Vernasca
Cortemaggiore
Chiadasco
Villanova sull'Arda
Caorsi
Fiorenzuola d'Arda
Cadeo
Pontenure
Alseno
Lugagnano Val d'Arda
Castelnuovo Fogliani
Carpaneto Piacentino
Rivergaro
Ponte dell'Olio
Gropparello
Vernasca
Bettola
Farini
Ferriere
Corte Brugnatella
Cerignale
Coli
Zerba
Morfasso
Vezzolacca
Pecorara
Bobbio
Cortebrugnatella
Ottone
Rivergaro
Travo
Gazzola
Piozzano
Corte Brugnatella
Ponte dell'Olio
Bettola
Pianello Val Tidone
Caminata
Agazzano
Castel San Giovanni
Sarmato
Rottofreno
Piacenza
Gossolengo
Calendasco
Castelvetro Piacentino
Cadeo
Pontenure
Alseno
Lugagnano Val d'Arda
Vigolzone
Podenzano
Gragnano Trebbiense
Carpaneto Piacentino
Rivergaro
Gazzola
Travo
Ponte dell'Olio
Vernasca
Cortemaggiore
Chiadasco
Villanova sull'Arda
Caorsi
Fiorenzuola d'Arda
Cremona
Pescarolo ed Uniti
Cingia de' Botti
Drizzona
Gerre de' Caprioli
Scandolara Ripacrosta
Castelleone
Soncino
Casalmaggiore
Casalbuttano ed Uniti
Cappella Cantone
Cremosano
Crema
Capergnanica
Vaiano Cremasco
Palazzo Pignano
Ripalta Cremasca
Ripalta Arpina
Pieranica
Castelvetro Piacentino
Chiaravalle della Colomba
Fiorenzuola d'Arda
Alseno
Lugagnano Val d'Arda
Vigolzone
Podenzano
Piacenza
Gragnano Trebbiense
Calendasco
Rottofreno
Sarmato
Castelsangiovanni