## SEZIONE DI SCAVO LATO BRESCIA scala 1:50

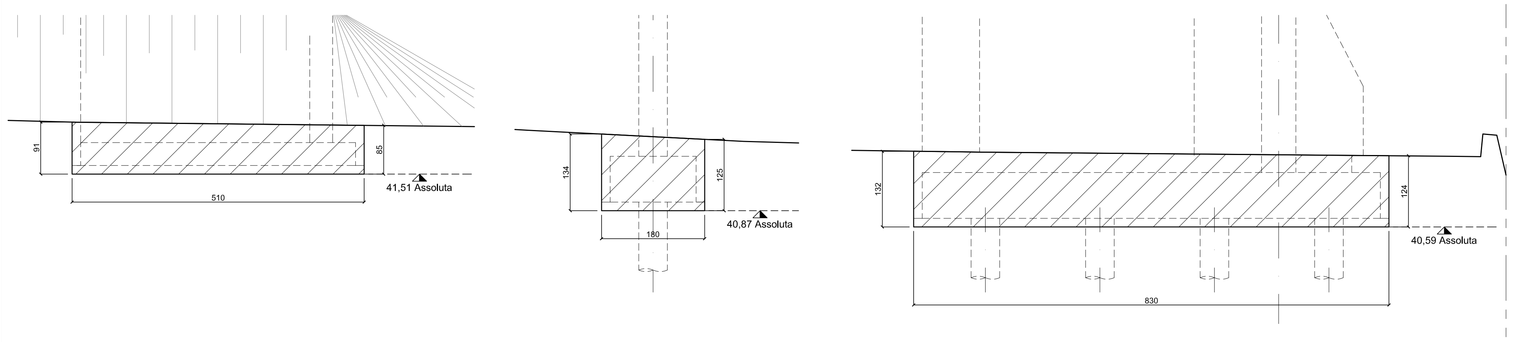


## SEZIONE DI SCAVO LATO CREMONA scala 1:50

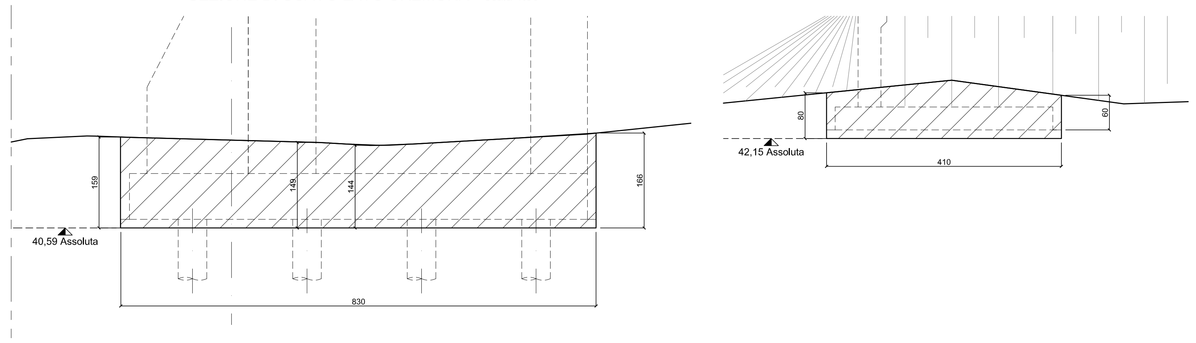


## MATERIALI

| | | |
|---|---|---|
| STRUTTURE METALLICHE | Acciaio per carpenteria metallica | S275JR |
| | Bulloni ad alta resistenza e barre filettate | classe 8.8 |
| | Saldature: a cordoni d'angolo | |
| | La zincatura di manufatti in ferro | UNI 5742, 5743, 5745, |
| | La quantità di zinco non sarà inferiore a 400 g/m² di superficie realmente coperta. | |
| OPERE DI FONDAZIONE | Calcestruzzo a prestazione garantita | C25/30 |
| | Classe di esposizione | XC2 |
| | Classe di consistenza | S4 |
| | Dosaggio minimo di cemento | 300 Kg/mc |
| | Dimensione massima aggregati | 20 : 30mm |
| | Acciaio in barre | B450C |
| | Copriferro | 40 mm |
| OPERE DI ELEVAZIONE | Calcestruzzo a prestazione garantita | C37/40 |
| | Classe di esposizione | XF1 |
| | Classe di consistenza | S4 |
| | Dosaggio minimo di cemento | 320 Kg/mc |
| | Dimensione massima aggregati | 32 mm |
| | Acciaio in barre | B450C |
| | Copriferro | 35 mm |
| OPERE DI LEGNO | Categoria | GL24H |
| | Riferimenti: | D.M. 14.01.2008 |
| | | CNR-DT 206/2007 |
| | | UNI EN 1194 |

## FONDAZIONE LATO BRESCIA scala 1:50

*QUOTE RILIEVO RIFERITE A 0 DI PROGETTO COINCIDENTE CON 43,755*

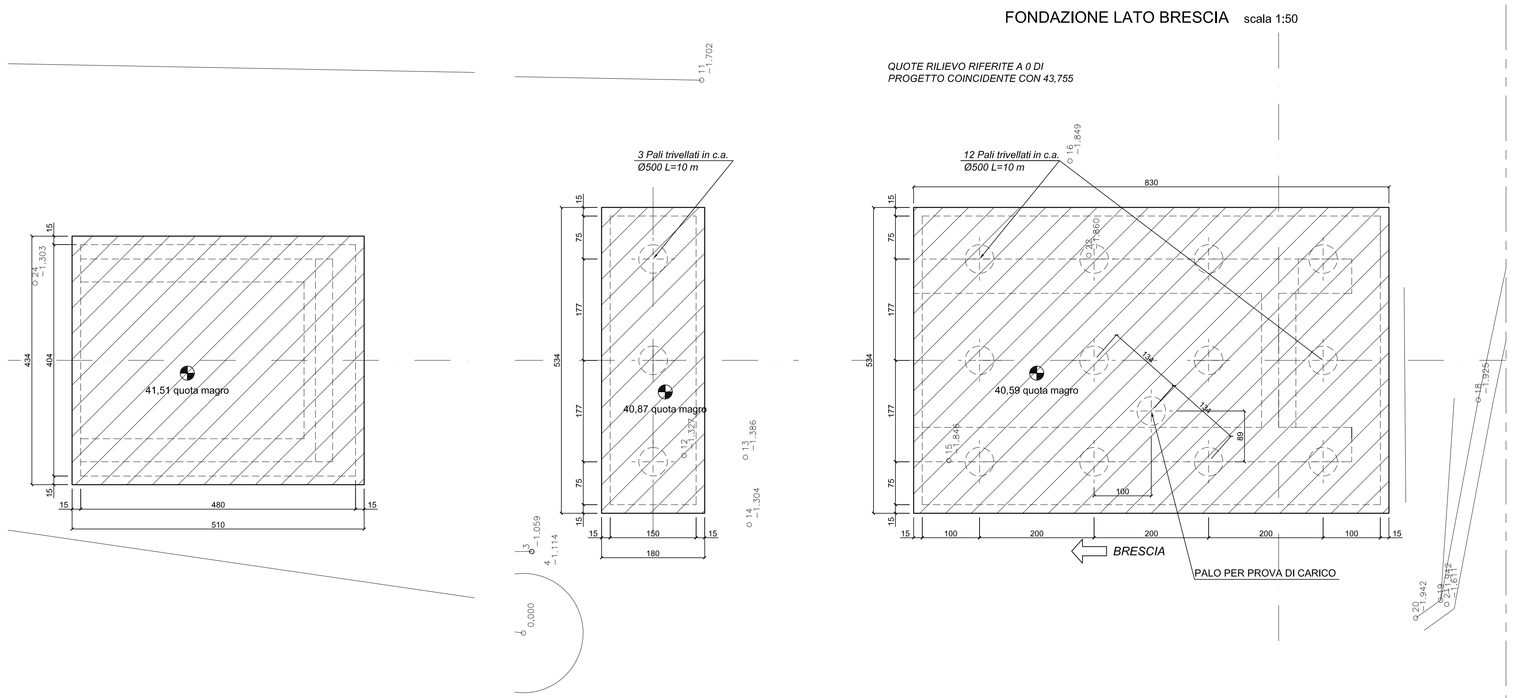


## FONDAZIONE LATO CREMONA scala 1:50

*QUOTE RILIEVO RIFERITE A 0 DI PROGETTO COINCIDENTE CON 43,755*

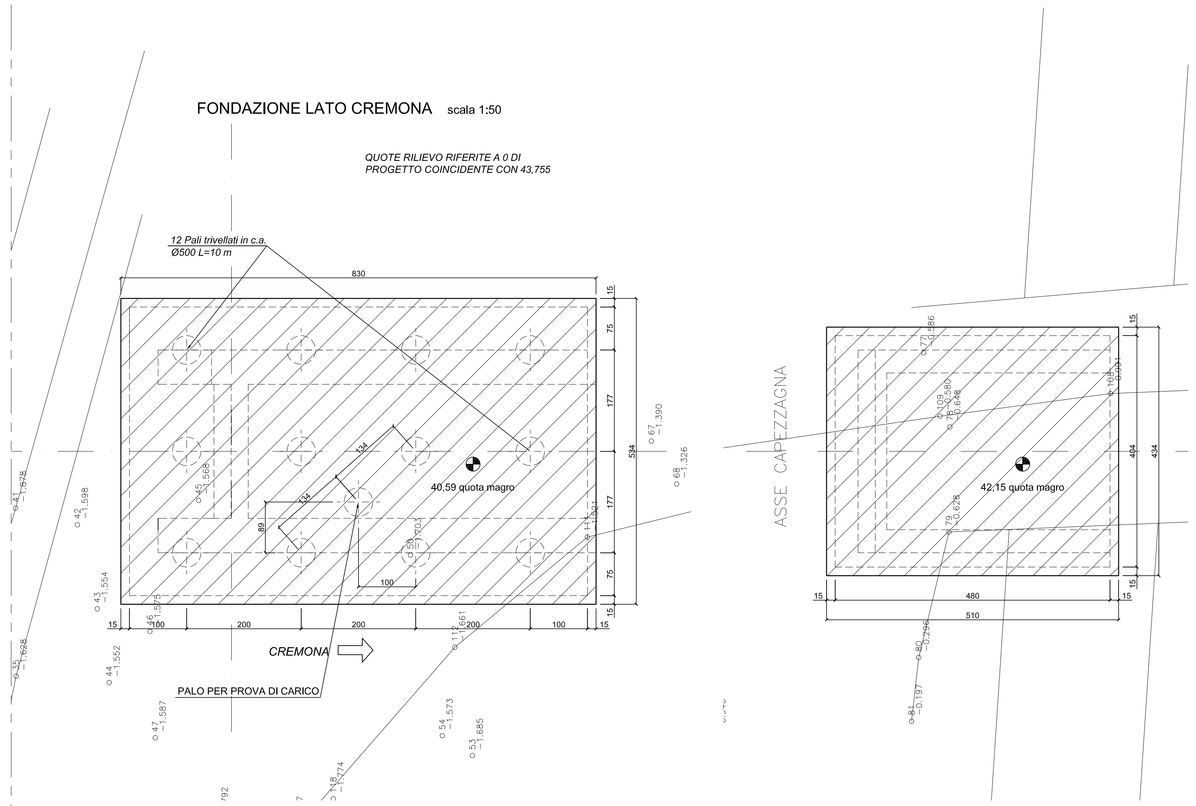


**PARCO OGLIO NORD**
**Ente di Diritto Pubblico**

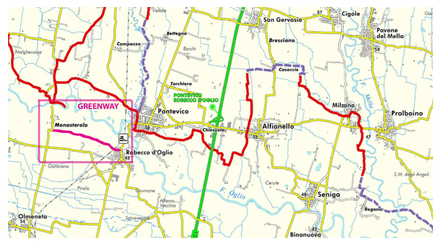


# *GREENWAY DELL'OGLIO*

## *PROGETTO LOTTO 22-A*

***Nuova passerella ciclopedonale e sistemazione del percorso ciclabile di collegamento tra Monticelli d'Oglio, Monasterolo e Robecco d'Oglio***


Studio d'Ingegneria ed Architettura
Ing. Giuseppe Cimini
Via MILANO, 56/d - 26100 CREMONA (CR)
Tel. 0372446030 - mail: studiocimini@fastwebnet.it


| TAV. | COLLABORATORE: | RIFERIMENTO |
|---|---|---|
| 9 | Ing. Costa Matteo | |
| | OGGETTO DISEGNO: PROGETTO ESECUTIVO STRUTTURE PONTE **PIANTA FONDAZIONI E SCAVI** | SCALA: 1:50 |
| DATA: 13.10.14 | AGGIORNAMENTI 1 / AGGIORNAMENTI 2 / AGGIORNAMENTI 3 / AGGIORNAMENTI 4 / AGGIORNAMENTI 5 | |