Pezzo A rif.tav.5b

Trave principale
Scala 1:8
Numero pezzi 4

PIANTA TRAVE PRINCIPALE

SEZIONE TRAVE PRINCIPALE

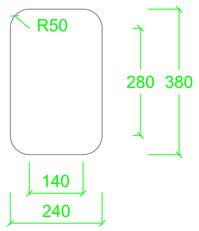

VISTA LATERALE TRAVE PRINCIPALE

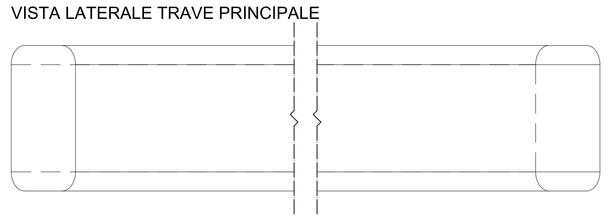

Pezzo B rif.tav.5b

Travetto trasversale
Scala 1:4
Numero pezzi 14

PIANTA TRAVETTO TRASVERSALE

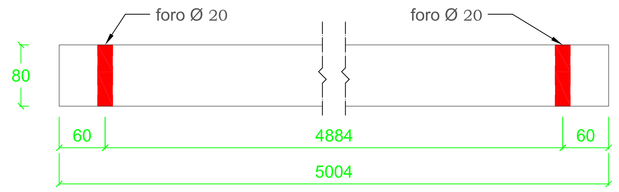

SEZIONE TRAVETTO TRASVERSALE

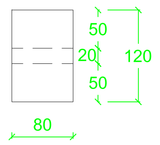

VISTA LATERALE TRAVETTO TRASVERSALE

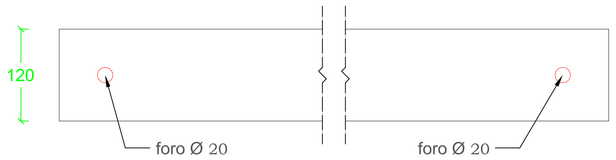

Pezzo C rif.tav.5b

Angolare di collegamento
tra travetti e montanti
Scala 1:4
Numero pezzi 56

PIANTA ANGOLARE DI COLLEGAMENTO

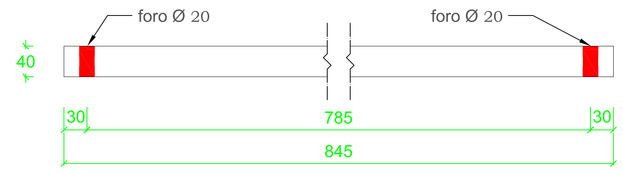

SEZIONE ANGOLARE DI COLLEGAMENTO

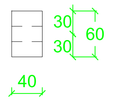

VISTA LATERALE ANGOLARE DI COLLEGAMENTO

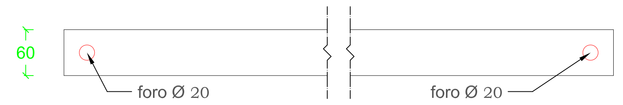

Pezzo D rif.tav.5b

Montante esagonale Scala 1:8 Numero pezzi 28

VISTA ANTERIORE

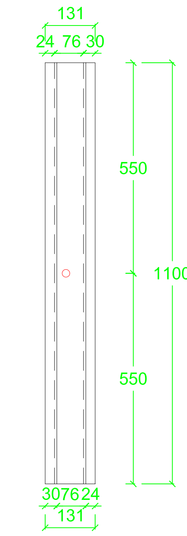

VISTA LATERALE

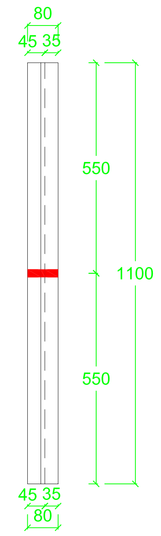

VISTA POSTERIORE

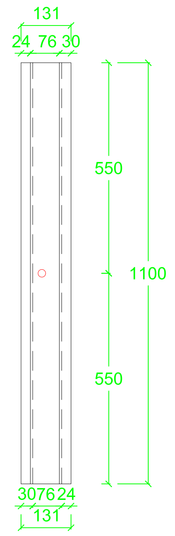

Realizzato a partire da un elemento a sezione rettangolare 80x131

PIANTA

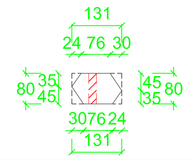

PIANTA

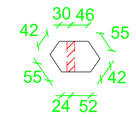

PIANTA

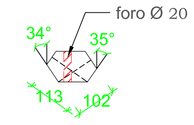

Pezzo E rif.tav.5b

Tavola laterale
del parapetto
Scala 1:4
Numero pezzi 8

VISTA DALL'ALTO TAVOLA LATERALE PARAPETTO

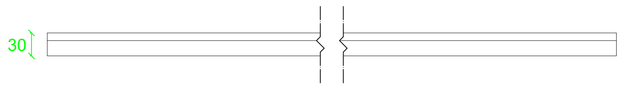

SEZIONE PARAPETTO

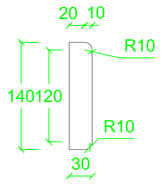

PIANTA TAVOLA LATERALE PARAPETTO

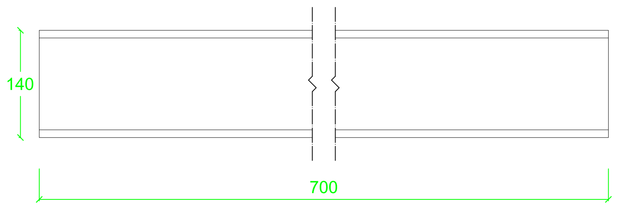

Pezzo F rif.tav.5b

Mancorrente superiore
Scala 1:4
Numero pezzi 2

SEZIONE MANCORRENTE

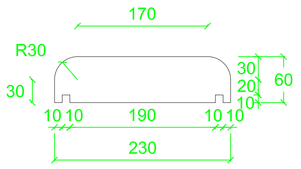

VISTA LATERALE MANCORRENTE SUPERIORE

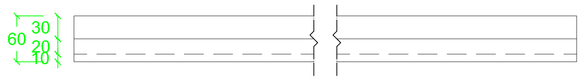

PIANTA MANCORRENTE SUPERIORE

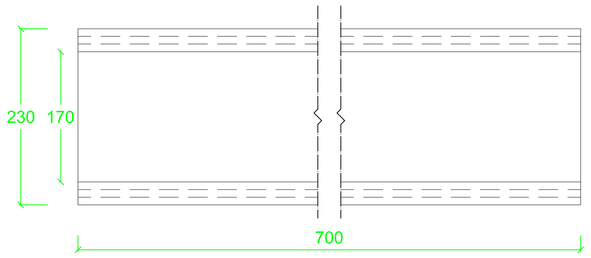

Pezzo G.1 rif.tav.5b

Tavola del piano di calpestio
Scala 1:4
Numero pezzi 6

SEZIONE TAVOLA CALPESTIO

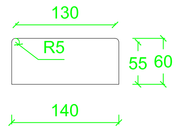

PIANTA TAVOLA CALPESTIO

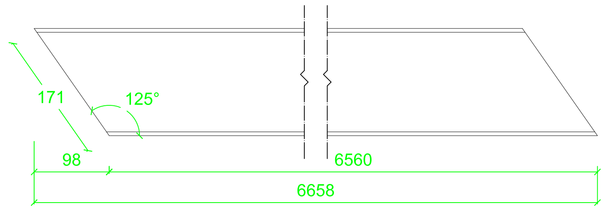

VISTA LATERALE TAVOLA CALPESTIO

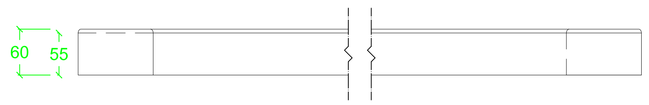

Collegamento tra i pezzi C e B

Collegamento con bulloni a testa esagonale (UNI 5727)
Bullone tipo M6 in acciaio inox.
Lunghezza gambo di 100 mm.
Scala 1:8 - dettaglio in scala 1:2

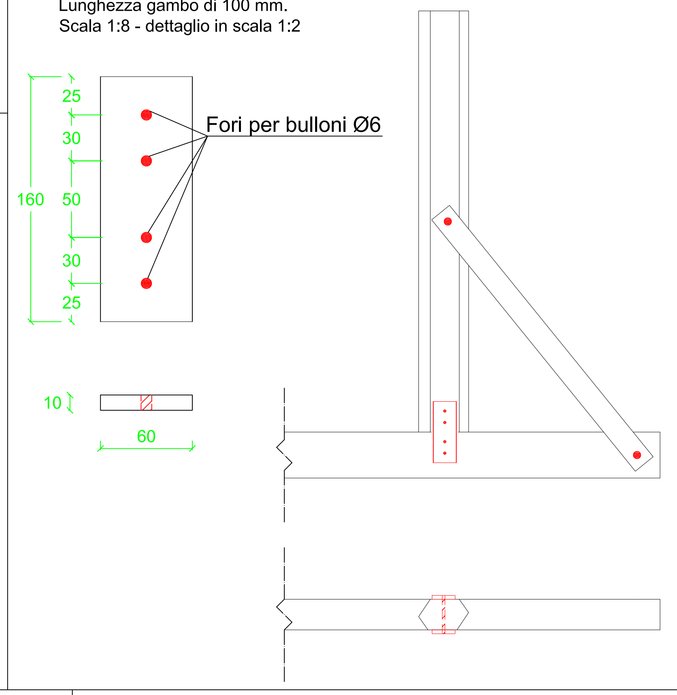

Pezzo G.2 rif.tav.5b

Tavola del piano di calpestio
Scala 1:4
Numero pezzi 4

SEZIONE TAVOLA CALPESTIO

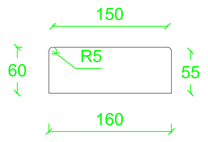

PIANTA TAVOLA CALPESTIO

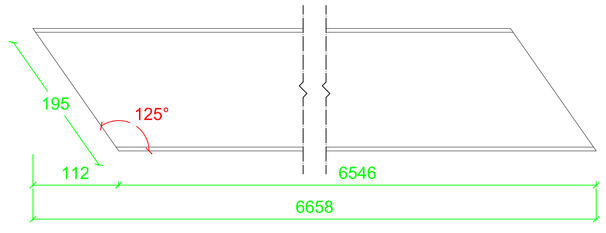

VISTA LATERALE TAVOLA CALPESTIO

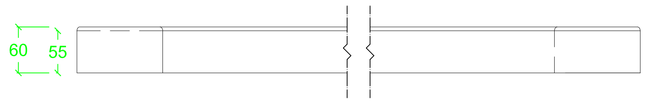

Pezzo G.3 rif.tav.5b

Tavola del piano di calpestio
Scala 1:4
Numero pezzi 4

SEZIONE TAVOLA CALPESTIO

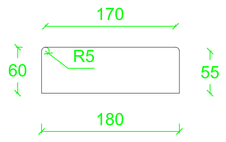

PIANTA TAVOLA CALPESTIO

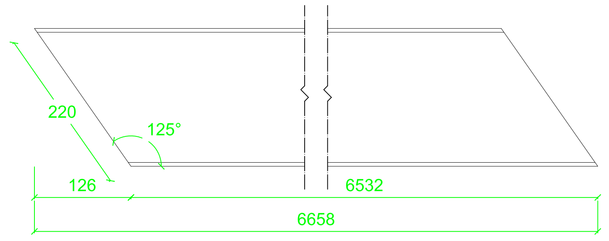

VISTA LATERALE TAVOLA CALPESTIO

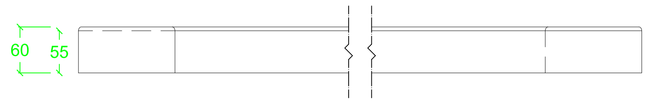

Pezzo G.4 rif.tav.5b

Tavola del piano di calpestio
Scala 1:4
Numero pezzi 4

SEZIONE TAVOLA CALPESTIO

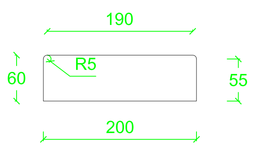

PIANTA TAVOLA CALPESTIO

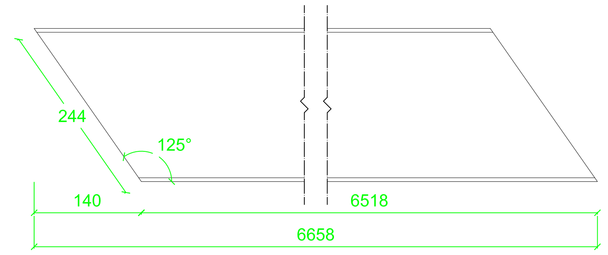

VISTA LATERALE TAVOLA CALPESTIO

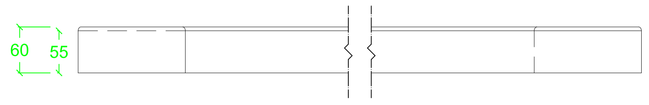

Collegamento tra i pezzi A e D

Vite tipo Torx TX40
Ø nominale 10 mm
Scala 1:4

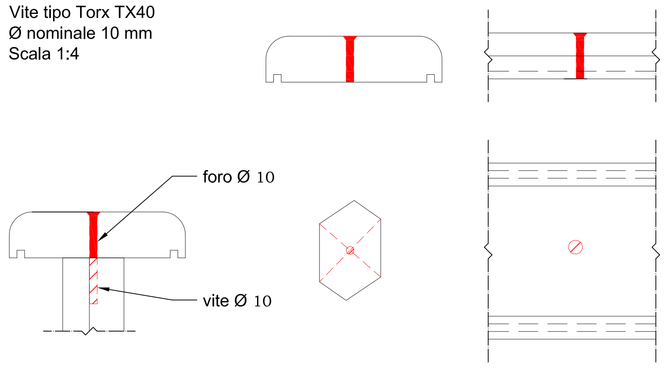

Collegamento tra i pezzi C,D e B

Incastro di un perno in legno in un foro Ø 20 mm.
Il perno dovrà avere un diametro di 1 mm inferiore
a quello del foro per permettere l'incastro.
Scala 1:16 - dettaglio in scala 1:2

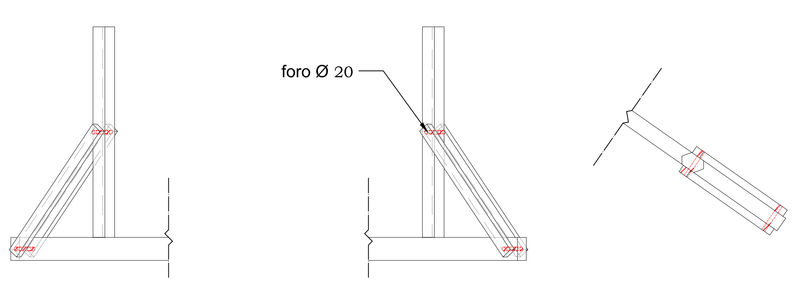

Collegamento tra i pezzi E e D

Vite tipo Torx TX40
Ø nominale 10 mm
Scala 1:4 - dettaglio in scala 1:2

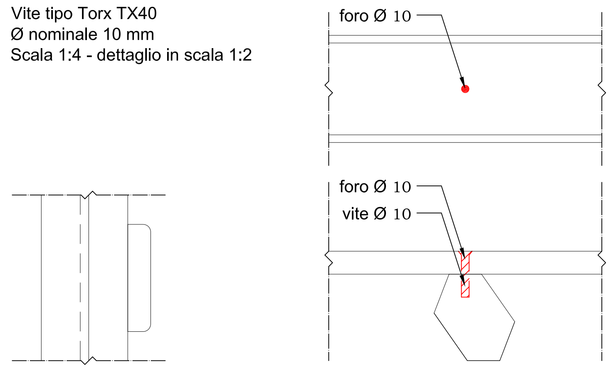

Collegamento tra i pezzi A e B

Vite tipo Torx TX40
Ø nominale 10 mm
Scala 1:4 - dettaglio in scala 1:2

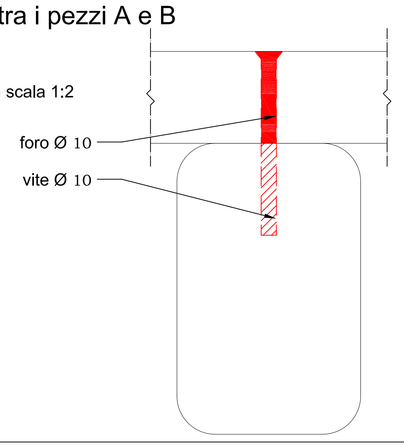

Collegamento tra i pezzi G e B

Vite tipo Torx TX40
Ø nominale 10 mm
Scala 1:40 - dettagli in scala 1:2

PIANTA DI META' IMPALCATO

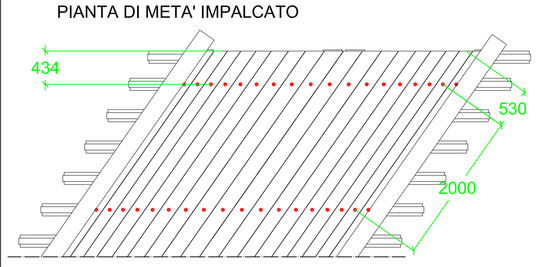

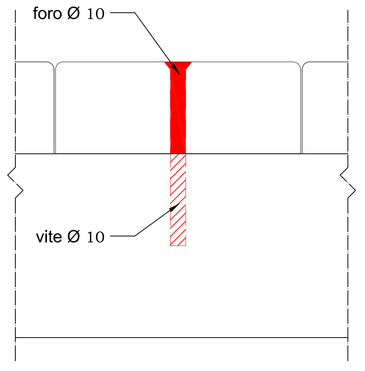

Piastra di appoggio

Piastra di appoggio delle due travi
centrali del ponte
Scala 1:8
Numero pezzi 2

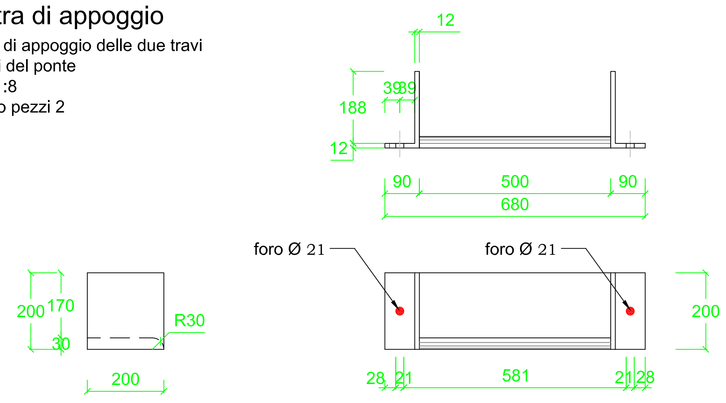

Piastra di appoggio

Piastra di appoggio della trave
laterale del ponte
Scala 1:8
Numero pezzi 4

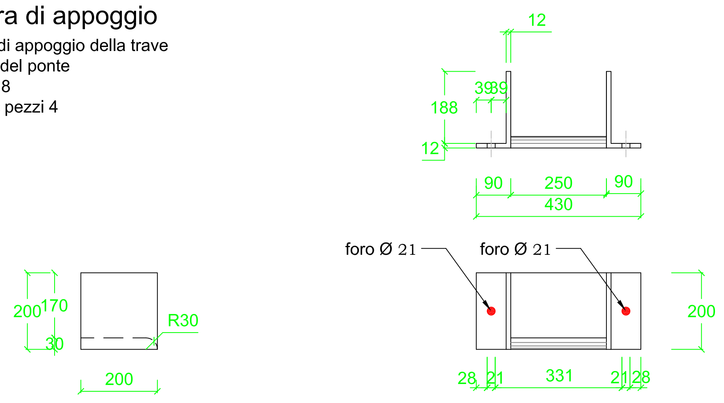

LEGNAME UTILIZZATO

In riferimento alla norma tecnica UNI 11035-2:2003, si utilizzerà "Larix Decidua Mill." in legno massiccio (EN 14081-1) lavorato in uso Savigliano con taglio fuori cuore, piallato e scortecciato:

classe di servizio	"1"
classifica	"conifere 1"
categoria	"S2 C32/C19
flessione	fm,k = 32 MPa
trazione parallela	ft,0k = 19 MPa

CALCESTRUZZO	Rck 30 N/mmq
rapporto max. a/c	0,50
classe di resistenza	RcK 30MPa
classe di esposizione	XC1
classe di consistenza	S4
d max. aggregato	20 mm
tipo di cemento	CEM I, II
classe cls	25/30 N/mmq

ACCIAIO PER C.A.	
classe di resistenza	B 450C

Committente :

CITTA' DI CASSANO D'ADDA
Piazza Matteotti, 1 - 20062 - Milano (MI)
tel. 0363366011 - fax. 036364422
e-mail: info@comune.cassanoddadda.mi.it - P.Iva 03674570159

Titolo :

Opere Infrastrutturali per la realizzazione di una pista ciclabile

TRATTO n° 2 - Cascina San Pietro - Cassano d'Adda

ALPHA CAESAR S.r.l
Via R.leoncavallo, 1
20131 Milano (MI)
Iscritta al registro
delle Imprese di Milano
Telefono 0236561601
Fax. 0236561678
direzione@alphacaesar.it

Descrizione : **Progetto esecutivo**

Ponte in legno
Tavola degli elementi del ponte

Revisione :

Nr.	Data:	Visto:

Visto per approvazione (timbro e firma)

Il progettista : Ing.Mauro Cassano
Ordine degli Ingegneri
della provincia MILANO n. A-25475
Tel.0236561601
Fax.0236561678
Cell.3382452811
direzione@alphacaesar.it

Tavola : 5c

Scala : VARIE

Protocollo : PE-04-10

Data : 25/06/2010