POSIZIONE DEI MICROPALI RISPETTO ALLE SPALLE

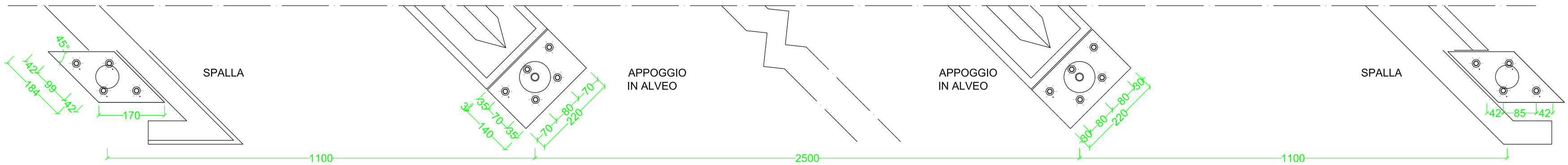

ARMATURA PLINTI DI APPOGGIO (vibrazione continua durante il getto)

Pianta fondazione pali

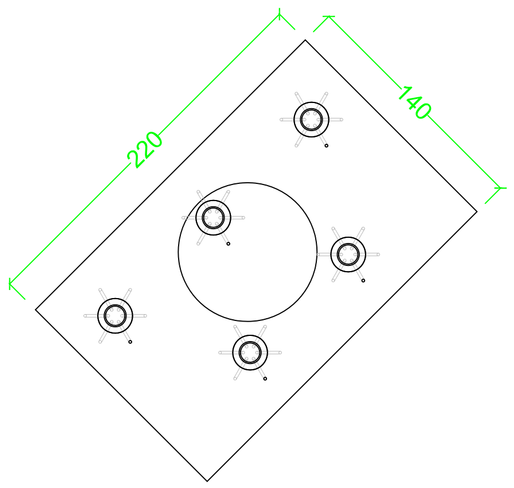

Staffe fondazione

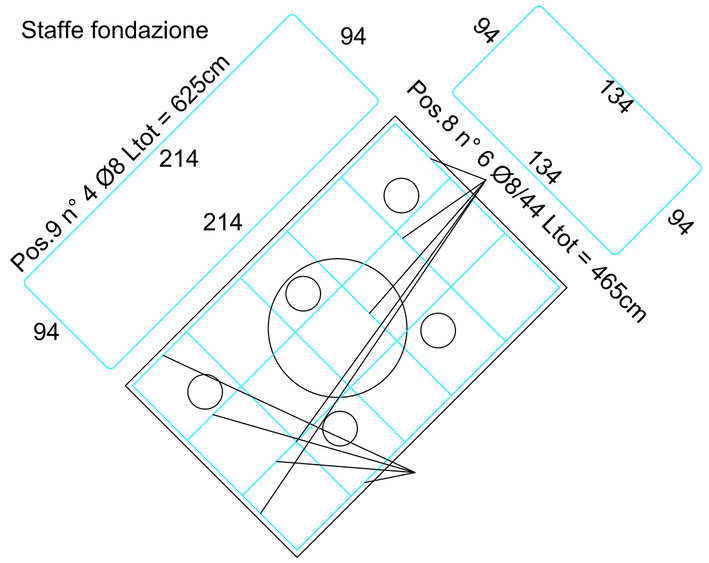

Pianta armature inferiore di fondazione

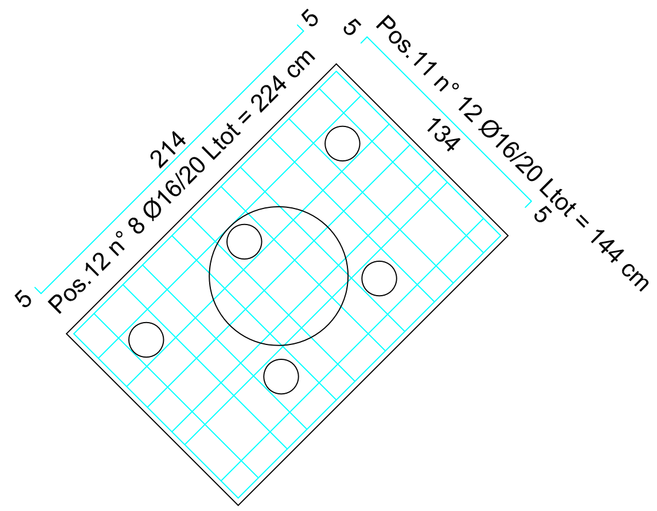

Pianta armature superiori di fondazione

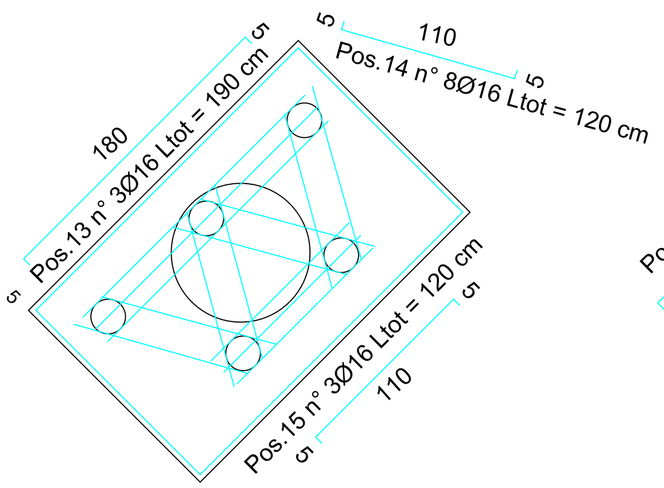

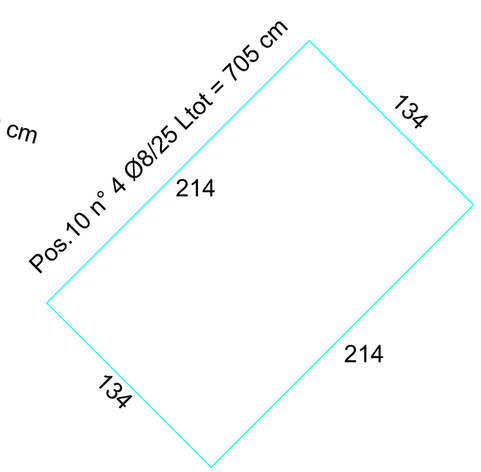

Sezione fondazione pali

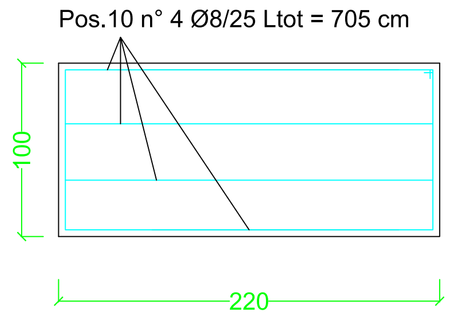

ARMATURA PLINTI SPALLA (vibrazione continua durante il getto)

Pianta fondazione pali

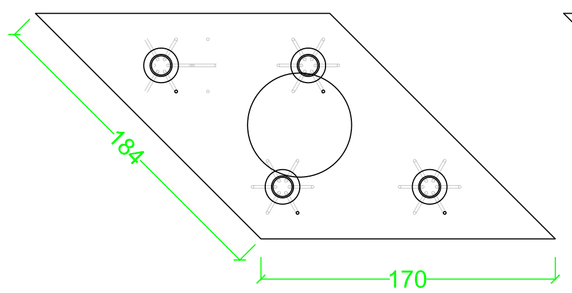

Pianta armature staffe

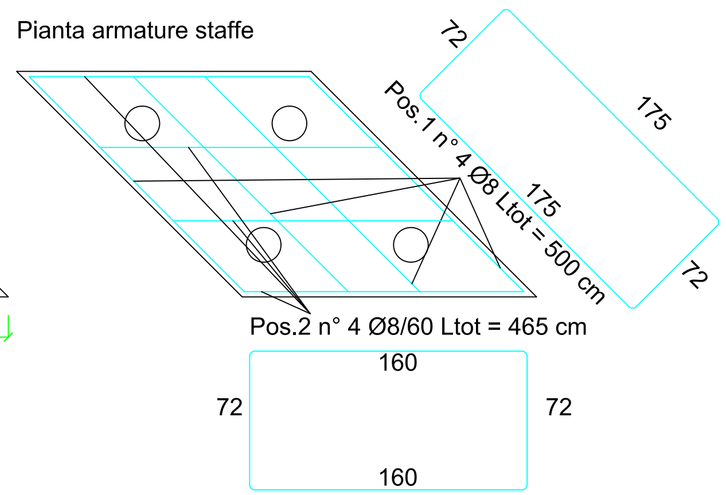

Pianta armature inferiori di fondazione

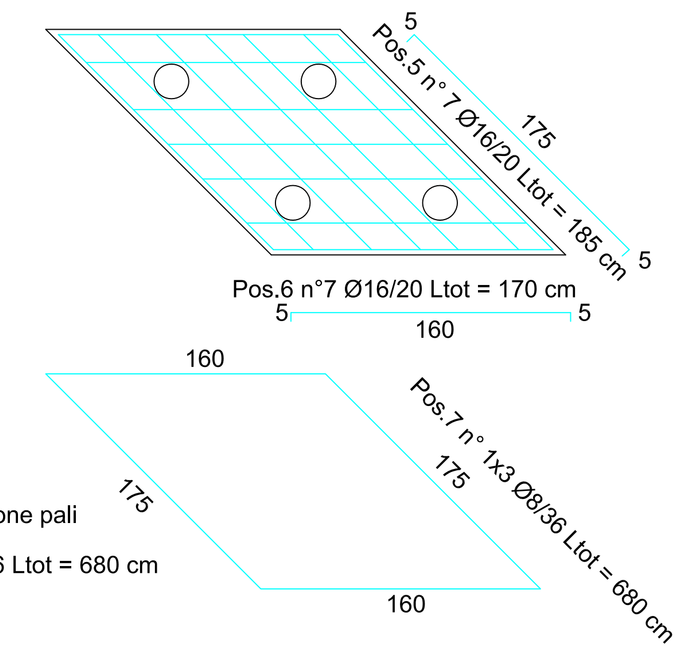

Pianta armature superiori di fondazione

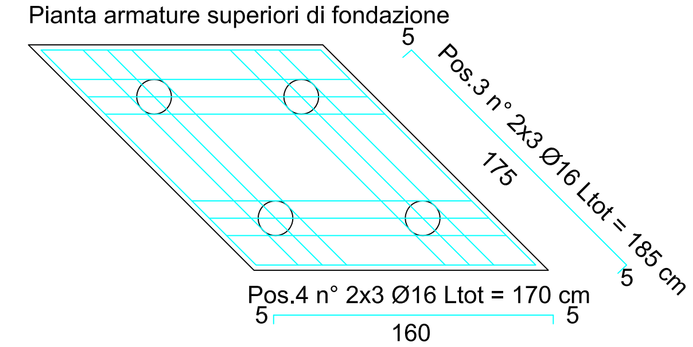

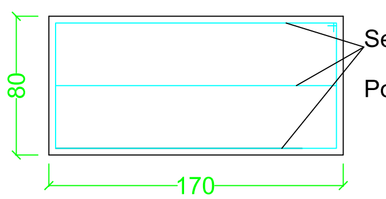

Sezione fondazione pali

Pos.7 n° 3 Ø8/36 Ltot = 680 cm

MICROPALI

Perforazione Ø 200 mm
Tipo di acciaio S355 JR
Lunghezza 12 m
Diametro esterno tubo acciaio 127 mm
Spessore tubo in acciaio 8 mm
Valvole in ragione di 3 al metro lineare

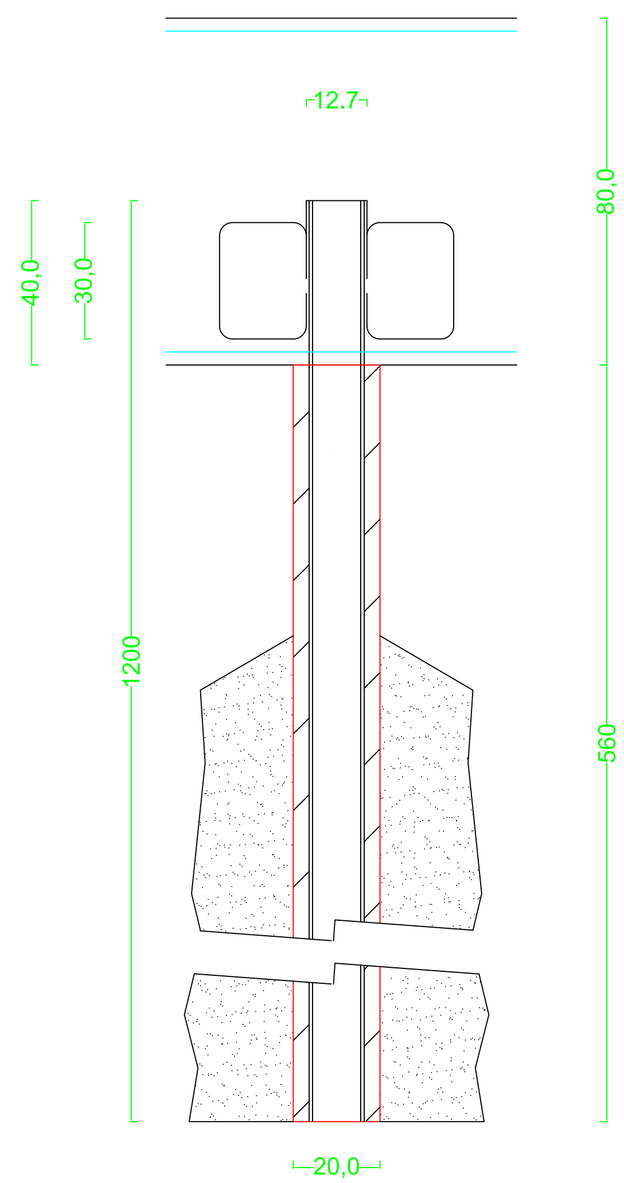

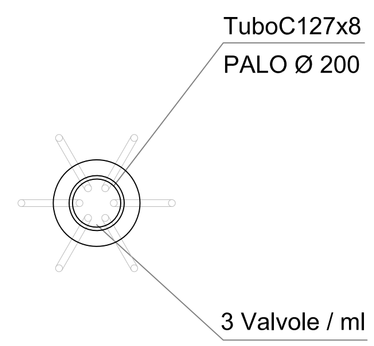

ARMATURA PILASTRI (vibrazione continua durante il getto)

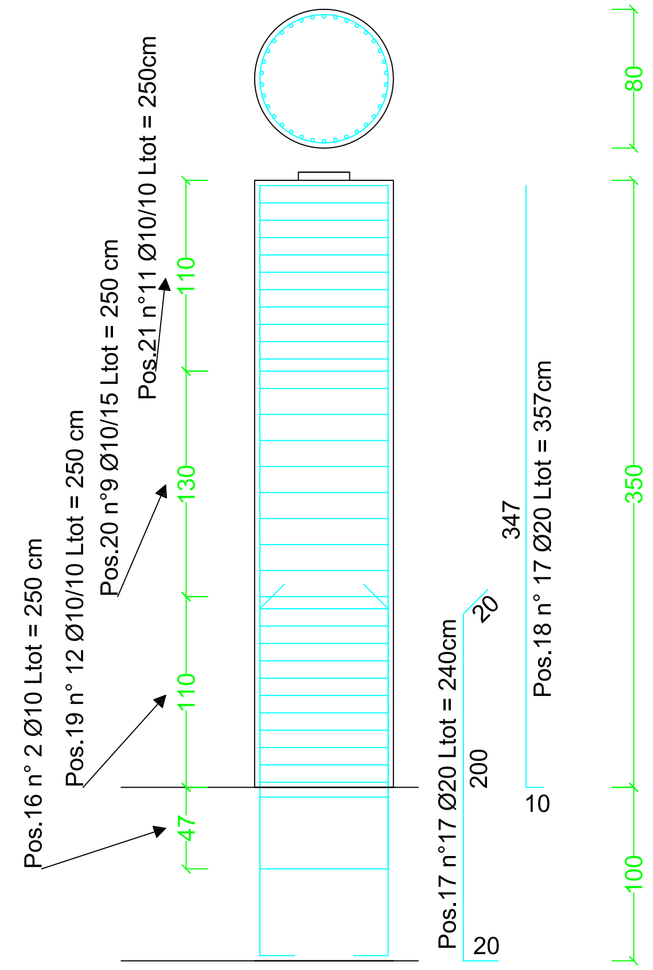

CALCESTRUZZO	Rck 40 N/mmq
rapporto max. a/c	0,50
classe di resistenza	RcK 40MPa
classe di esposizione	XC1
classe di consistenza	S4
d max. aggregato	20 mm
tipo di cemento	CEM I, II
classe cls	32/40 N/mmq

ACCIAIO PER C.A.	
classe di resistenza	B 450C

Committente :

CITTA' DI CASSANO D'ADDA

Piazza Matteotti, 1 - 20062 - Milano (MI)
tel. 0363366011 - fax. 036364422
e-mail: info@comune.cassanodadda.mi.it - P.Iva 03674570159

Titolo :

Opere di realizzazione pista ciclabile tra Cascina S.Pietro e l'area di interscambio

ALPHA CAESAR S.r.l
Via R.leoncavallo, 1
20131 Milano (MI)
Iscritta al registro
delle Imprese di Milano
Telefono 0236561601
Fax. 0236561678
direzione@alphacaesar.it

Descrizione : ***Progetto esecutivo***

Tavola dei ferri di plinti e pilastri

Tavola : **8a**

Revisione :

Nr.	Data:	Visto:

Visto per approvazione (timbro e firma)

Scala : 1:25 1:50

Il progettista : Ing.Mauro Cassano
Ordine degli Ingegneri
della provincia MILANO n. A-25475
Tel.0236561601
Fax.0236561678
Cell.3382452811
direzione@alphacaesar.it

Protocollo : PE-04-10

Data : 23/06/2010