PIANTA COPERTURA

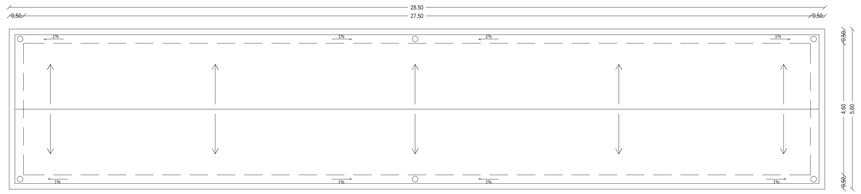

PIANTA

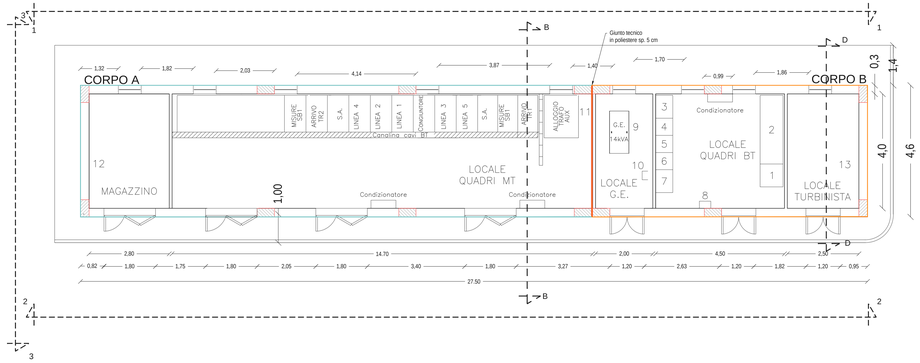

VISTA 2-2

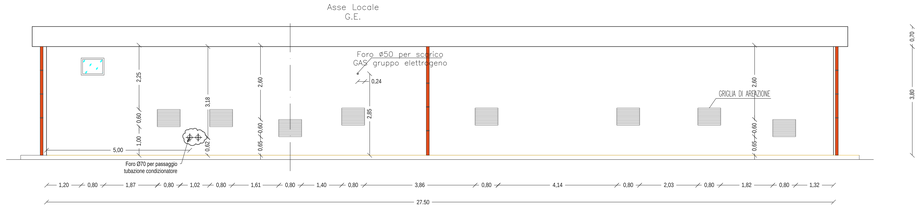

VISTA 1-1

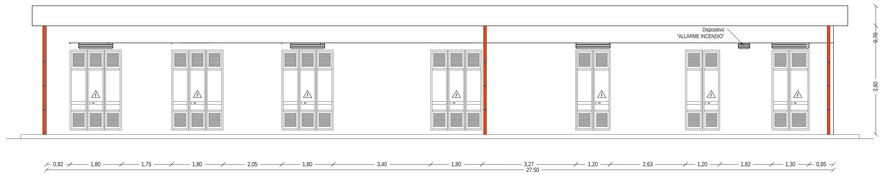

ABACO DEGLI INFISSI

	TIPOLOGIA	DIMENSIONI (m)	QUANTITA'	DESCRIZIONE
2,80 / 1,80	PORTA	1,80x2,80	4	*CARATTERISTICHE COMUNI PORTE : telaio in alluminio U a perimetro aperto sulla parte inferiore, controtelaio in acciaio zincato a caldo. Profilato in alluminio estruso a taglio termico 45/54 mm, con tre camere, guarnizione in EPDM a tre labbri, montanti e doghe termiche in alluminio. Serratura con cilindro tipo Yale, con scrocco e catenaccio. Guarnizione di battuta perimetrale in gomma neoprenica. N° 4 cerniere in acciaio con boccola di nylon autolubrificante. Prevernicatura goffrata. Verniciatura di tipo elettrostatico a mezzo di polveri poliesteri resistente agli aperti esterni. Verniciatura RAL 7042 o goffrata di colore simile. Porte con sistema di rilevata di tipo meccanico (standard per infissi da esterno). Maniglione antipanico. Gingie in acciaio inox. Alluminio anodizzato dello stesso colore dell'infisso posto sulla specchiatura superiore realizzata con sistema a lamelle orientabili.*
2,80 / 1,20	PORTA	1,20x2,80	1	
0,60 / 0,80	FINESTRA	0,80x0,60	7	*CARATTERISTICHE COMUNI FINESTRE : finestra a telaio unico, anta fissa con vetro armato, telaio in alluminio, controtelaio in acciaio zincato a caldo. Profilato in alluminio estruso a taglio termico 45/54 mm. Caprifilo interno in alluminio, sigillatura perimetrale esterna sigillante monocomponente a autoespandente. Verniciatura RAL 7042 o goffrata di colore simile.*

N.B. Le porte dovranno essere con alette regolabili con zanzariere

PARTICOLARE DELLA PAVIMENTAZIONE

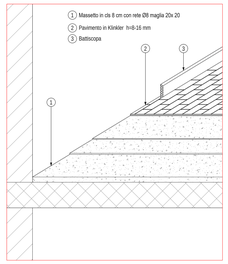

VISTA 4-4

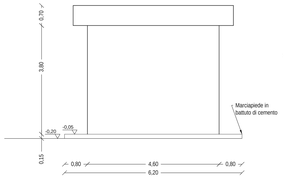

DETTAGLIO 1

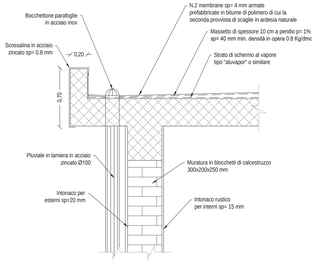

SEZIONE B-B

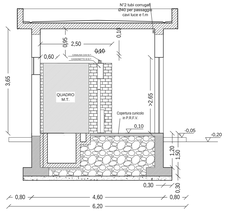

SEZIONE D-D

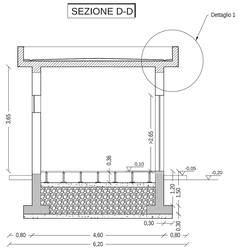

VISTA 3-3

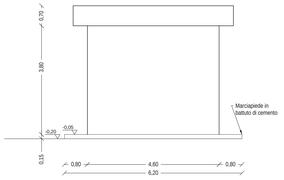

SISTEMA DI RIFERIMENTO DELLE QUOTE

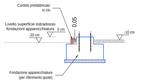

Le quote sono riferite al piano coincidente con l'estradosso delle fondazioni delle apparecchiature elettromeccaniche.

REGIONE SICILIA
Provincia di Palermo
COMUNI DI PARTINICO- MONREALE

PROGETTO
POTENZIAMENTO PARCO EOLICO PARTINICO-MONREALE

PROGETTO DEFINITIVO

COMMITTENTE
ERG Wind Sicilia 4

PROGETTISTA
Hydro Engineering s.r.l.
di Damiano e Riportella Giulio
via Rossotti, 39
91011 Alcamo (TP) Italy

ORDINE DEGLI INGEGNERI PROV. TRAPANI Ing. Giulio Riportella N. 724

OGGETTO DELL'ELABORATO
EDIFICIO SOTTOSTAZIONE:
ARCHITETTONICO

REV	DATA	ATTIVITA'	REDATTO	VERIFICATO	APPROVATO
0	20/07/2018	PRIMA EMISSIONE	GL	VF	MG

CODICE PROGETTISTA	DATA	SCALA	FORMATO FOGLIO	CODICE COMMITTENTE					
				CNC	TIT.COD.	PROG.	DIS.		
	20/07/2018	1:50	A1x3 1 di 3	PAR	ENG	TAV	0084	00	

NOME FILE: SAL-ENG-TAV-0084_00.dwg

Alla Proprietà Ditta E' vietato ogni utilizzo o copia del presente documento che non sia stato esplicitamente richiesto e non autorizzato per iscritto.

ISO A1x3

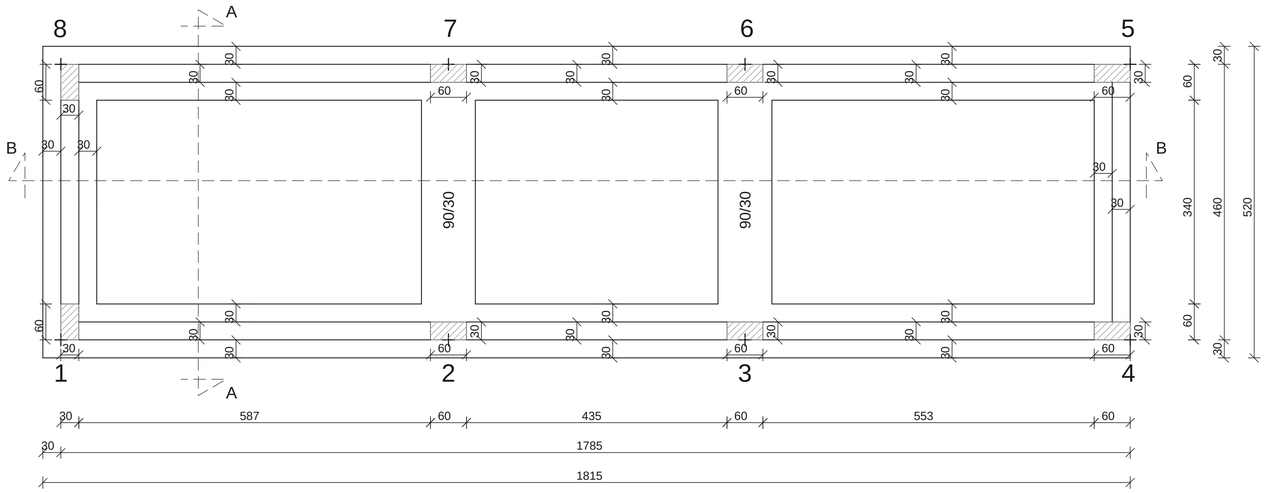

PIANTA IMPALCATO QUOTA m: 0,00

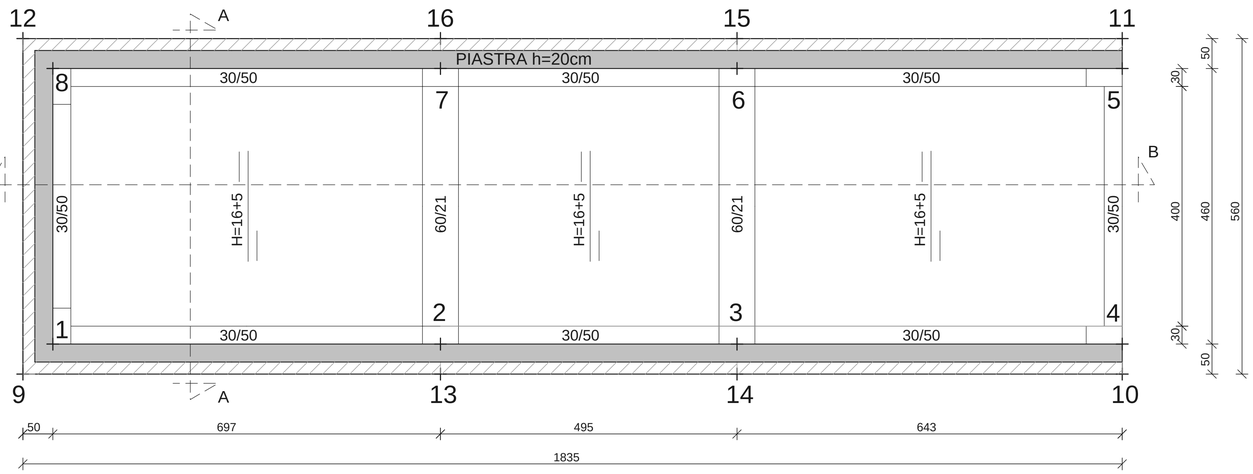

PIANTA IMPALCATO QUOTA m: 3,95

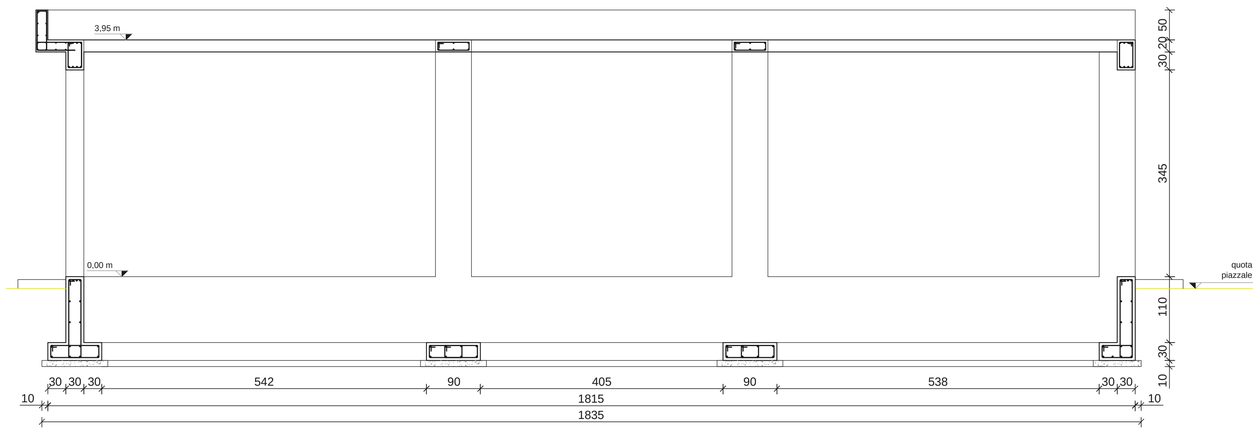

SEZIONE B-B

Materiali:	
Calcestruzzo	
1) Classe di resistenza	C 25/30
2) Classe di esposizione fondazioni	XC2
3) Classe di esposizione elevazione	XC1
4) Classe di consistenza	S4
5) Copriferro fondazione	45 mm
6) Copriferro elevazione	35 mm
Acciaio	
7) Tipo di acciaio	B 450 C
8) Tensione carat. di snervamento	$f_{yk} \geq 440$ N/mmq
9) Tensione carat. di rottura	$f_{tk} \geq 540$ N/mmq

PARTICOLARE A - Aggetto in c.a.

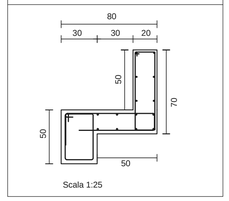

Scala 1:25

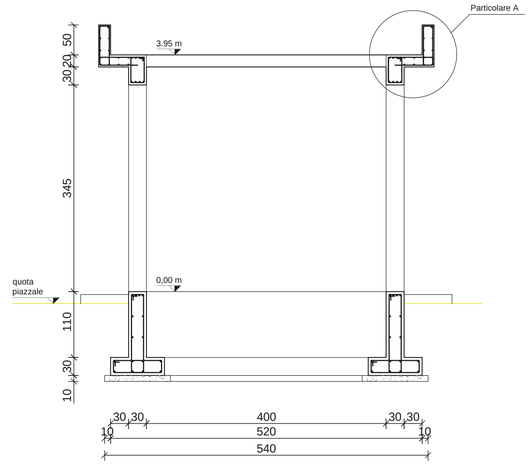

SEZIONE A-A

PLANIMETRIA DI INQUADRAMENTO NON IN SCALA

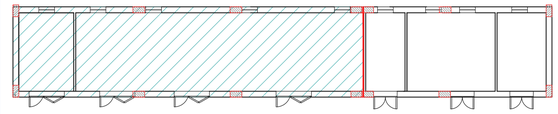

CORPO A

REGIONE SICILIA

Provincia di Palermo

COMUNI DI PARTINICO- MONREALE

PROGETTO

POTENZIAMENTO PARCO EOLICO PARTINICO-MONREALE

PROGETTO DEFINITIVO

COMMITTENTE

ERG Wind Sicilia 4

PROGETTISTA

Hydro Engineering s.s.
di Damiano e Mariano Galbo
via Rossotti, 39
91011 Alcamo (TP) Italy

ORDINE DEGLI INGEGNERI
Ing. Mariano Galbo
N. 724
PROV. TRAPANI

OGGETTO DELL'ELABORATO

EDIFICIO SOTTOSTAZIONE:
STRUTTURALE CORPO A

REV.	DATA	ATTIVITA'	REDATTO	VERIFICATO	APROVATO
0	20/07/2018	PRIMA EMISSIONE	GP	VF	MG

CODICE PROGETTISTA	DATA	SCALA	FORMATO	FOGLIO	CODICE COMMITTENTE				
					IMP.	DISC.	TIPO DOC.	PROGR.	REV.
	20/07/2018	1:50	A1	2 di 3	PAR	ENG	TAV	0084	00

NOME FILE: SAL-ENG-TAV-0084_00.dwg

ERG Wind Sicilia 4 S.r.l. si riserva tutti i diritti su questo documento che non può essere riprodotto neppure parzialmente senza la sua autorizzazione scritta.

ISO A1

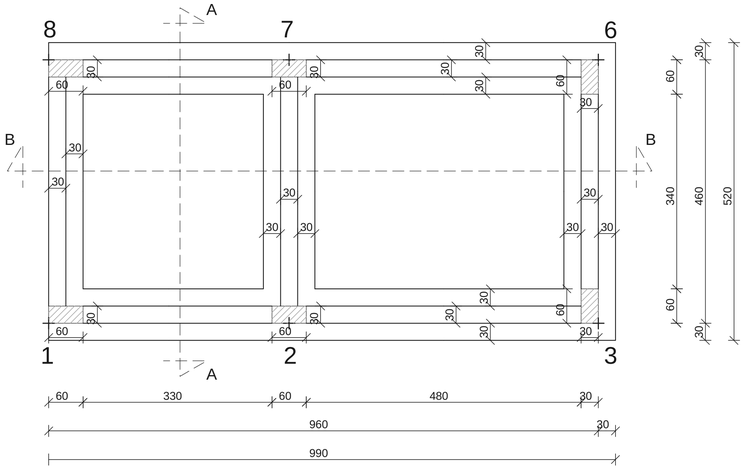

PIANTA IMPALCATO QUOTA m: 0.00

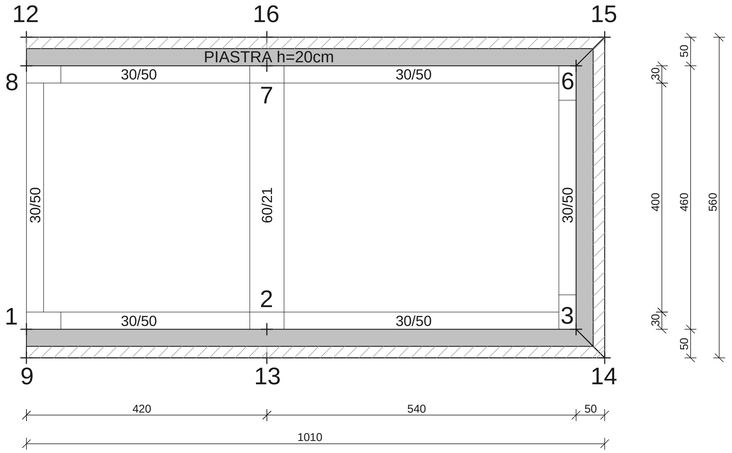

PIANTA IMPALCATO QUOTA m: 3,95

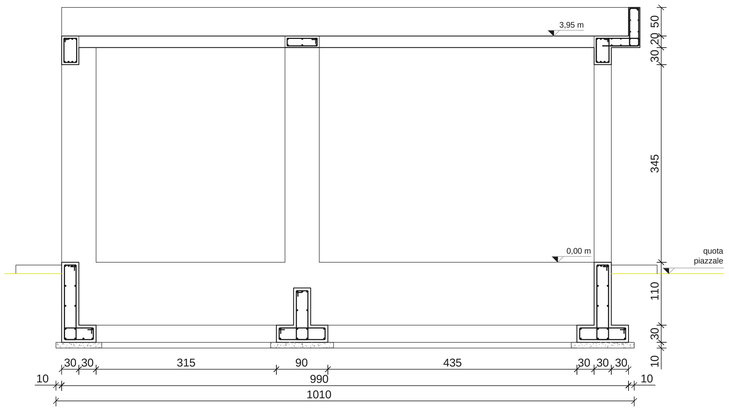

SEZIONE B-B

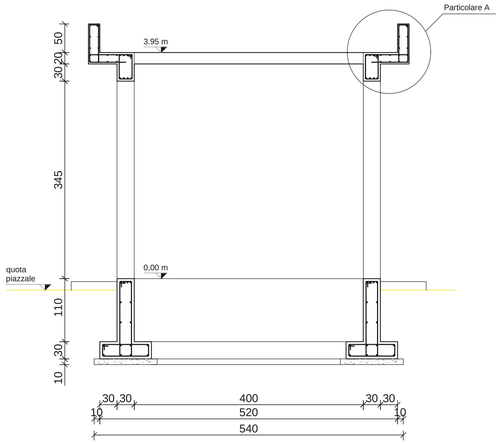

SEZIONE A-A

PARTICOLARE A - Aggetto in c.a.

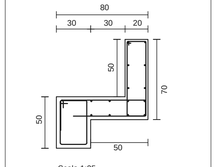

Scala 1:25

Materiali:	
Calcestruzzo	
1) Classe di resistenza	C 25/30
2) Classe di esposizione fondazioni	XC2
3) Classe di esposizione elevazione	XC1
4) Classe di consistenza	S4
5) Copriferro fondazione	45 mm
6) Copriferro elevazione	35 mm
Acciaio	
7) Tipo di acciaio	B 450 C
8) Tensione carat. di snervamento	$f_{yk} \geq 440$ N/mmq
9) Tensione carat. di rottura	$f_{tk} \geq 540$ N/mmq

PLANIMETRIA DI INQUADRAMENTO NON IN SCALA

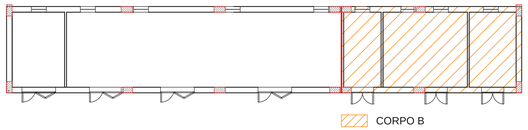

REGIONE SICILIA

Provincia di Palermo

COMUNI DI PARTINICO- MONREALE

PROGETTO

POTENZIAMENTO PARCO EOLICO PARTINICO-MONREALE

PROGETTO DEFINITIVO

COMMITTENTE

ERG Wind Sicilia 4

PROGETTISTA

Hydro Engineering s.s.
di Damiano e Mariano Galbo
via Rossotti, 39
91011 Alcamo (TP) Italy

ORDINE DEGLI INGEGNERI PROV. TRAPANI
Ing. Mariano Galbo N. 724

OGGETTO DELL'ELABORATO

EDIFICIO SOTTOSTAZIONE:
STRUTTURALE CORPO B

REV.	DATA	ATTIVITA'	REDATTO	VERIFICATO	APROVATO
0	20/07/2018	PRIMA EMISSIONE	GP	VF	MG

CODICE PROGETTISTA	DATA	SCALA	FORMATO	FOGLIO	CODICE COMMITTENTE				
					IMP.	DISC.	TIPO DOC.	PROGR.	REV.
	20/07/2018	VARIE	A3 x 3	3 di 3	PAR	ENG	TAV	0084	00

NOME FILE: SAL-ENG-TAV-0084_00.dwg

ERG Wind Sicilia 4 S.r.l. si riserva tutti i diritti su questo documento che non può essere riprodotto neppure parzialmente senza la sua autorizzazione scritta.

ISO A3x3