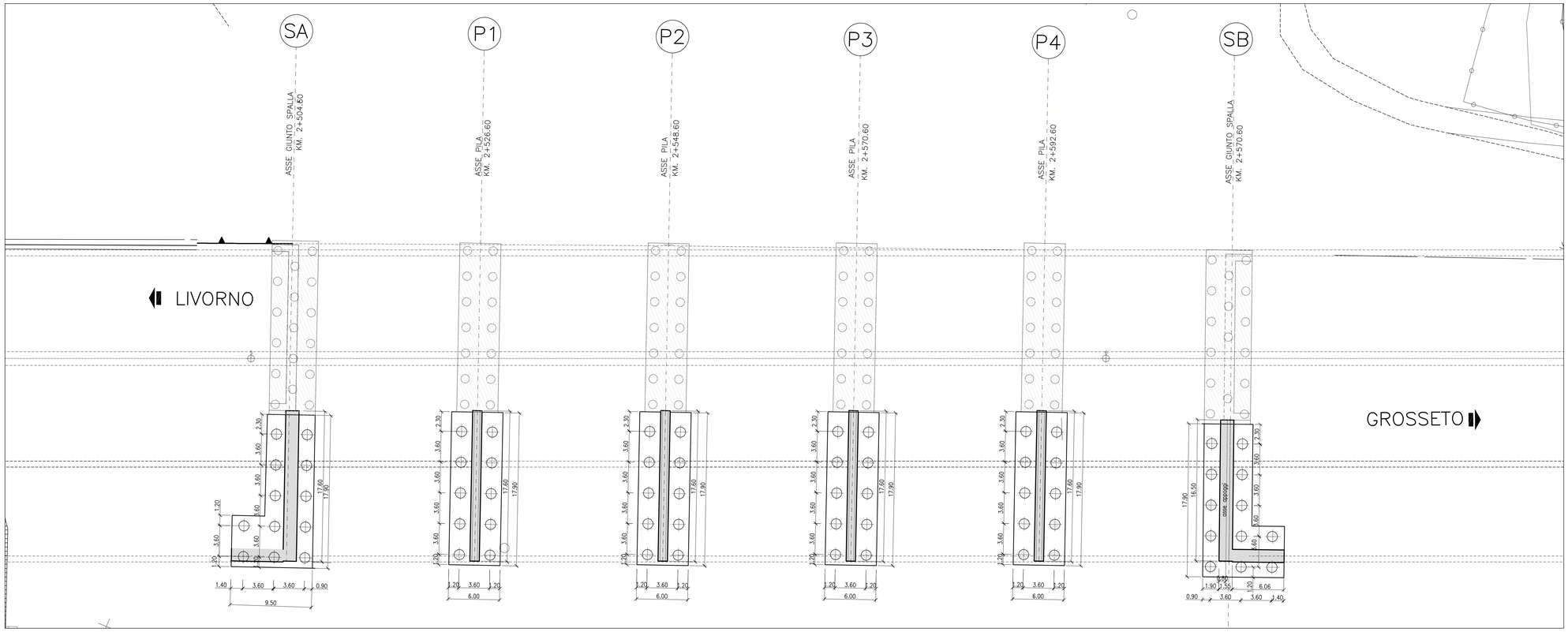

PIANTA FONDAZIONI – 1:200

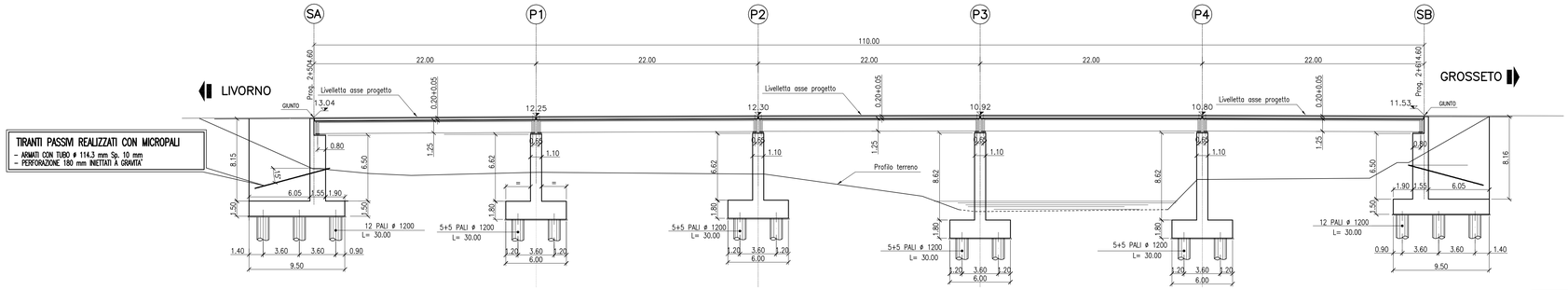

PROFILO LONGITUDINALE – 1:200

NOTE GENERALI

- GLI APPARECCHI DI APPOGGIO ESISTENTI SONO DA SOSTITUIRE PREVIO SOLLEVAMENTO DELL'IMPALCATO CON APPARECCHIATURA IDRAULICA POSTA AL DI SOTTO DELLE TRAVI ESISTENTI; IL PIANO DI POSA DOVRA' ESSERE LIVELLATO CON MALTA CEMENTIZIA COLABILE REODINAMICA.
- IL PARAGHIAIA DELLA SPALLA ESISTENTE DA DEMOLIRE E RIPRISTINARE DOVRA' ESSERE GETTATO CON QUELLO DELLA PARTE DA AMPLIARE

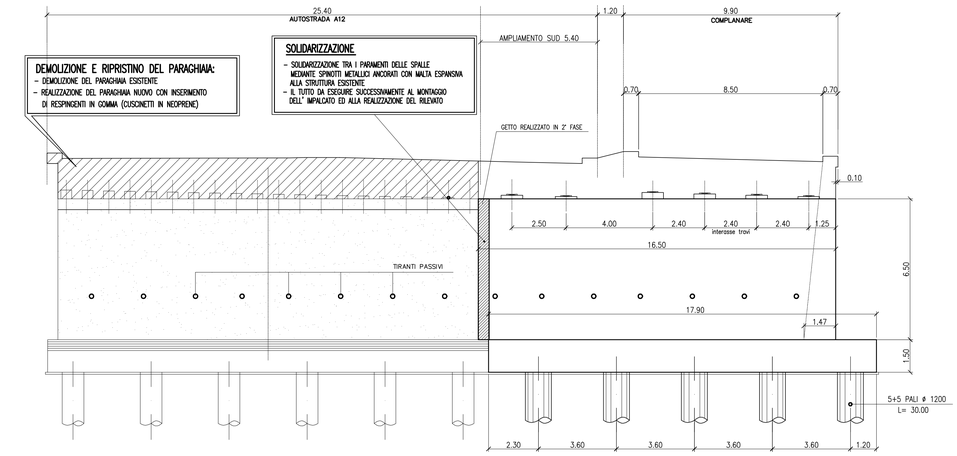

SEZIONE TRASVERSALE IN PROSSIMITA' DELLA SPALLA LATO GROSSETO – 1:100

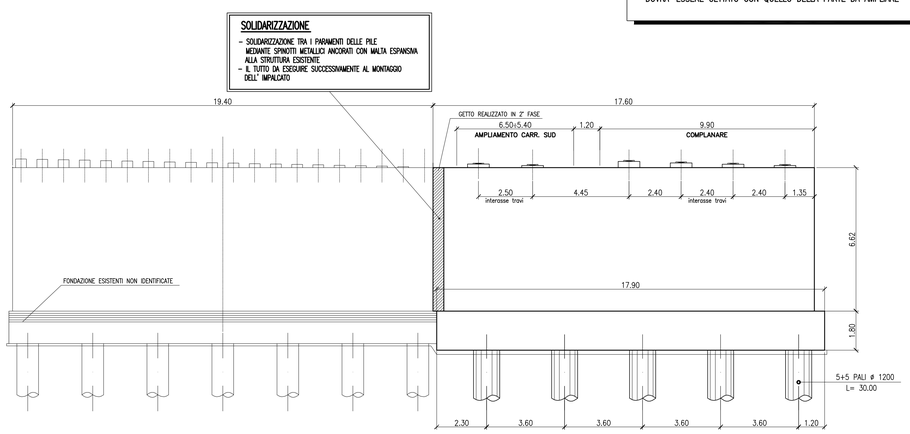

SEZIONE TRASVERSALE IN PROSSIMITA' DELLA PILA "P2" – 1:100

TABELLA MATERIALI:

PER QUANTO NON SPECIFICATO NEL SEGUITO, IN PARTICOLARE RELATIVAMENTE ALLE CARATTERISTICHE DEI MATERIALI, ALLE SPECIFICHE PER L'ESECUZIONE DEI LAVORI ED AI CONTROLLI DA ESEGUIRE, SI DOVRA' FARE RIFERIMENTO ALLE NORME TECNICHE D'APPALTO;

CALCESTRUZZO:
MAGRO DI FONDAZIONE (non strutturale):
- Classe di resistenza C12/15
PALI:
- Classe di resistenza C25/30
- Classe di esposizione XC2
FONDAZIONI SPALLE E PILE:
- Classe di resistenza C28/35
- Classe di esposizione XC2
ELEVAZIONI SPALLE, PILE, BAGGIOLI E RITEGNI SISMICI:
- Classe di resistenza C32/40
- Classe di esposizione XC4
ELEVAZIONI SPALLE, PILE, BAGGIOLI E RITEGNI SISMICI (Solo per OPERE In AMPLIAMENTO):
- Classe di resistenza C28/35
- Classe di esposizione XC4
SOLETTA IN C.A. E CORDOLI:
- Calcestruzzo espansivo all'aria con ritiro <100micron/m a 28gg (Solo per AMPLIAMENTI SOLETTA)
- Classe di resistenza C35/45
- Classe di esposizione XC4
BAGGIOLI E RITEGNI SISMICI (Solo per STRUTTURE ESISTENTI);
- Calcestruzzo espansivo all'aria con ritiro <100micron/m a 28gg
- Classe di resistenza C32/40
- Classe di esposizione XC4
PREDALLE:
- Classe di resistenza C35/45
- Classe di esposizione XC4
ACCIAIO PER ARMATURE ORDINARIE:
- Acciaio in barre nervate tipo B450C
fyk ≥ 450 MPa
ftk ≥ 540 MPa
TRAVI PREFABBRICATE IN C.A.P.
- Classe di resistenza C45/55
- Acciaio trefoli fptk > 1860 MPa
fp(1)k > 1670 Mpa

COPRIFERRO per pali trivellati: 60.0 mm (ØPALO>600mm)
COPRIFERRO per solette, travi prefab.: 35.0 mm
COPRIFERRO per fondazioni ed elevazioni: 40.0mm
N.B. MATERIALI CONFORMI ALLE NORME:
UNI EN 206-1: 2006
UNI EN 11104: 2004
UNI EN ISO 15630: 2004

RINFORZO SPALLE:

- Calcestruzzo parete di paccaggio C32/40
- Malta per iniezione micropali:
miscela composita da 100kg di cemento di altoforno o pozzolanico, acqua (A/C <0.4), filler, additivata con antiritiro

NOTA BENE:

- I MICROPALI DI RINFORZO DELLE SPALLE ESISTENTI ANDRANNO ESEGUITI DOPO LA MESSA FUORI ESERCIZIO DEI TIRANTI DELLE EVENTUALI OPERE PROVVISIONALI ED IN ASSENZA DI SOVRACCARICHI ACCIDENTALI SULLA MASSICCIATA STRADALE

NOTA:
LE QUOTE DELL'ESISTENTE SARANNO SOGGETTE A RISCONTRO

Società Autostrada Tirrenica p.A.
GRUPPO AUTOSTRADE PER L'ITALIA S.p.A.

AUTOSTRADA (A12) : ROSIGNANO – CIVITAVECCHIA
LOTTO 2
TRATTO: SAN PIETRO IN PALAZZI – SCARLINO
PROGETTO DEFINITIVO
INFRASTRUTTURA STRATEGICA DI PREMINENTE INTERESSE NAZIONALE LE CUI PROCEDURE DI APPROVAZIONE SONO REGOLATE DALL' ART. 161 DEL D.LGS. 163/2006

AU– CORPO AUTOSTRADALE

OPERE D'ARTE MAGGIORI
VIADOTTI
AMPLIAMENTO VIADOTTO CECINA
al Km 2+559.63
PIANTA FONDAZIONI, PROFILO LONGITUDINALE E SEZIONI TRASVERSALI

IL RESPONSABILE PROGETTAZIONE SPECIALISTICA	IL RESPONSABILE INTEGRAZIONE PRESTAZIONI SPECIALISTICHE	IL DIRETTORE TECNICO
Ing. Guido Furlanetto Ord. Ingg. Milano N.10984 RESPONSABILE UFFICIO STR	Ing. Alessandro Alfi Ord. Ingg. Milano N. 20015 COORDINATORE GENERALE APS	Ing. Maurizio Torresi Ord. Ingg. Milano N. 16492 RESPONSABILE DIREZIONE SVILUPPO INFRASTRUTTURE

RIFERIMENTO ELABORATO	DIRETTORIO			FILE		DATA:	REVISIONE n.	data
WBS	codice commessa	n.prog.	unita'	n. progressivo		FEBBRAIO 2011		
VI02	1 2 1 2 1 2 0 1	S T R	0 3 1	– –	SCALA: VARIE			

spea autostrade ingegneria europea	ELABORAZIONE GRAFICA A CURA DI :	
	ELABORAZIONE PROGETTUALE A CURA DI :	
CONSULENZA A CURA DI :	IL RESPONSABILE UFFICIO/UNITA' :	Ing. Guido Furlanetto O.I. Milano N.10984

RESPONSABILE DI COMMESSA	VISTO DEL COMMITTENTE	VISTO DEL CONCEDENTE
Ing. Michele Porretta Ord. Ingg. Avellino N. 933 COORDINATORE OPERATIVO DI PROGETTO	SAT	

IL PRESENTE DOCUMENTO NON POTRA' ESSERE COPIATO, RIPRODOTTO O ALTRIMENTI PUBBLICATO, IN TUTTO O IN PARTE, SENZA IL CONSENSO SCRITTO DELLA SOC. AUTOSTRADE PER L'ITALIA S.P.A.. DON UTILIZZO NON AUTORIZZATO SARA' PERSEGUITO A NORMA DI LEGGE.
THIS DOCUMENT MAY NOT BE COPIED, REPRODUCED OR PUBLISHED, EITHER IN PART OR IN ITS ENTIRETY, WITHOUT THE WRITTEN PERMISSION OF SOC. AUTOSTRADE PER L'ITALIA S.P.A.. UNAUTHORIZED USE WILL BE PROSECUTED BY LAW.