CARPENTERIA FONDAZIONE
SCALA 1:50

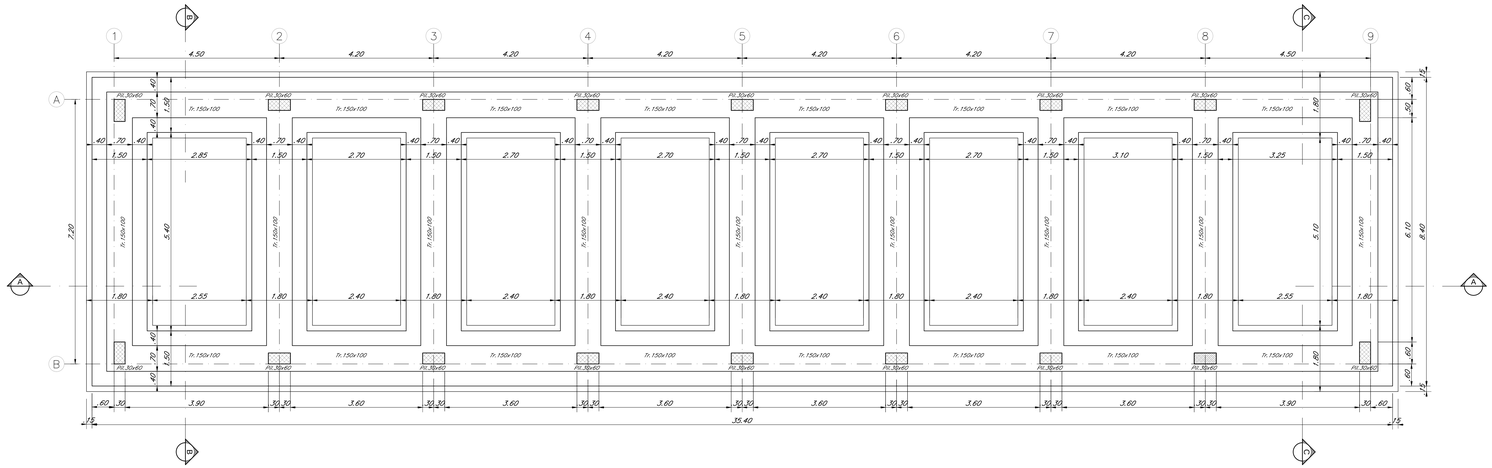

CARPENTERIA COPERTURA
SCALA 1:50

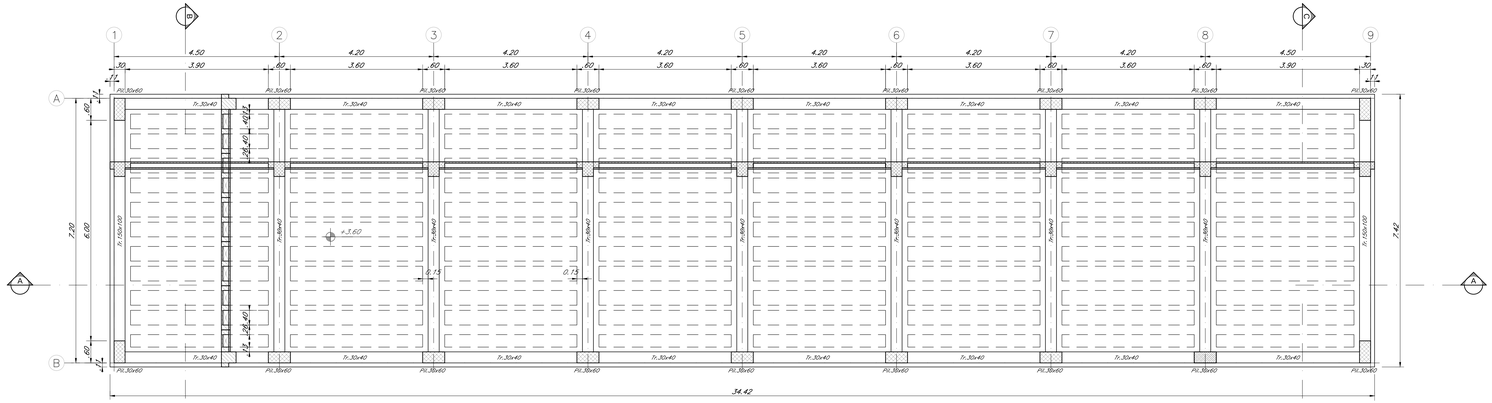

SEZIONE A–A'
SCALA 1:50

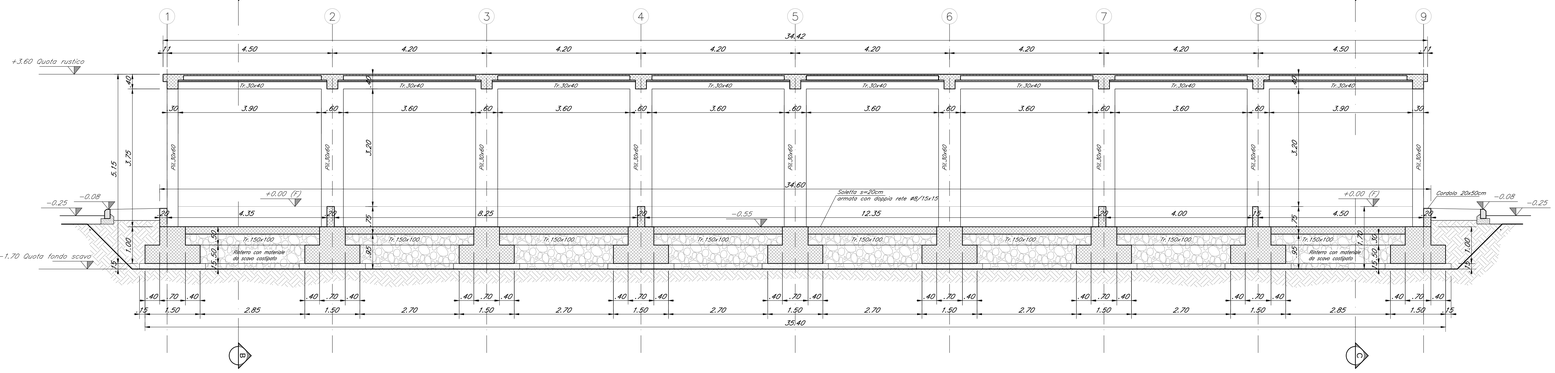

SEZIONE SOLAIO
SCALA 1:10

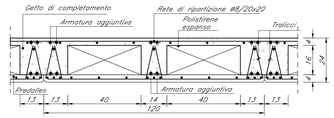

SEZIONE C–C'
SCALA 1:50

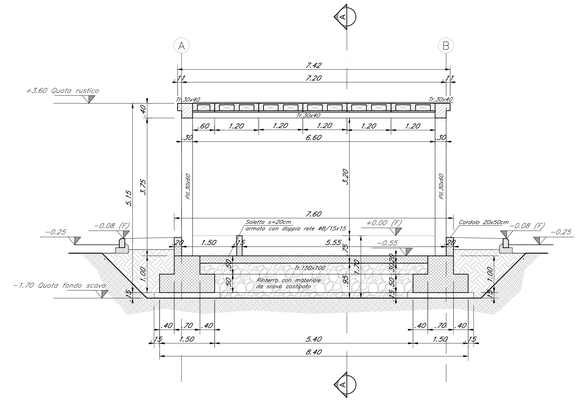

SEZIONE B–B'
SCALA 1:50

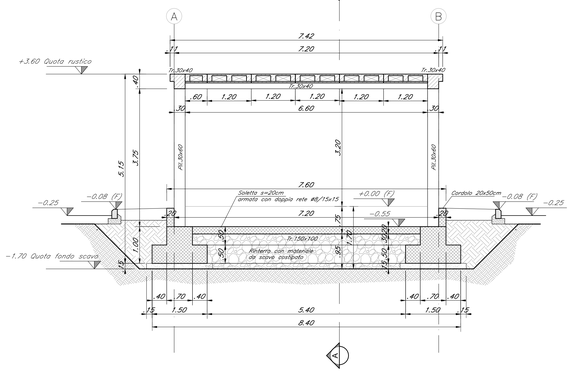

TABELLA MATERIALI

CALCESTRUZZO

Classe di lavorabilità	Classe di esposizione ambiente (Tab.4)	Classe di esposizione ambiente (UNI EN 206)	Rapporto A/C max	Compi di impiego
S4–S5	C30/45	XC3	0.45	– Impalcati ed elementi in c.a.p. prefabbricati
S5	C35/45	XC3	0.45	– Impalcati ed elementi in c.a.p. gettati in opera
S4	C35/45	XC3	0.45	– Elementi prefabbricati in c.a. per strutture fuori terra
S3–S4	C25/30	XC1	0.55	– Cordolette portacavi ed altri elementi prefabbricati senza funzioni strutturali
S4–S5	C30/37	XC3	0.55	– Impalcati in c.a. ordinari – Solette in c.a.c. gettate in opera in elevazione
S3–S4	C30/37	XC3	0.55	– Pile e spalle – Baggioli e pulvini – Strutture in c.a. in elevazione
S3–S4	C30/37	XA1	0.55	– Tombini a struttura scatolare e circolare
S3–S4	C30/37	XC3	0.55	– Muri di controripa/ed/essecorpo, soltivolta scatolari, muri reggispinta
S3–S4	C25/30	XC2	0.60	– Fondazioni non armate (pozzi, sottopiloni, pilami per difese spondali, etc.)
S3–S4	C25/30	XC2	0.60	– Solettoni di fondazione, fondazioni armate e plinte di voro
S3–S4	C25/30	XC1	0.60	– Cunette cassette e cordoli
S4–S5	C25/30	XC2	0.60	– Pali (di parete o opere di sostegno), diaframmi e restivi cordoli di collegamento gettati in opera
S4–S5	C25/30	XC2	0.60	– Pali/elefanoni di fondazione gettati in opera
S3–S4	C28/35	XC3	0.45	– Fabbricati
––	C12/15	X0	––	– Magrone e riempimento di livellamento

ACCIAIO

ACCIAIO IN BARRE PER GETTI E RETI ELETTROSALDATE	B450C fyk=450Mpa fttk=540Mpa ftk/fyk ≥ 1.15 ÷ 1.35 fyk= tensione caratteristica di snervamento ftk= tensione caratteristica di rottura
ACCIAIO ARMONICO DI TIPO STABILIZZATO PER TIRANI E TRAVERSI	Trefoli ØL6" fptk 1860MPa – fp(1)k 1670MPa o trave
ACCIAIO PER ARMATURA MICROPALI	S355JR
ACCIAIO PER CARPENTERIA METALLICA	S355JR

LE CARATTERISTICHE DEI MATERIALI INDICATE IN TABELLA SONO REQUISITI MINIMI VALIDI PER TUTTO IL PROGETTO E DEVONO CONSIDERARSI SUPERANTE DALLE PRESCRIZIONI RIPORTATE SULLE ELABORATI DELLE SINGOLE OPERE, OVE PIU' RESTRITTIVE

PRESCRIZIONI

COPRIFERRO NETTO

- PALI DI FONDAZIONE E PER PARATIE, DIAFRAMMI E RELATIVI CORDOLI.....S=60 mm
- PLINTI, PLATEE, SOLETTONI DI FONDAZIONI ARMATE.....S=40 mm
- FONDAZIONI NON ARMATE.....S=40 mm
- OPERE IN ELEVAZIONE IN VISTA (PILE, SPALLE, BAGGIOLI, PULVINI).....S=40 mm
- OPERE IN ELEVAZIONE CON SUPERFICI INTERRATE O NON ISPEZIONABILI.....S=40 mm
- SOLETTE DA PONTE – ESTRADOSSO.....S=35 mm
- SOLETTE DA PONTE – INTRADOSSO (GETTO IN OPERA).....S=25 mm
- SOLETTE DA PONTE – INTRADOSSO (GETTO SU PREDALLES).....S=20 mm
- IMPALCATI IN C.A.P. – CAVI PRE–TESI.....S=40 mm
- IMPALCATI IN C.A.P. – CAVI POST–TESI.....S=max(Φ_{guaine}; 50mm)
- IMPALCATI IN C.A.P. – CAVI POST–TESI (Grandi guaine).....S=max(Φ_{guaine}; 60mm)
- PREDALLES.....S=20 mm
- PREDALLES CON FUNZIONI STRUTTURALI.....S=20 mm
- PREDALLES SENZA FUNZIONI STRUTTURALI.....S=max(Φ_{rete}; 20mm)
- CUNETTE, CANALETTE E CORDOLI.....S=40 mm

NEL CASO IN CUI LE CONDIZIONI AMBIENTALI SIANO AGGRESSIVE E MOLTO AGGRESSIVE I COPRIFERRI MINIMI INDICATI IN TABELLA VADRANNO AUMENTATI RISPETTIVAMENTE DI 10mm E 20 mm (NO ECCEZIONE DEI PALI).

INCIDENZE ARMATURE :

– Travi :	240 Kg/Mc
– Pilastri :	250 Kg/Mc
– Travi di fondazione :	100 Kg/Mc
– Soletta controterra :	60 Kg/Mc

COMMITTENTE:

RFI RETE FERROVIARIA ITALIANA
GRUPPO FERROVIE DELLO STATO ITALIANE

PROGETTAZIONE:

ITALFERR
GRUPPO FERROVIE DELLO STATO ITALIANE

DIRETTRICE FERROVIARIA MESSINA - CATANIA - PALERMO
UO INFRASTRUTTURE SUD

PROGETTO DEFINITIVO

RADDOPPIO DELLA TRATTA GIAMPILIERI - FIUMEFREDDO
ELABORATI GENERALI

Fabbricati Tecnologici
Fabbricato IS - PPM
FA00 - Carpenteria fondazione, solaio di copertura e pilastri

SCALA : Varie

COMMESSA	LOTTO	FASE	ENTE	TIPO DOC.	OPERA/DISCIPLINA	PROGR.	REV.
RS2S	00	D	78	WZ	FA0000	009	B

Revis.	Descrizione	Redatto	Data	Verificato	Data	Approvato	Data	Autorizzato	Data
A	Emissione Esecutiva	A.Ingletti	Ott 2017	S.Fiorelli L.Ballerini	Ott 2017	P. Carlesimo	Ott 2017	D.Tiberti	
B	Revisione	A.Ingletti	Dic. 2017	L.Ballerini	Dic. 2017	P. Carlesimo	Dic. 2017		

File: RS2S00D78VZFA0000009B.dwg

n. Elab.: 301