SEZIONE A–A
scala 1:100

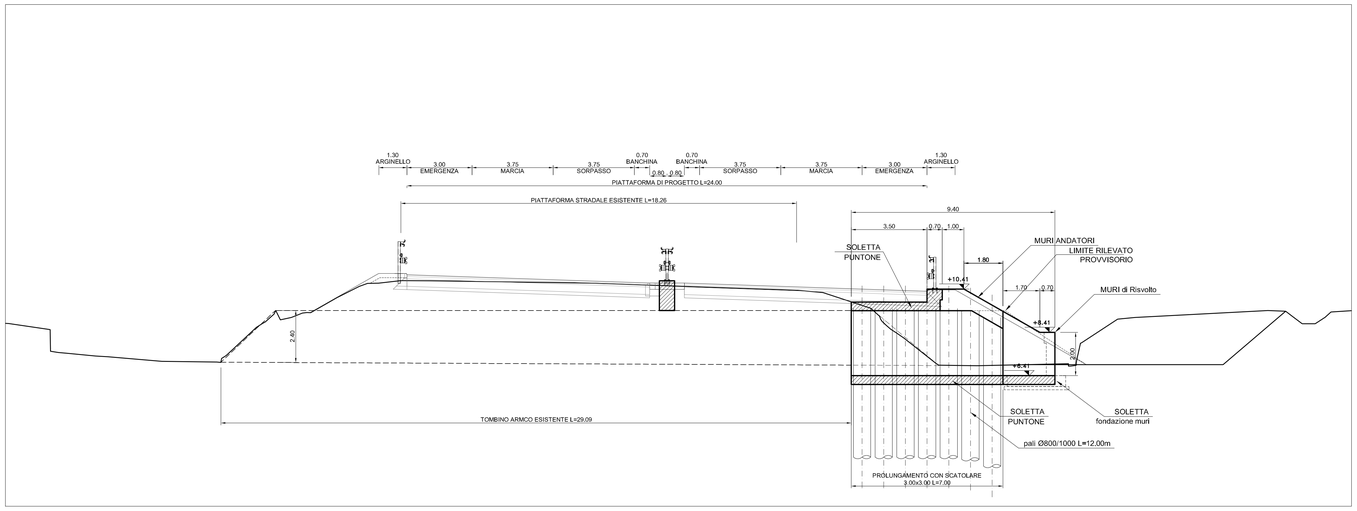

PROSPETTO C–C
scala 1:100

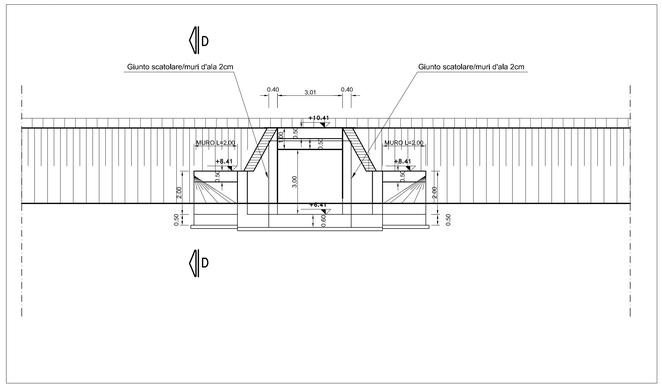

KEY–PLAN
LOTTO 2 – parte 1–

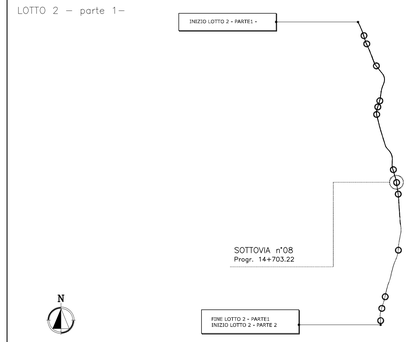

PIANTA
scala 1:100

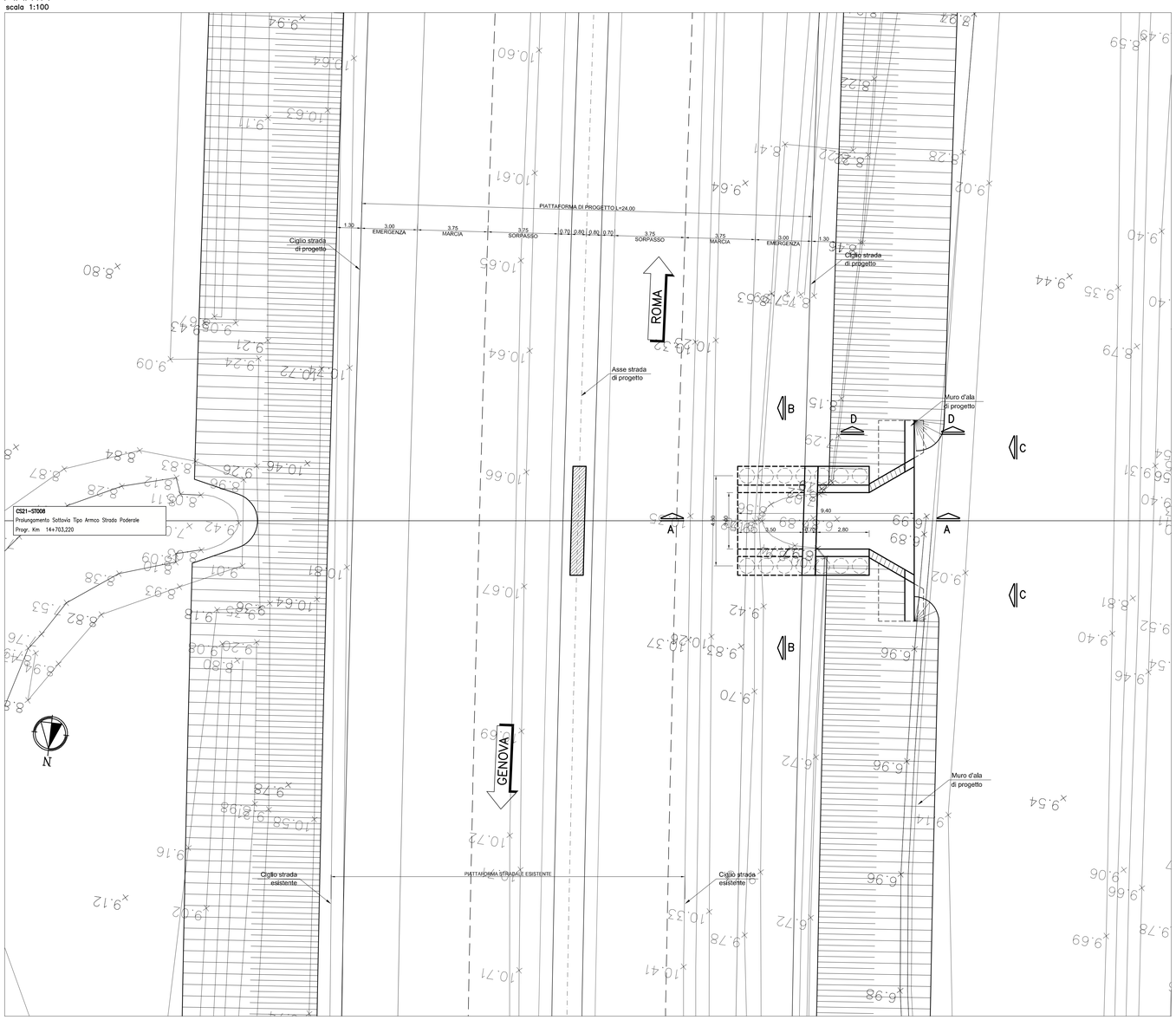

SEZIONE B–B
scala 1:100

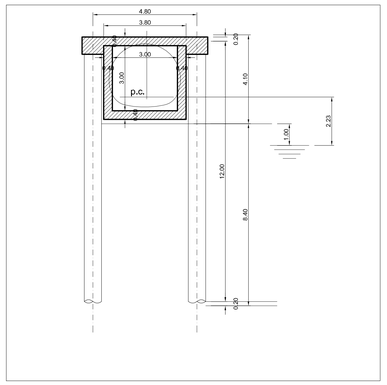

SEZIONE D–D
scala 1:100

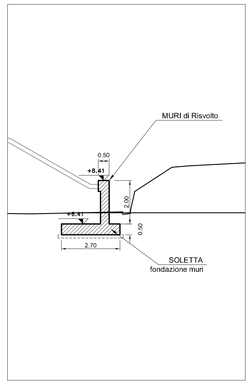

SEZIONE TIPOLOGICA DRENAGGIO MURO D'ALA
scala 1:50

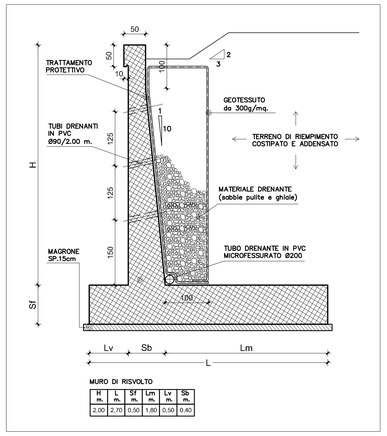

MURO DI RISVOLTO

H m.	L m.	Sf m.	Lm m.	Lv m.	Sb m.
2.00	2.70	0.50	1.80	0.50	0.40

SEZIONE TIPOLOGICA –IMPERMEABILIZZAZIONE
PARTICOLARE 1
scala 1:50

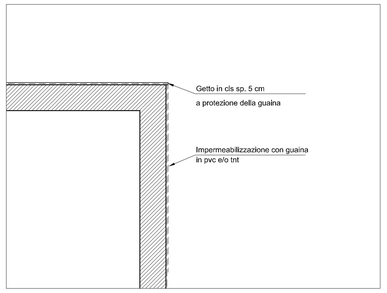

TABELLA MATERIALI:

PER QUANTO NON SPECIFICATO NEL SEGUITO, IN PARTICOLARE RELATIVAMENTE ALLE CARATTERISTICHE DEI MATERIALI, ALLE SPECIFICHE PER L'ESECUZIONE DEI LAVORI ED AI CONTROLLI DA ESEGUIRE, SI DOVRA' FARE RIFERIMENTO ALLE NORME TECNICHE D'APPALTO.

CALCESTRUZZO:
MAGRO DI FONDAZIONE (non strutturale):
- Classe di resistenza C12/15
FONDAZIONI ED ELEVAZIONI:
- Classe di resistenza C32/40
- Classe di esposizione XC4
CORDOLI (Solo per STRUTTURE ESISTENTI):
- Calcestruzzo espansivo all'aria con rãro <100micron/m a 28gg
- Classe di resistenza C32/40
- Classe di esposizione XC4
ACCIAIO PER ARMATURE ORDINARIE:
- Acciaio in barre nervate tipo B450C
fyk ≥ 450 MPa
ftk ≥ 540 MPa

COPRIFERRO per fondazioni ed elevazioni; 40,0mm
N.B. MATERIALI CONFORMI ALLE NORME:
UNI EN 206-1: 2008
UNI EN 11104: 2004
UNI EN ISO 15630: 2004

TABELLA MATERIALI MURI:

PER QUANTO NON SPECIFICATO NEL SEGUITO, IN PARTICOLARE RELATIVAMENTE ALLE CARATTERISTICHE DEI MATERIALI, ALLE SPECIFICHE PER L'ESECUZIONE DEI LAVORI ED AI CONTROLLI DA ESEGUIRE, SI DOVRA' FARE RIFERIMENTO ALLE NORME TECNICHE D'APPALTO.

CALCESTRUZZO:
MAGRO DI FONDAZIONE (non strutturale):
- Classe di resistenza C12/15
PALI:
- Classe di resistenza C25/30
- Classe di esposizione XC2
CORDOLO PARATIE:
- Classe di resistenza C25/30
- Classe di esposizione XC2
FONDAZIONI MURI:
- Classe di resistenza C28/35
- Classe di esposizione fondazione XC2
ELEVAZIONI MURI:
- Classe di resistenza C32/40
- Classe di esposizione elevazione XC4
ACCIAIO PER ARMATURE ORDINARIE:
- Acciaio in barre nervate tipo B450C
fyk ≥ 450 MPa
ftk ≥ 540 MPa
COPRIFERRO per pali trivellati: 60.0 mm (ØPALO>600mm)
COPRIFERRO per elevazioni: 40.0 mm
COPRIFERRO per fondazioni: 40.0 mm

NOTA:
" LE QUOTE DELL'ESISTENTE SARANNO SOGGETTE A RISCONTRO".

Società Autostrada Tirrenica p.A.
GRUPPO AUTOSTRADE PER L'ITALIA S.p.A.

AUTOSTRADA (A12) : ROSIGNANO – CIVITAVECCHIA
LOTTO 2

TRATTO: SAN PIETRO IN PALAZZI – SCARLINO

PROGETTO DEFINITIVO

INFRASTRUTTURA STRATEGICA DI PREMINENTE INTERESSE NAZIONALE LE CUI PROCEDURE DI APPROVAZIONE SONO REGOLATE DALL' ART. 161 DEL D.LGS. 163/2006

AU– CORPO AUTOSTRADALE

OPERE D'ARTE MINORI
SOTTOVIA (L<10m)
Prolungamento Sottovia Tipo Armco Strada Poderale – al km 14+703,22
Inquadramento dell'opera – Carpenteria – Dettagli

IL RESPONSABILE PROGETTAZIONE SPECIALISTICA	IL RESPONSABILE INTEGRAZIONE PRESTAZIONI SPECIALISTICHE	IL DIRETTORE TECNICO
Ing. Guido Furlanetto Ord. Ingg. Milano N.10984 RESPONSABILE UFFICIO STR	Ing. Alessandro Arti Ord. Ingg. Milano N. 20015 COORDINATORE GENERALE APS	Ing. Maurizio Tonnesi Ord. Ingg. Milano N. 16492 RESPONSABILE DIREZIONE SVILUPPO INFRASTRUTTURE

RIFERIMENTO ELABORATO	DIRETTORIO		FILE		DATA:	REVISIONE	
	codice commessa	n.Prog.	unità	n. progressivo	FEBBRAIO 2011	n.	data
CS21 ST008	1 2 1 2 1 2 0 1		S T R	E 2 0	SCALA: VARIE		

spea autostrade – Ingegneria europea	ELABORAZIONE GRAFICA A CURA DI :	
	ELABORAZIONE PROGETTUALE A CURA DI :	
CONSULENZA A CURA DI :	IL RESPONSABILE UFFICIO/UNITÀ	Ing. Guido Furlanetto O.I. Milano N.10984

RESPONSABILE DI COMMESSA	VISTO DEL COMMITTENTE	VISTO DEL CONCEDENTE
Ing. Michele Porrello Ord. Ingg. Avellino N. 933 COORDINATORE OPERATIVO DI PROGETTO	SAT	

IL PRESENTE DOCUMENTO NON POTRA' ESSERE COPIATO, RIPRODOTTO O ALTRIMENTI PUBBLICATO, IN TUTTO O IN PARTE, SENZA IL CONSENSO SCRITTO DELLA SOC. AUTOSTRADE PER L'ITALIA S.P.A.. OGNI UTILIZZO NON AUTORIZZATO SARA' PERSEGUITO A NORMA DI LEGGE.
THIS DOCUMENT MAY NOT BE COPIED, REPRODUCED OR PUBLISHED, EITHER IN PART OR IN ITS ENTIRETY, WITHOUT THE WRITTEN PERMISSION OF SOC. AUTOSTRADE PER L'ITALIA S.P.A.. UNAUTHORIZED USE WILL BE PROSECUTED BY LAW.