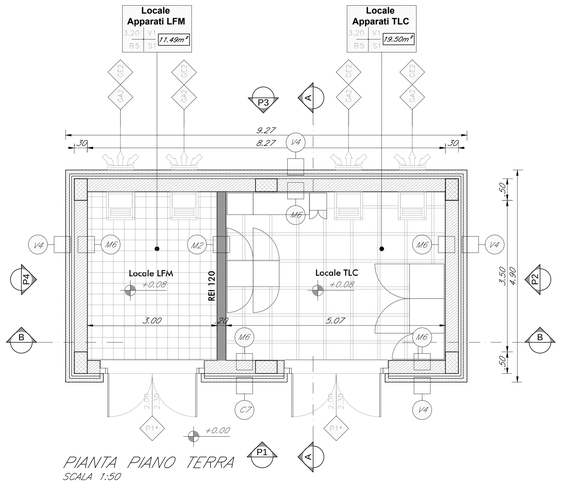

PIANTA PIANO TERRA
SCALA 1:50

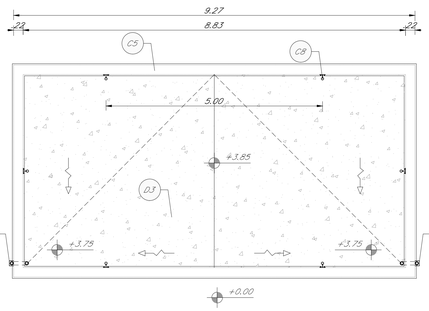

PIANTA PIANO COPERTURA
SCALA 1:50

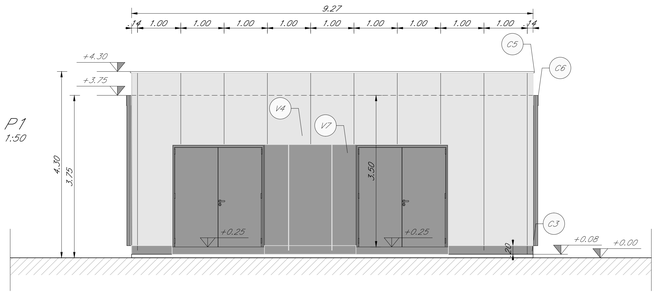

PROSPETTO P1
SCALA 1:50

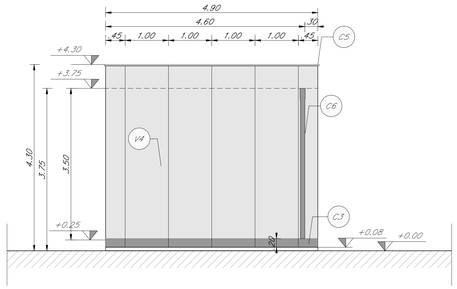

PROSPETTO P2
SCALA 1:50

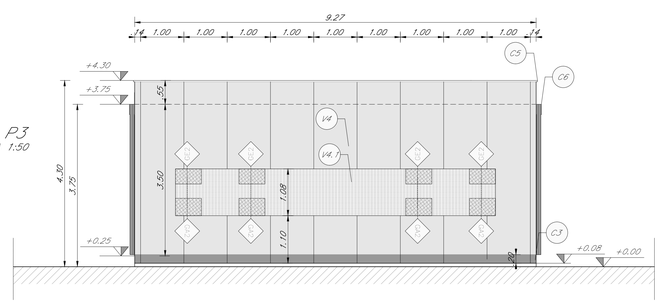

PROSPETTO P3
SCALA 1:50

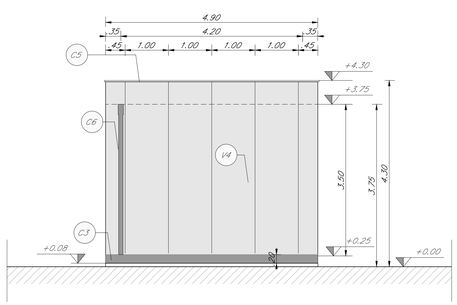

PROSPETTO P4
SCALA 1:50

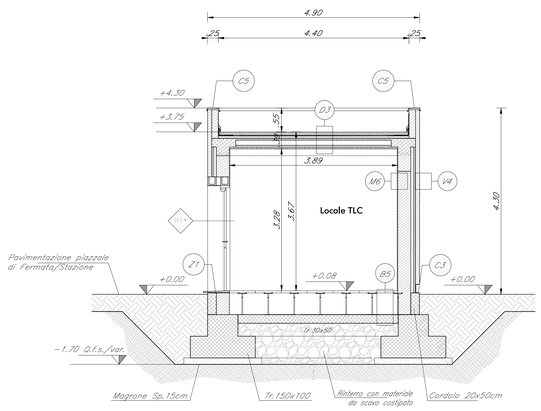

SEZIONE A–A'
SCALA 1:50

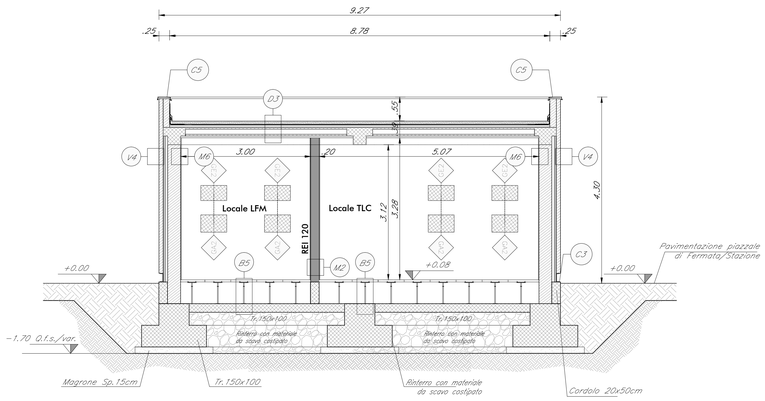

SEZIONE B–B'
SCALA 1:50

TABELLA FINITURE - MURATURE - SERRAMENTI

L - ALTEZZA NETTA AMBIENTE
B - FINITURA PAVIMENTO
V - FINITURA PARETI
S - FINITURA SOFFITTO

mq SUPERFICIE
TIPOLOGIA MURATURA
L / H INFISSI
Xn FINITURE

FINITURE PAVIMENTI

B1	Pavimentazione in piastrelle di gres fine porcellanato non smaltato e non assorbente, coeff. attrito dinamico > 0,4 dimensioni 30x60x2 cm, posata con specifico collante.
B1.1	Fascia gialla di sicurezza in lastre di cemento, posate su letto di malta, dim. 30x40 x3.3 cm.
B1.2	Chiusino zincato a riempimento porta pavimentazione per copertura pozzetti dim. cm 44x44x h 8, cm 64x64x h 8, cm 84x84x h 8, cm 104x154x h 8 (+/- 5%).
B2	Rampe di raccordo alla banchina in battuto di cls rigato sp. 50 mm.
B3	Pavimentazione in gres porcellanato posata con specifico collante, dimensioni variabili, idonea per la formazione di percorso tattile piantare per disabili visivi, sistema LVE (Loges Vet Evolution), comprensivo di TAG - RFID (Radio frequenti identification) da collocare sotto la pavimentazione ogni 60 cm .
B4	Pavimentazione gradone scala di gres fine porcellanato non smaltato e non assorbente, posata con specifico collante, coeff. attrito dinamico > 0,4 dim. 30x60x2 cm
B5	Pavimento tecnico sopraelevato (portanza 10.000 N/m²) in lastre autoportanti di materiale lapideo ad alta resistenza meccanica e durabilità (dim.60x60 cm sp. minimo 2 cm), finitura superficiale in pvc antistatico,disposte su sostegno in acciaio zincato. Trattamento antipolvere della superficie assestante.
B6	Pavimentazione in piastrelle di gres porcellanato, smaltato ed inassorbente posata con specifico collante, coeff. attrito dinamico > 0,4 dim. 60x60x1.4 cm

CORDOLI

L1	Elementi prefabbricati in calcestruzzo vibrato armato con rete elettrosaldata di Tipo 2 - Cordolo marciapiede

FINITURA e RIVESTIMENTI PARETI

V1	Intonaco liscio per interni tinteggiato con idropittura a base di resina silossanica e rete in fibra di vetro (portaintonaco).
V1.1	Intonaco liscio per interni completo di rete in fibra di vetro (portaintonaco).
V2	Rivestimento in lastre di gres porcellanato 30x60cm sp.3mm su rasatura per un h. di 2,10 m
V2.1	Pannello rimovibile in cartongesso su sottostruttura metallica rivestito in gres porcellanato h 1.20 m- Servizi igienici.
V3	Rivestimento in lastre di cemento fibrorinforzato composito ecologico compresso, sp. 8 mm, pigmentato in massa, con trattamento HR (High Resistence) per la protezione contro graffiti e imbrattanti, complete di sottostruttura metallica.
V3.1	Rivestimento esterno in doghe di cemento fibrorinforzato composito ecologico compresso, sp. 12 mm, con percentuale di foratura pari al 18% ,pigmentato in massa, con trattamento HR (High Resistence) per la protezione contro graffiti e imbrattanti, complete di sottostruttura metallica. Montate su pacchetto isolante in poliestere sp. 60 mm
V3.2	Rivestimento in lastre di cemento fibrorinforzato composito ecologico compresso, sp. 12 mm, pigmentato in massa, con trattamento HR (High Resistence) per la protezione contro graffiti e imbrattanti, complete di sottostruttura metallica per placcaggi su muratura.
V4	Rivestimento esterno in lastre di calcestruzzo rinforzato con fibra di vetro (GRC), con trattamento siliconico idrorepellente e anti-graffiti della superficie a vista, completi di telaio metallico di sostegno, staffature e bullonerie per l'ancoraggio alle strutture.
V4.1	Rivestimento esterno in lastre di calcestruzzo rinforzato con fibra di vetro (GRC), con percentuale di foratura pari al 18% con trattamento siliconico idrorepellente e anti-graffiti della superficie a vista, completi di telaio metallico di sostegno, staffature e bullonerie per l'ancoraggio alle strutture.
V5	Rivestimento esterno realizzato con doghe in lamiera di acciaio Corten in pannelli di sp.15/10, su sottostruttura in acciaio
V6	Rivestimento esterno realizzato in pannelli in lamiera di acciaio Corten in pannelli di sp.15/10 su sottostruttura in acciaio

FINITURA SOFFITTI

S1	Intonaco grezzo con malta fine di calce spenta e pozzolana tirata a frattazzo, rifinito con soveratante strato di circa 2mm di malta per stucchi, levigato e lisciato, completato con ciclo di pitturazione ecrilitiva a due riprese contenente sostanze fotocatalitiche e fissativo (primer) di sottofondo a base acquosa.
S2	Controsoffitto modulare in lastre di cartongesso sp. 15 mm ispezionabile con orditura di sostegno metallica.
S3	Controsoffitto metallico a pannelli di dimensioni 500x1800mm su struttura secondaria e perdini in acciaio zincato con guide ad U 27x30mm e profili a C 50x27mm ad interasse non superiore a 500 mm, con materassino in lana di vetro dello sp. 25 mm
S4	Controsoffitto in lastre di cemento fibrorinforzato composito ecologico compresso, sp. 12 mm, pigmentato in massa, con trattamento HR (High Resistence) per la protezione contro graffiti e imbrattanti, complete di sottostruttura metallica.

FINITURE COPERTURE

D1	Rivestimento esterno realizzato in pannelli sandwich in poliuretano, con profilo grecato
D2	Sistema di rivestimento composito. Intradosso: finitura in doghe in lamiera di acciaio Corten. Estradosso: rivestimento in pannelli in policarbonato
D3	Pacchetto di copertura: ghiaia di protezione su massetto delle pendenze in conglomerato cementizio alleggerito (sp.8cm), impermeabilizzazione con guaina bituminosa (2 strati 4+4mm), strato di isolamento in polistirene (sp.tot. 5cm), barriera al vapore .
D4	Brie-soleil costituita da elementi in aquapanel con sottostruttura in alluminio

MURATURE

M1	Parete costituita da blocchi cavi prefabbricati in conglomerato normale di cemento vibrocompresso (sp.30cm) tipo poroton. Con idonei rinforzo verticali ed orizzontali per murature in zona sismica e per l'ancoraggio della sottostruttura dei pannelli di rivestimento. + isolante esterno in polistirene (spticm)
M2	Parete costituita da blocchi cavi prefabbricati in conglomerato normale di cemento vibrocompresso lisciati e trattati su entrambe le facce (sp.20cm)
M3	Parete in blocchi forati di conglomerato di argilla espansa, sp. 10 cm.
M4	Parete in blocchi forati di conglomerato di argilla espansa, sp. 12 cm.

INFISSI

P1 P1*	Porta esterna blindata a 2 ante(*) in acciaio corten con caratteristiche antintrusione; cerniere antintrusione, serratura di sicurezza e chiavi, maniglione antipanico. le maniglie e le cerniere sono costituite in alluminio in tinta con le porte (dim. 230x220 cm)
P2	Porta interna ad un battente, dim.70x220cm
P3	Porta interna scorrevole - dim.90x220cm
P4	Porta interna ad un battente - dim.100x220cm
Ce1	Cancello esterno composto da una struttura e pannelli in lamiera di acciaio corten. Dispositivo per l'apertura e chiusura, serratura di sicurezza e caratteristiche antintrusione classe 2 dim variabili.
F1	Parete vetrata di sicurezza con caratteristiche isolanti termo-acustiche, composte da struttura portante in profilati di alluminio estruso a taglio termico e specchiature costituite da doppi vetri temperati e stratificati di sicurezza, aventi tra loro una intercapedine di sp. 16 mm riempita con gas argon al 90 %, lastre temperate e stratificate di cristallo-Float 66.1, trattamento bassoemissivo, con distanziatore isolato, fattore solare inferiore al 35%. Classe 2b2 EN12600. Le vetrate saranno provviste di fasce serigrafate a due diverse altezze (tra 800-1050 mm e i 1500-2000 mm)
F1.1	Porta scorrevole in vetro temperato e stratificato a due ante con dispositivo antipanico break out, dim.180/360x220cm. Le vetrate saranno provviste di fasce serigrafate a due diverse altezze (tra 800-1050 mm e i 1500-2000 mm)
H1	Impianto elevatore tipo 2, ad azionamento elettrico, vano e cabina panoramica, 2 fermate, con porta ogni piano.

OPERE METALLICHE

C1	Corrimano doppio compresi i supporti, Ø40 mm sp. 2mm, in acciaio inox.
C2	Parapetto banchine con montanti sagomati, tondini orizzont. e tubolari Ø50mm in acciaio inox spazzolato (3KN/m)
C2.1	Parapetto in acciaio inox e vetro, con doppio corrimano Ø40 mm , in acciaio inox.Classe 1b1 (3KN/m)
C3	Zoccolino con carter di acciaio corten h=20 cm, sp. 8/10
C4	Zoccolino con carter di acciaio inox h=16 cm, sp. 8/10
C5	Lamiera in acciaio zincato per scossalina,gronda e carter di bordo, spes. 8/10 mm.
C5.1	Scocca di rivestimento in materiale composito tipo Alucobond
C6	Discendente Ø 100 in lamiera di acciaio inox con parafoglie
C7	Rivestimento esterno composto da una struttura e pannelli in lamiera di acciaio corten microforato su disegno h 2.0 m.
C8	Sistema anticaduta conforme alla norma EN795-2012. Linea vita, completata di punti di ancoraggio singoli.

GIUNTI

G1	Giunto in alluminio a pavimento idoneo per il tipo di pavimentazione
GP1	Giunto in alluminio a parete

SOGLIE

Z1	Soglia metallica in acciaio corten

SISTEMAZIONI ESTERNE

B1e	Pavimentazione in pietra ricostruita formato 100X50 cm sp. 9 cm, allettati su sabbia. Lavorazione delle superfici con bocciarda.
B2e	Pavimentazione realizzata con sistema stabilizzante in polvere fibrorinforzato (del tipo Levostab 99 o similare) da riportare e stendere con vibrofinitrice stradale, sp.10cm
B3e	Pavimentazione drenante in masselli autobloccanti di cls cavi con terreno vegetale
B4e	Pavimentazione stradale in asfalto
L1e	Cordolo marciapiede in pietra basaltica da taglio (cm10x25) e (cm 20x25)
L2e	Cordolo prefabbricato in c.a.v.
BH	Scivolo per disabili motori in pietra, sp. 5 cm.
Pr	Formazione e semina prato con miscuglio di semi selezionati su zolla di terreno vegetale
Gr1	Protezione alberatura con griglia metallica a corona circolare in acciaio zincato

ARREDI URBANI

A1	Panchina ergonomica completa di fianchi e braccioli intermedi, Dimensioni: 220 x 70 cm,
A2	Panca lineare in conglomerato cementizio con superficie sabbiata e lisciata sulla parte della seduta.
A3	Cestino portarifiuti tondo in lamiera zicata, supporto su palo. Dimensioni: ∅ 300mm, altezza 450 mm.
A4	Portabiciclette in acciaio zincato a caldo e verniciato RAL, con tubi bloccaruota curvati.

NOTE:
Tutti i pali di verniciatura verranno effettuati secondo circolare FS 44v. Su tutte le strutture a vista verrà effettuato un ciclo di verniciatura.
Tutti i mancorrenti delle scale e rampe interne alle stazioni/fermate saranno dotati di manicotti tattili per disabili visivi
Tutti i pozzetti sono coperti con sigillo porta pavimentazione
In tutte le pavimentazioni vanno previsti i giunti di frazionamento
Strutture, tecnologie e impianti compresi i drenaggi si rimanda agli elaborati specialistici

COMMITTENTE:

RFI RETE FERROVIARIA ITALIANA
GRUPPO FERROVIE DELLO STATO ITALIANE

PROGETTAZIONE:

ITALFERR
GRUPPO FERROVIE DELLO STATO ITALIANE

DIRETTRICE FERROVIARIA MESSINA - CATANIA - PALERMO
UO ARCHITETTURA STAZIONI E TERRITORIO

PROGETTO DEFINITIVO

RADDOPPIO DELLA TRATTA GIAMPILIERI - FIUMEFREDDO

FA FABBRICATI TECNOLOGICI TIPOLOGICI

Fabbricato IS - FERMATA S.ALESSIO-S.TERESA - Piante Prospetti e Sezioni

SCALA : 1:50

COMMESSA	LOTTO	FASE	ENTE	TIPO DOC.	OPERA/DISCIPLINA	PROGR.	REV.
RS2S	02	D	44	P9	FA1200	001	A

Revis.	Descrizione	Redatto	Data	Verificato	Data	Approvato	Data	Autorizzato	Data
A	Emissione Esecutiva	A. Ingletti	Gen. 2018	A. Pottirisio	Gen. 2018	P. Corlesimo	Gen. 2018	ITALFERR S.p.A. U.O. ARCHITETTURA STAZIONI Arch. Angelo Fallico Ordine degli Architetti Prov. Roma n. 11257	Gen. 2018

File: RS2S02D44P9FA1200001A.dwg

n. Elab.: 2127-3