L'ELABORATO È RAPPRESENTATIVO DEL SOLO IMPIANTO TVCC,
MENTRE PER GLI ALTRI IMPIANTI E PER GLI ASPETTI ARCHITETTONICI SI RIMANDA AI RELATIVI SPECIFICI ELABORATI.

COORDINAMENTO LOCALE DEGLI IMPIANTI

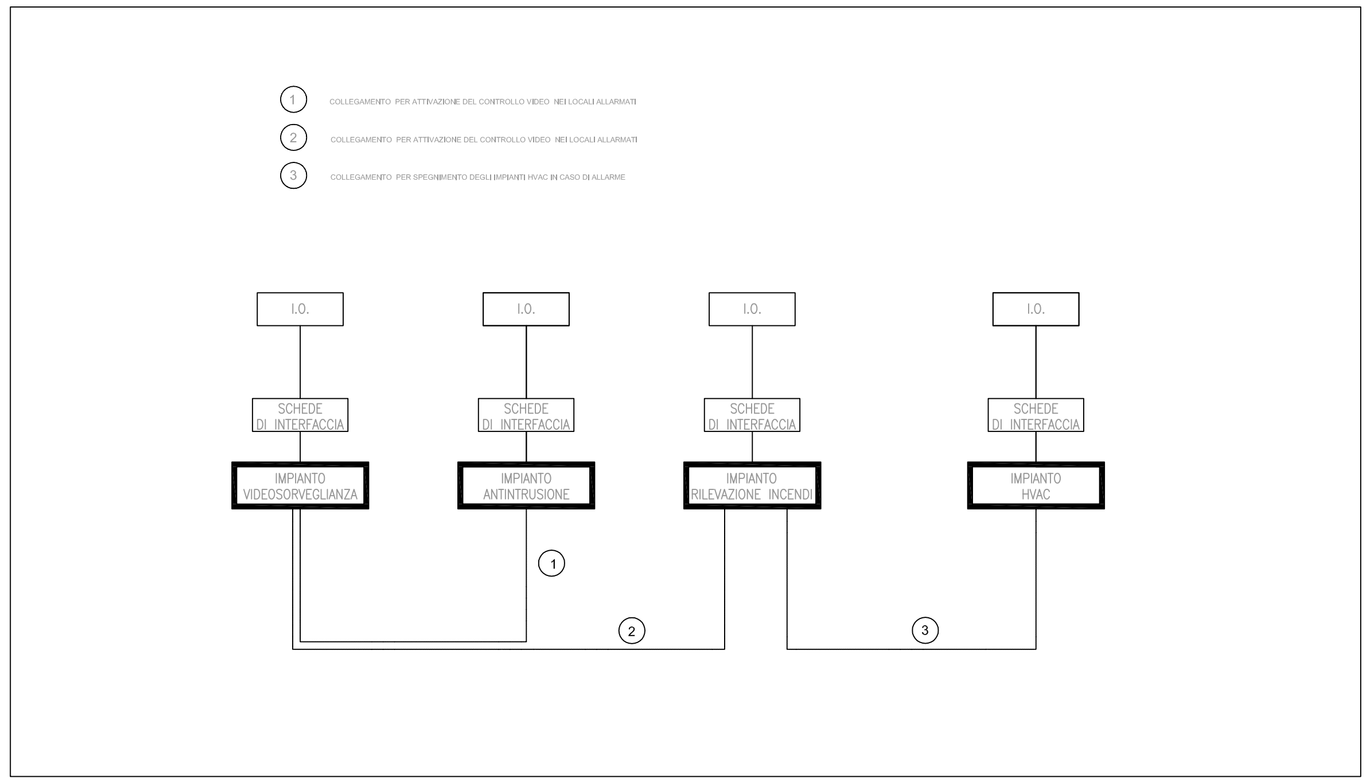

INSTALLAZIONE TIPO A PALINA DI TELECAMERA DOME DA ESTERNO

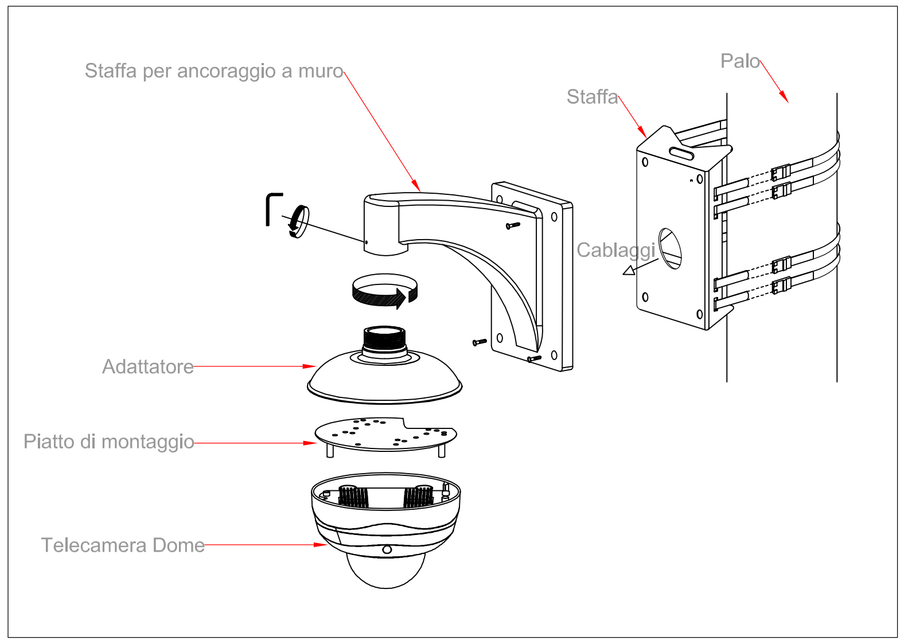

INSTALLAZIONE TIPO A MURO DI TELECAMERA DOME DA ESTERNO

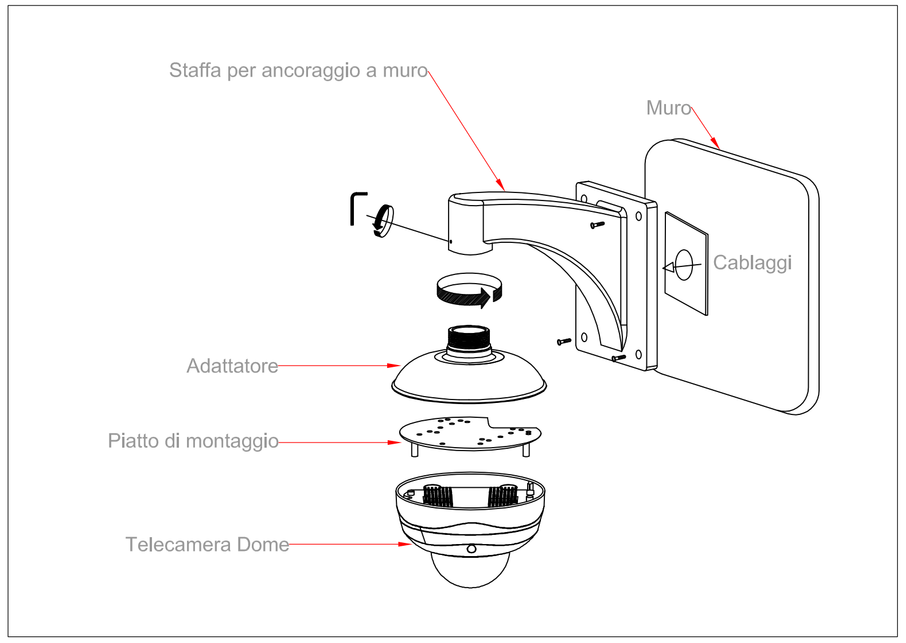

LEGENDA

	TELECAMERA DA ESTERNO DOTATA DI ILLUMINATORE IR
NAS	NETWORK ATTACHED STORAGE
Switch PoE	SWITCH PER ALIMENTAZIONE E SEGNALE TELECAMERE - TECNOLOGIA PoE
CONV	BOX ALIMENTAZIONE TELECAMERE
B–TC	APPARATO DI CONVERSIONE DA FIBRA OTTICA A UTP GIGA-ETHERNET
	TUBAZIONE PVC Ø=25mm - Alimentazione e Trasmissione Dati Cavo Ethernet UTP
	CAVO IN FIBRA OTTICA
	CAVO ALIMENTAZIONE FG16OH2R16 3x2.5mmq

SCHEMA TIPOLOGICO IMPIANTO TVCC

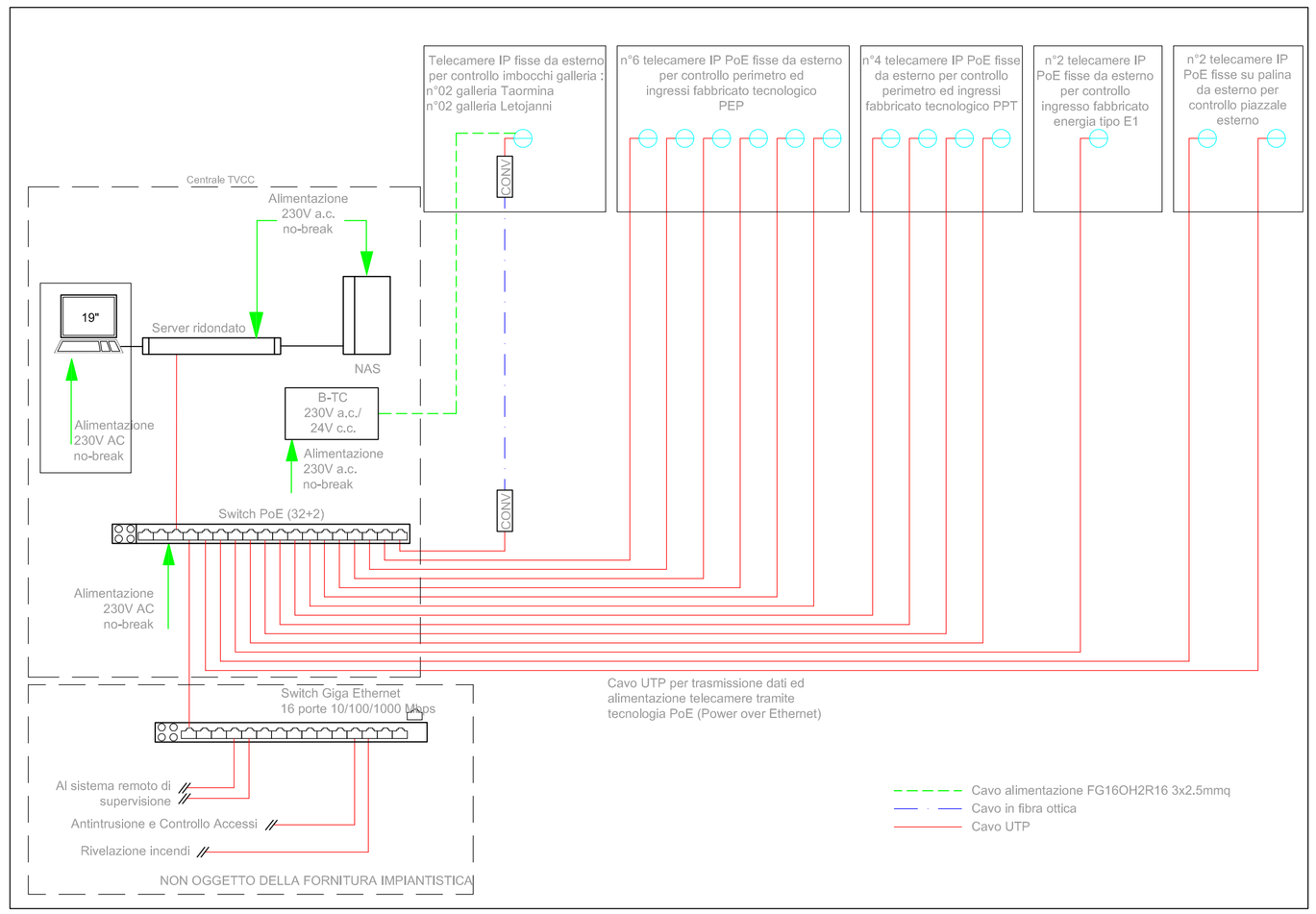

ARMADIO RACK 19" TVCC

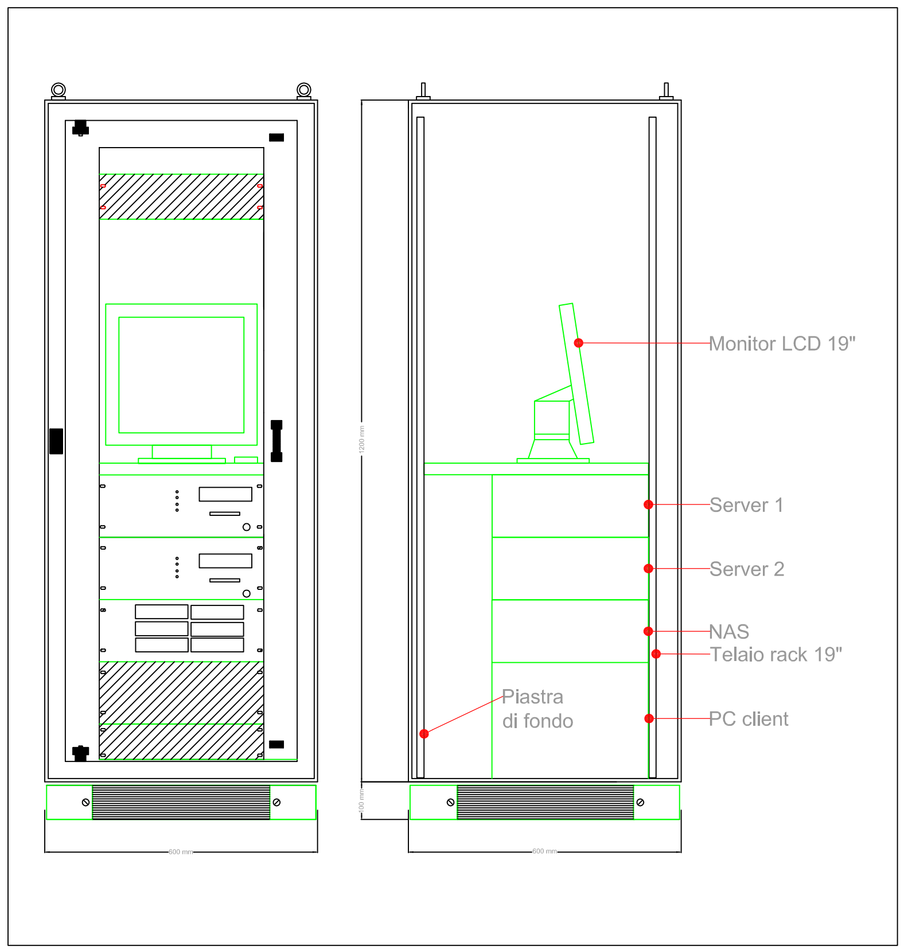

COMMITTENTE:

RFI RETE FERROVIARIA ITALIANA
GRUPPO FERROVIE DELLO STATO ITALIANE

PROGETTAZIONE:

ITALFERR
GRUPPO FERROVIE DELLO STATO ITALIANE

DIREZIONE FERROVIARIA MESSINA - CATANIA - PALERMO
UO IMPIANTI INDUSTRIALI E TECNOLOGICI

PROGETTO DEFINITIVO

RADDOPPIO DELLA TRATTA GIAMPILIERI - FIUMEFREDDO
Lotto 2: Taormina (e) - Giampilieri (e)

Fabbricati tecnologici PEP, Energia tipo E1 e PPT pk 16+260
Impianto TVCC
Schema funzionale e tipologici di installazione

SCALA : - : -

COMMESSA	LOTTO	FASE	ENTE	TIPO DOC.	OPERA/DISCIPLINA	PROGR.	REV.
RS2S	02	D	17	DX	AN3203	001	B

Revis.	Descrizione	Redatto	Data	Verificato	Data	Approvato	Data	Autorizzato Data
A	Emissione Esecutiva	V. Iannucalli	30.09.2017	S. Miceli	30.09.2017	P. Carlesimo	30.09.2017	A. Falaschi Gennaio 2018
B	Emissione Esecutiva	V. Iannucalli	Gennaio 2018	S. Miceli	Gennaio 2018	P. Carlesimo	Gennaio 2018	

File: RS2S 02 D 17 DX AN3203 001 B

n. Elab.: 2658