Impianti di diffusione sonora - Fermata Sant'Alessio

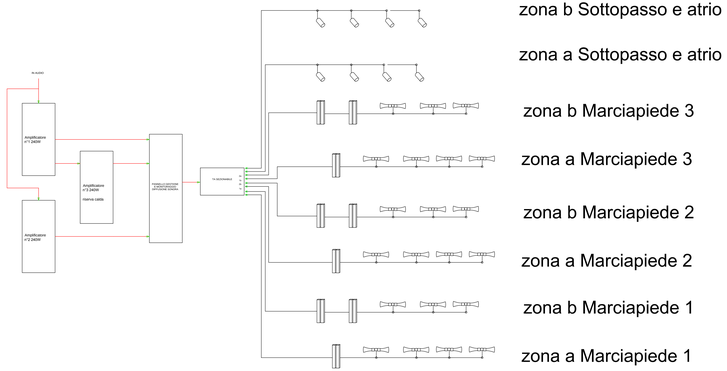

Pianta banchina

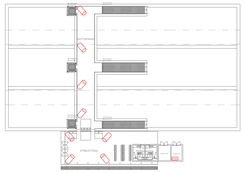

Pianta quota sottopasso

Legenda Simboli

	Diffusore da esterno
	Diffusore a tubo da sottopasso
	Diffusore per pensilino
ATP524	Armadio ATP524

Note:
1) La sezione dei cavi elettrici di alimentazione dovrà essere adeguata in base alla potenza dei dispositivi da alimentare e della distanza tra tali dispositivi ed il locale tecnico TLC;
2) La tipologia dei cavi elettrici in termini di protezione, tipologia guaina esterna, resistenza e reazione al fuoco dovrà essere conforme alle normative vigenti in materia.

COMMITTENTE:

RFI RETE FERROVIARIA ITALIANA
GRUPPO FERROVIE DELLO STATO ITALIANE

PROGETTAZIONE:

ITALFERR
GRUPPO FERROVIE DELLO STATO ITALIANE

DIRETTRICE FERROVIARIA MESSINA - CATANIA - PALERMO

U.O. TECNOLOGIE SUD

PROGETTO DEFINITIVO

RADDOPPIO DELLA TRATTA GIAMPILIERI - FIUMEFREDDO
Lotto 2: Taormina (e) - Giampilieri (e)

Impianti di diffusione sonora - Fermata Sant'Alessio

SCALA:

COMMESSA	LOTTO	FASE	ENTE	TIPO DOC.	OPERA/DISCIPLINA	PROGR.	REV.
RS2S	02	D	67	DX	D1000	002	B

Rev.	Descrizione	Redatto	Data	Verificato	Data	Approvato	Data	Autorizzato Data
A	Emissione Definitiva	A. SCAVO	Ottobre 2017	F. VARONA	Ottobre 2017	A. CARLUCCIO	Ottobre 2017	
B	Emissione Definitiva	A. SCAVO Consorzio Stabile Operaio Via Ciro Menotti, 11 - 00195 Roma	Gennaio 2021	F. VARONA Consorzio Stabile Operaio Via Ciro Menotti, 11 - 00195 Roma	Gennaio 2021	A. CARLUCCIO Consorzio Stabile Operaio Via Ciro Menotti, 11 - 00195 Roma	Gennaio 2021	ORDINE DEGLI INGEGNERI PROV. ANCONA Ing. Alessandro CARLUCCIO n. 1777 Settore A Ingegneria Civile e Ambientale

File: RS2S02D67DX0D0000002B.dwg

n. Elab.: 2990