REGIONE PUGLIA

Provincia di Foggia
Comuni di
S.Paolo di Civitate e Poggio Imperiale

Progetto per la realizzazione di un impianto di produzione di energia elettrica da fonte eolica di potenza pari a 42 MW

Impianto elettrico - Sottostazione di trasformazione 150/30 kV

COMMITTENTE: IVPC Group	DIRETTORE DEI LAVORI:	COORDINAZIONE GRAFICA:	
		COPYRIGHT:	
	TITOLO: Schema unifilare		
	SCALA: -- --	DATA: Luglio 2018	REV:
PROGETTISTA: I.V.P.C. SERVICE S.r.l. Via Santa Maria a Cappella Vecchia, 11 - 80121(Napoli (NA)			TAV. N°: EL.04

REV.	DATA	ELABORATO	VERIFICATO	APPROVATO	EMISSIONE

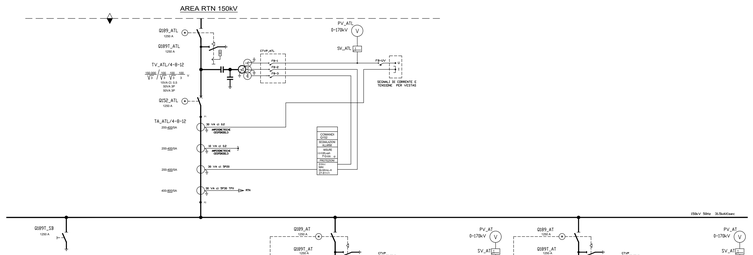

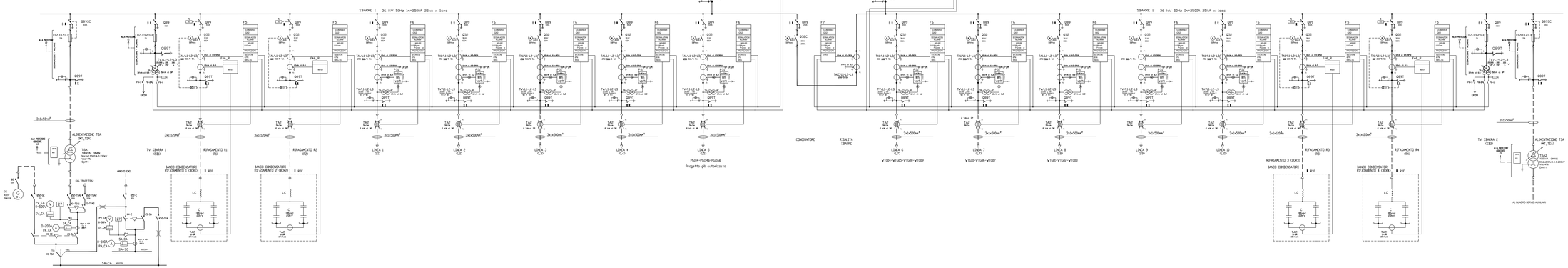

LEGENDA

APPARECCHIATURE

FIAT_TR	SCARICATORE LATO AT TRASFORMATORE
FIMT_TR	SCARICATORE LATO MT TRASFORMATORE
FIT/...	SCARICATORE MOTORI CIRCUITI SECONDARI TV
FU/...	FUSIBILE MT
PV/...	VOLTMETRO
PE/...	CONTATORE ENERGIA
Q51	INTERRUTTORE MT
Q52C	INTERRUTTORE CONGIUNTORE MT
Q89	SEZIONATORE SBARRE MT
Q89SC	SEZIONATORE SOTTO CARICO MT
Q97	SCARICATORE MOTORI MT
Q152_AT	INTERRUTTORE MONTANTE AT
Q152_ATL	INTERRUTTORE MONTANTE LINEA AT
Q189_AT	SEZIONATORE MONTANTE AT
Q189_ATL	SEZIONATORE MONTANTE LINEA AT
Q189T_AT	SEZIONATORE TERRA MONTANTE AT
Q189T_ATL	SEZIONATORE TERRA MONTANTE LINEA AT
TA_AT	TRASFORMATORE DI CORRENTE MONTANTE AT
TA_ATL	TRASFORMATORE DI CORRENTE MONTANTE LINEA AT
TAUX_TR	TRASFORMATORE DI CORRENTE TR
TSA	TRASFORMATORE DEL SERVIZIO AUSILIARI
TV_ATL	TRASFORMATORE DI TENSIONE MONTANTE LINEA AT
TV1_AT	TRASFORMATORE DI TENSIONE MONTANTE AT
TV2_AT	TRASFORMATORE DI TENSIONE MONTANTE AT PER UTF
TVT_AT	TRASFORMATORE DI TENSIONE MT
U/...	CONVERTITORE DI MISURA

FUNZIONI DI MISURA

COS φ	FATTORE DI POTENZA
f	FREQUENZA
I	CORRENTE
P	POTENZA ATTIVA
Q	POTENZA REATTIVA
V	TENSIONE
Wh	ENERGIA ATTIVA
varh	ENERGIA REATTIVA

FUNZIONI DI PROTEZIONE E REGOLAZIONE

26QA/S	MAX. TEMPERATURA OLIO TRASF. ALLARME–SCATTO
27	MIN. TENSIONE
49	MANCANE TERMICA TRASF.
50	MAX. CORRENTE ISTANTANEA
50'	MAX. CORRENTE ISTANTANEO
51	MAX. CORRENTE RITARDATO
51N	MAX. CORRENTE RITARDATO
59	MAX. TENSIONE
59Ns	TENSIONE OMOPOLARE
63Q	SOVRAPRESSIONE OLIO TRASFORMATORE
64	GUASTO A TERRA DIREZIONALE
67/Y	MAX. CORRENTE DIREZIONALE
87T	DIFFERENZIALE TRASFORMATORE
90	REGOLATORE TENSIONE
97/A/S	LIVELLO OLIO TRASFORMATORE ALLARME–SCATTO
97/OC	BUCHHOLZ VARIATORE SOTTOCARICO
99/C	LIVELLO OLIO TRASFORMATORE
99/OC	LIVELLO OLIO VARIATORE SOTTOCARICO
F1	UNITA' CONTR.(MR)./PROT. MONTANTE AT E TRASFORMATORE
F2	UNITA' CONTR.(MR)./PROT. CELLA MT ARRIVO TRASFORMATORE
F3	UNITA' CONTR.(MR)./PROT. CELLA MT CONDENSATORI
F5/TR	PROTEZIONE BANCO CONDENSATORI
F6	UNITA' CONTR.(MR)./PROT. CELLA MT LINEA
MAV	MANOVRA APERTURA INTERRUTTORE

SIMBOLI

- INTERRUTTORE AT CON COMANDO MOTORIZZATO
- SEZIONATORE MANUALE AT CON INTERBLOCCO LAME DI TERRA
- SEZIONATORE MANUALE
- SCARICATORE
- TRASFORMATORE DI TENSIONE
- TRASFORMATORE DI CORRENTE
- TRASFORMATORE DI POTENZA (CONNESSIONE SOTTO CARICO ANTIORARIO)
- TRASFORMATORE SERVIZI AUSILIARI
- GRUPPO ELETTROGENO
- FUSIBILE
- INTERRUTTORE MT ASPORTABILE CON COMANDO MOTORIZZATO
- INDICATORE CAPACITIVO PRESENZA TENSIONE
- LAME DI MESSA A TERRA
- INTERRUTTORE AUTOMATICO
- CONTATORE DI MANOVRA
- MORSETTIERA DI PROVA UTF/RTN
- BOBINA DI BLOCCO (BOBINA ELETTRO–DINAMICA)
- BOBINA DI BLOCCO (BOBINA ELETTRO–DINAMICA) DEL SEZIONATORE DI SBARRA DELLA CELLA MT DI RIFORNIMENTO
- INTERVENE DOPO TEMPO 1 DALL'APERTURA DELL'INTERRUTTORE
- SEZIONATORE ROTATIVO CON MESSA A TERRA
- SEZIONATORE ROTATIVO SOTTOCARICO CON MESSA A TERRA
- LAMPADA DI SEGNALAZIONE
- PULSANTE
- BLOCCO A CHIAVE, CHIAVE LIBERA IN APERTO
- BLOCCO A CHIAVE, CHIAVE LIBERA IN APERTO E INSERITO (BLOCCATA IN ASPORTATO)
- BLOCCO A CHIAVE, CHIAVE LIBERA IN CHIUSO
- BLOCCO A CHIAVE PER L'ACCESSO AL BANCO CONDENSATORI, CHIAVE LIBERA NO ACCESSO CHIUSO
- BLOCCO A CHIAVE PER SEZIONATORE DI NEUTRO LATO AT
- CONTATORE DI ENERGIA ATTIVA/REATTIVA ENTRANTE–USCENTE PER MISURE FISCALI/COMMERCIALI
- TRASMISSIONE (MODEM–GMD–Antenna) AL RTN