FASE 0
1:100

LAVORAZIONI
- Stato di fatto

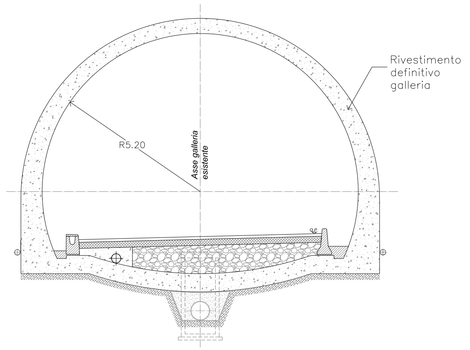

FASE 1
1:100

LAVORAZIONI
- Intasamento di eventuali vuoti a tergo del rivestimento esistente, mediante iniezioni di malta cementizia
- Scarifica in sezione di calotta mediante fresatura per fasce alternate

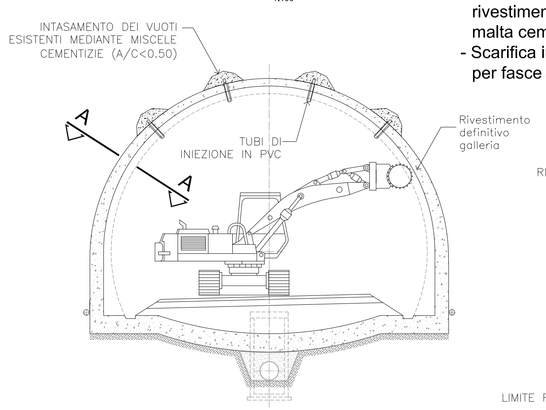

SEZIONE A-A

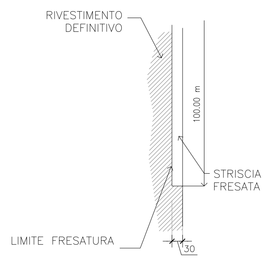

FASE 2
1:100

LAVORAZIONI
- Realizzazione ancoraggio del piede di fondazione mediante barre autoperforanti.
- Collocazione in opera dell'impermeabilizzazione
- Armatura e getto cordolo/muretta di fondazione in cls

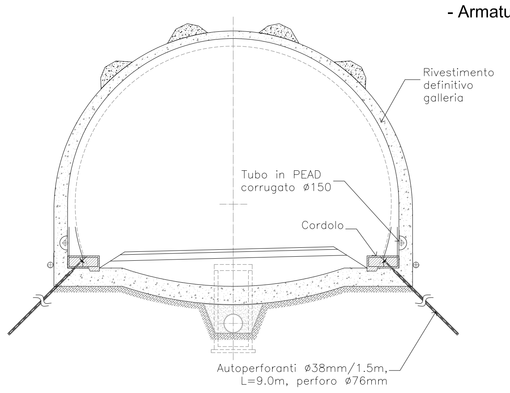

FASE 3
1:100

LAVORAZIONI
- Armatura e getto delle murette con cls
- Posa di armatura preassemblata in tralicci metallici

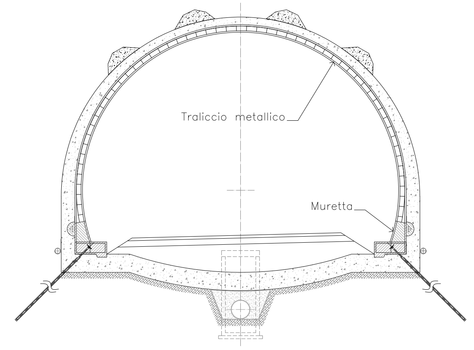

FASE 4
1:100

LAVORAZIONI
- Armatura e getto delle murette con cls
- Getto in cls del nuovo rivestimento definitivo con impiego di cassero a perdere

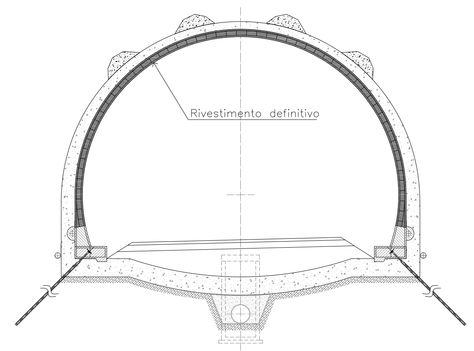

FASE 5
1:100

LAVORAZIONI
- Getto nuovi marciapiedi e ripristino del sistema di smaltimento acque
- Realizzazione delle opere stradali di completamento

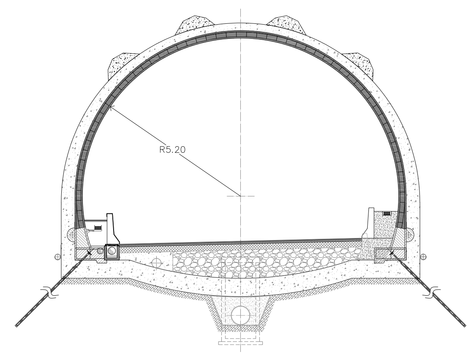

CARATTERISTICHE DEI MATERIALI

CALCESTRUZZO

CALCESTUZZO PER INTERVENTO DI RIPRISTINO CALOTTA E PIEDRITTI
- CLASSE DI RESISTENZA: C32/40
- CLASSE DI CONSISTENZA: SCC
- CLASSE DI ESPOSIZIONE: XA2
- DIAMETRO MAX INERTI: 20mm

CALCESTUZZO PER INTERVENTO DI RIPRISTINO GIUNTI
- CLASSE DI RESISTENZA: C32/40
- CLASSE DI CONSISTENZA: SCC
- CLASSE DI ESPOSIZIONE: XA2
- DIAMETRO MAX INERTI: 20mm
- RITIRO COMPENSATO

MALTE

MALTA PER INTERVENTO DI SCARIFICA
-MALTA PREMISCELATA TISSOTROPICA BICOMPONENTE A BASE CEMENTIZIA E RESINE SINTETICHE
- CLASSE R4 (UNI EN 1504-3)

MALTA PER INIEZIONE BARRE
- RAPPORTO A/C<0.50
- ADDITIVO FLUIDIFICANTE E ANTIRITIRO

MALTA PER INTASAMENTO VUOTI
- TIPO CEM I 32.5 N
- CLASSE CLS: C20/25
- ADDITIVO FLUIDIFICANTE E ANTIRITIRO

ACCIAIO

ACCIAIO PER ARMATURA CLS

BARRE Ø ≤ 40mm
- *ACCIAIO B450C*
  - TENSIONE CARATTERISTICA DI SNERVAMENTO (fyk): 450MPa
  - TENSIONE CARATTERISTICA A ROTTURA (ftk): 540MPa

PROFILATI METALLICI (PIASTRE) - (S355)
- TENSIONE CARATTERISTICA DI SNERVAMENTO: 355MPa

BARRE AUTOPERFORANTI
- Barre tipo "ARCO" R38 Standard
- Carico di snervamento minimo 230 kN

BULLONI AUTOPERFORANTI
- Barre tipo "ARCO" R32 Standard
- Carico di snervamento minimo 180 kN

IMPERMEABILIZZAZIONE IN PVC

TELI PER IMPERMEABILIZZAZIONE
- SPESSORE = 2±0.5 mm, $\gamma \geq 1.3 g/cm^3$

STRATO DI TESSUTO NON TESSUTO
- 400gr/m² A FILO CONTINUO

SCHEMA PLANIMETRICO INTERVENTO DI RISANAMENTO

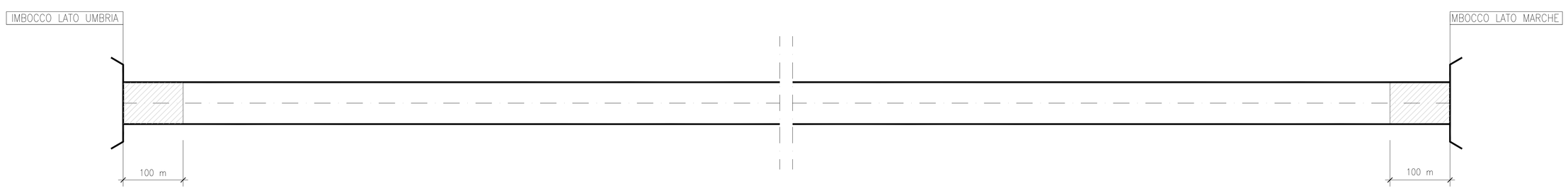

anas GRUPPO FS ITALIANE

Direzione Progettazione e Realizzazione Lavori

ITINERARIO INTERNAZIONALE E78 S.G.C. GROSSETO – FANO
Tratto Selci Lama (E45) – S. Stefano di Gaifa
Adeguamento a 2 corsie della Galleria della Guinza (lotto 2)
e del tratto Guinza – Mercatello Ovest (lotto 3)
1° stralcio

PROGETTO DEFINITIVO — COD. AN58

PROGETTAZIONE: ANAS - DIREZIONE PROGETTAZIONE E REALIZZAZIONE LAVORI

PROGETTISTI:
Ing. VINCENZO MIRZI
Ordine Ingegneri di Bari n. 3594

IL GEOLOGO
Geol. FRANCESCO MATALONI
Ordine Geologici del Lazio n. 725

IL RESPONSABILE DEL S.I.A.
Arch. GIOVANNI MAGARO'
Ordine Architetti di Roma n. 16163

COORDINATORE PER LA SICUREZZA IN FASE DI PROGETTAZIONE
Geom. FABIO GUIDIDAV

VISTO: IL RESP. DEL PROCEDIMENTO
Dott. ing. ANTONIO SCALAMANDRE'

PROTOCOLLO — DATA:

GALLERIA GUINZA

Intervento di messa in sicurezza

Scarifica e rinforzo in calotta, fasi esecutive

CODICE PROGETTO (PROGETTO / LIV. PROG. / N. PROG.)	NOME FILE T00GN01OSTST01	REVISIONE	
L0702M D 1801	CODICE ELAB. T00GN01OSTST01	A	varie

REV.	DESCRIZIONE	DATA	REDATTO	VERIFICATO	APPROVATO
D					
C					
B					
A	EMISSIONE	Giugno 2018			