# CARPENTERIA Galleria S. Antonio

## PIANTA FONDAZIONI e TRACCIAMENTO
1:20

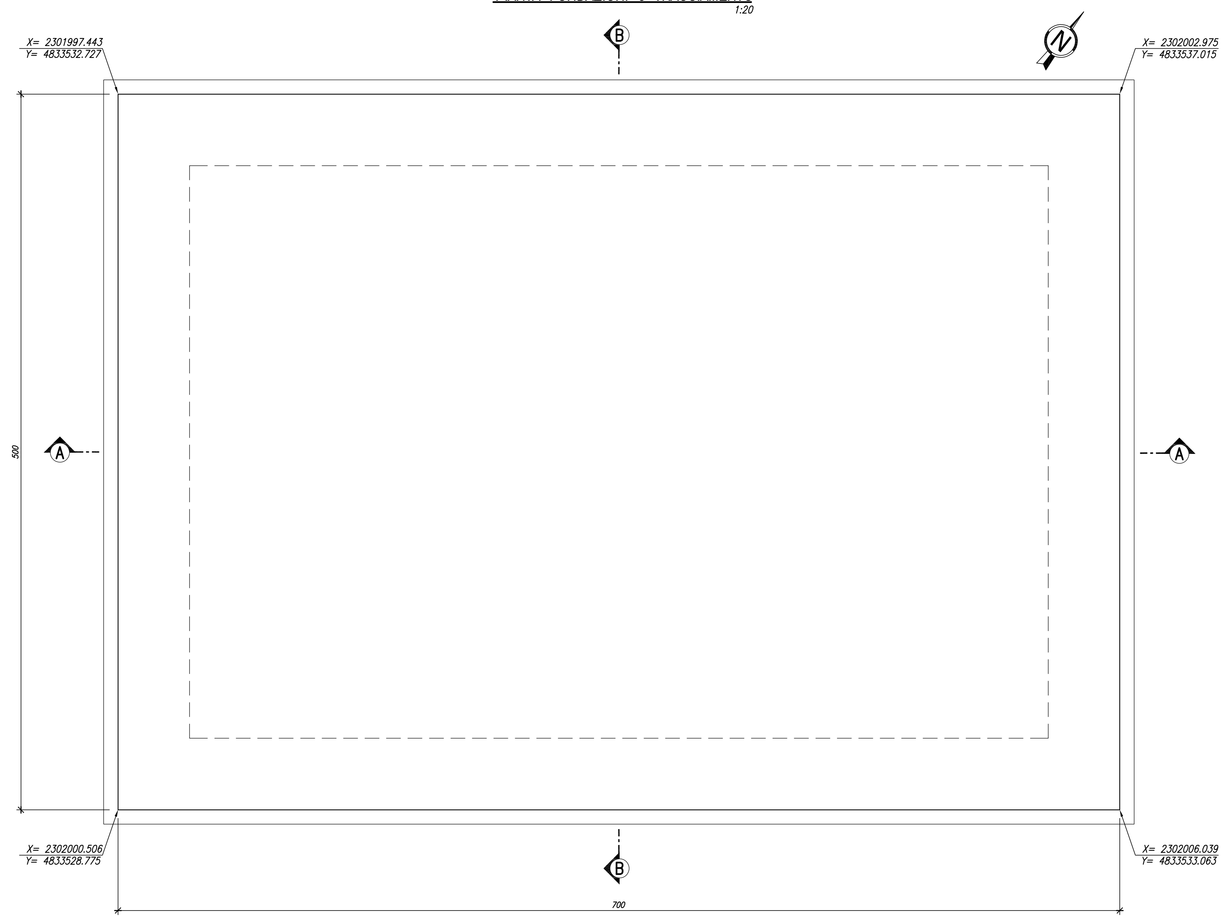


## SEZIONE A–A
1:20

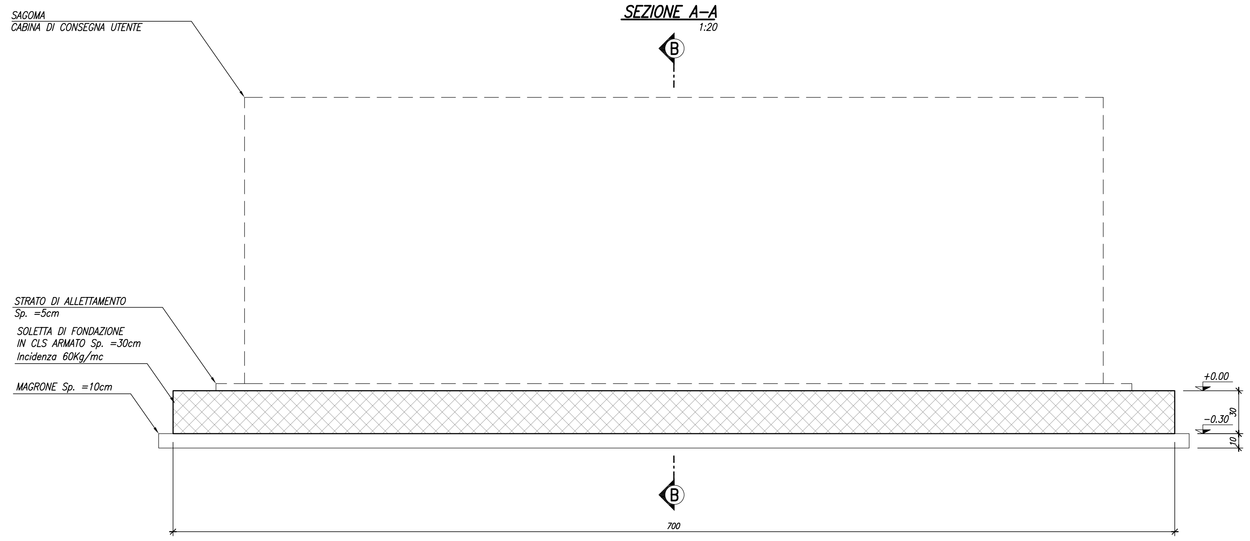


## SEZIONE B–B
1:20

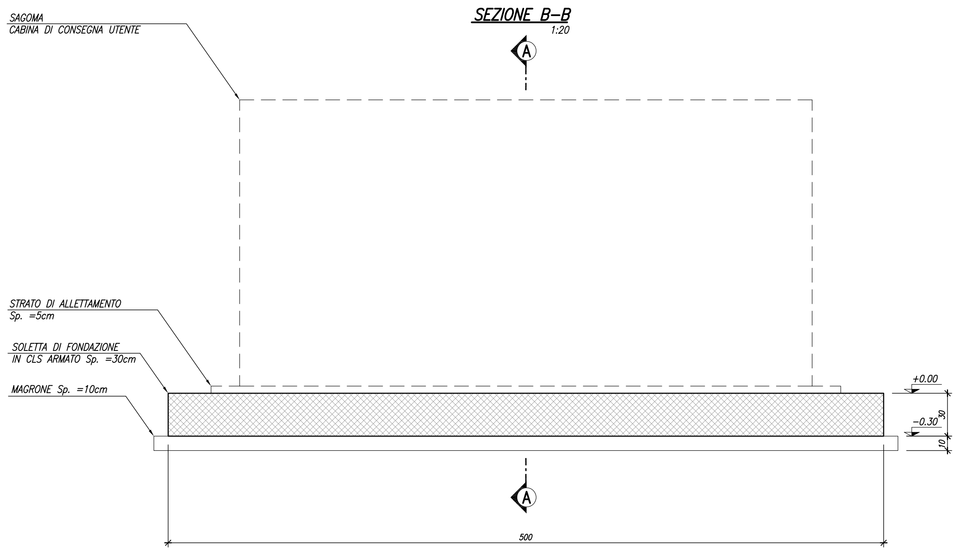


## PLANIMETRIA DI INQUADRAMENTO
LATO GALLERIA S. ANTONIO 1:500

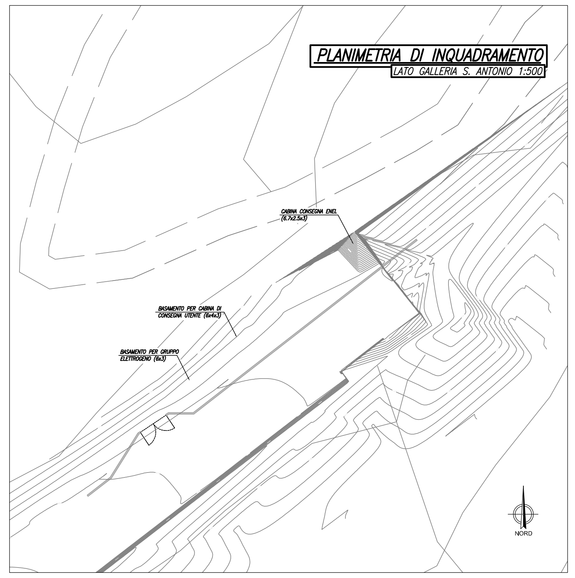


Direzione Progettazione e Realizzazione Lavori

ITINERARIO INTERNAZIONALE E78 S.G.C. GROSSETO – FANO
Tratto Selci Lama (E45) – S. Stefano di Gaifa
Adeguamento a 2 corsie della Galleria della Guinza (lotto 2)
e del tratto Guinza – Mercatello Ovest (lotto 3)
1° stralcio

PROGETTO DEFINITIVO — COD. AN58

PROGETTAZIONE: ANAS - DIREZIONE PROGETTAZIONE E REALIZZAZIONE LAVORI

PROGETTISTI:
Ing. VINCENZO MARZI
Ordine Ingegneri di Bari n. 3594

IL GEOLOGO
Geol. FRANCESCO MATALONI
Ordine Geologi del Lazio n. 725

IL RESPONSABILE DEL S.I.A.
Arch. GIOVANNI MASARO'
Ordine Architetti di Roma n. 16183

COORDINATORE PER LA SICUREZZA IN FASE DI PROGETTAZIONE
Geom. FABIO GUCNIDAM

VISTO: IL RESP. DEL PROCEDIMENTO
Dott. ing. ANTONIO SCALAMANDRE'

PROTOCOLLO — DATA:

**OPERE D'ARTE MINORI**
**Fondazioni**
**Carpenteria - Basamento per cabina di consegna utente Galleria S.Antonio**

| CODICE PROGETTO (PROGETTO / LIV. PROG. / N. PROG.) | NOME FILE | REVISIONE | |
|---|---|---|---|
| L0702M D 1801 | T00OM03STRCA05_A.dwg<br>CODICE ELAB. T00OM03STRCA05 | A | Varie |

| REV. | DESCRIZIONE | DATA | REDATTO | VERIFICATO | APPROVATO |
|---|---|---|---|---|---|
| D | | | | | |
| C | | | | | |
| B | | | | | |
| A | | | | | |