CARPENTERIA CAMPATA TIPO A 4 CASSONCINI PER IMPALCATO A BINARIO DOPPIO

Scala 1:50

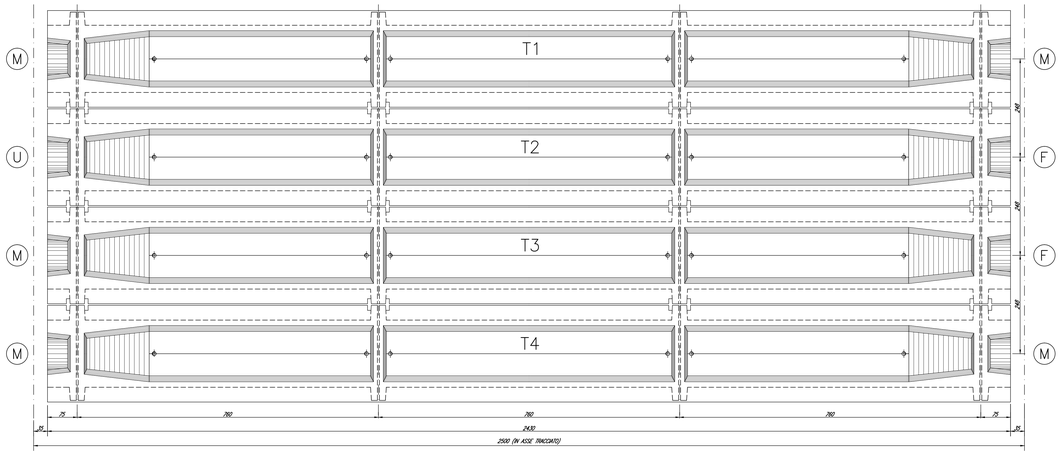

SEZIONE LONGITUDINALE IN ASSE TRAVE

Scala 1:50

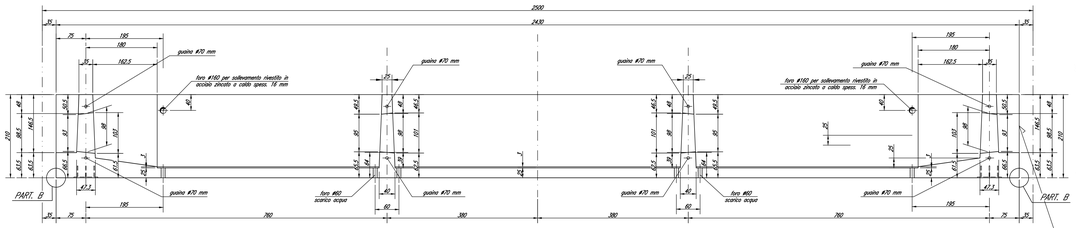

VISTA SUPERIORE TRAVE ESTERNA

Scala 1:50

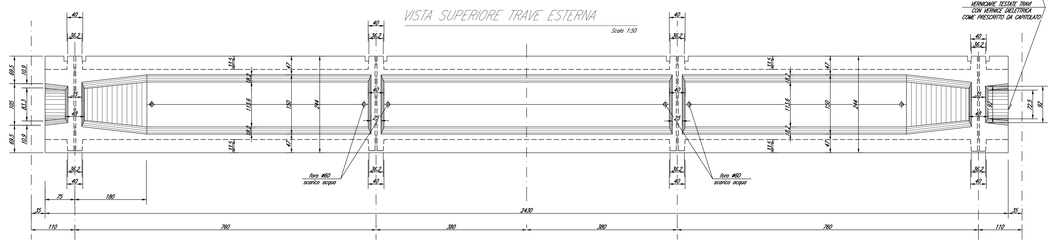

VISTA SUPERIORE TRAVE INTERNA

Scala 1:50

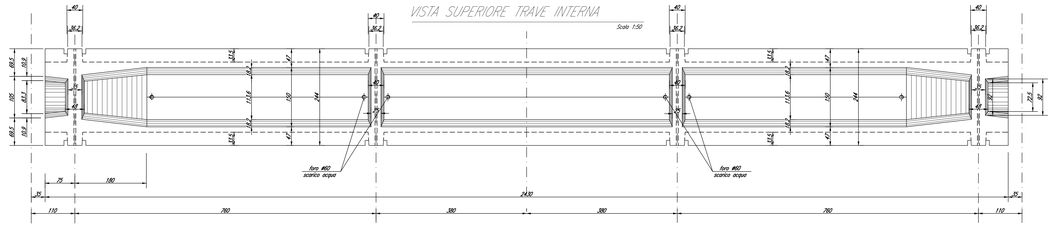

MODALITA' DI STOCCAGGIO

Scala 1:100

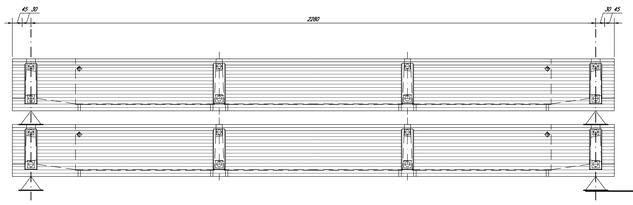

VISTA TESTATA TRAVE INTERNA

Scala 1:20

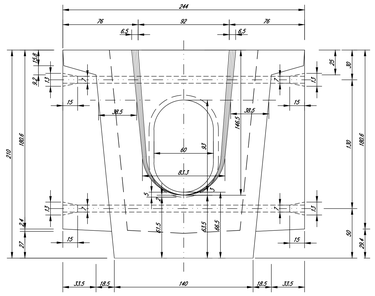

VISTA TESTATA TRAVE ESTERNA

Scala 1:20

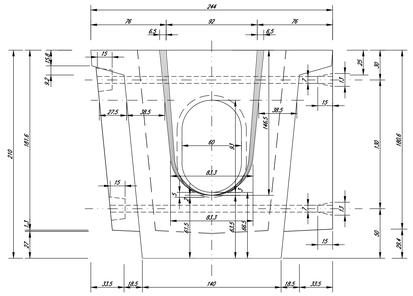

PARTICOLARE CONTROPIASTRE SUPERIORI

Scala 1:10

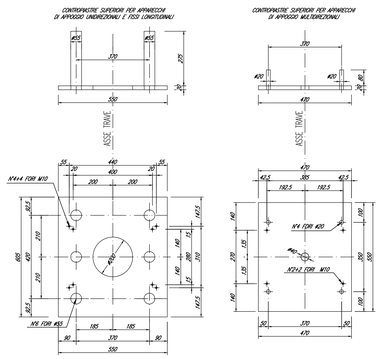

NOTA: VERIFICARE CON IL FORNITORE DEGLI APPARECCHI D' APPOGGIO LE TIPOLOGIE E DIMENSIONI DELLE PIASTRE

LEGENDA APPOGGI TRAVI	
M	APPOGGIO MULTIDIREZIONALE
U	APPOGGIO UNIDIREZIONALE
F	APPOGGIO FISSO

SEZIONE TRASVERSALE TRAVE INTERNA VERSO TRAVERSO DI TESTATA

Scala 1:20

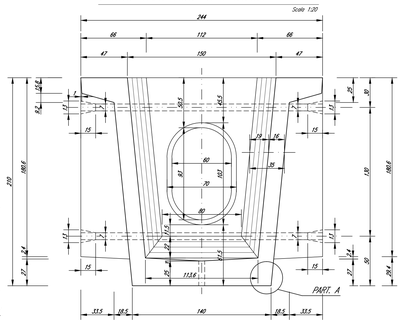

SEZIONE TRASVERSALE TRAVE ESTERNA VERSO TRAVERSO DI TESTATA

Scala 1:20

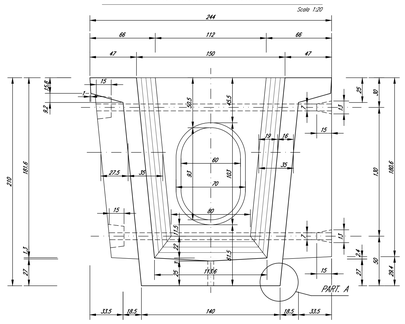

DETTAGLIO SCASSI PER SUTURAZIONE TRAVERSI

Scala 1:10

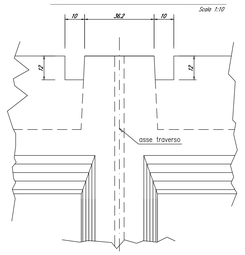

SEZIONE TRASVERSALE TRAVE INTERNA VERSO TRAVERSO INTERMEDIO

Scala 1:20

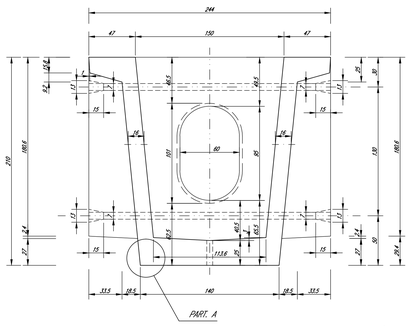

SEZIONE TRASVERSALE TRAVE ESTERNA VERSO TRAVERSO INTERMEDIO

Scala 1:20

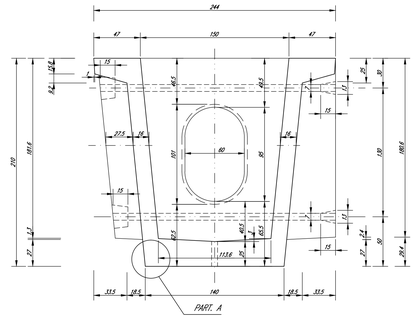

NOTE:

Per la tabella materiali e note generali fare riferimento al documento "IFDH02009TTOC0000001 – Tabella Materiali e Note generali per Viadotti VI05, VI13 e VI14 e Cavalcaferrovia IV01, IV02 ed IV03".

MODALITA' DI SOLLEVAMENTO

Scala 1:100

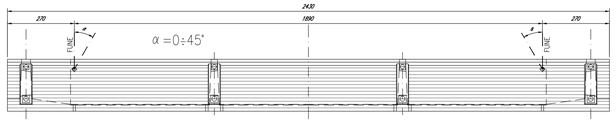

MODALITA' DI TRASPORTO

Scala 1:100

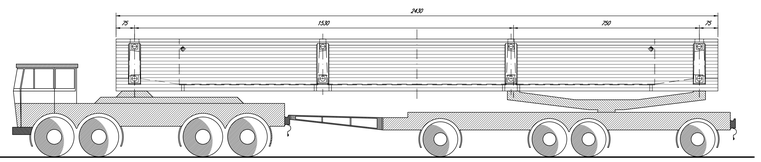

PARTICOLARE B TIPICO

Scala 1:2

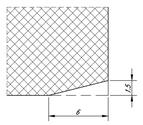

PARTICOLARE A TIPICO

Scala 1:2

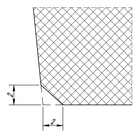

COMMITTENTE:

RFI RETE FERROVIARIA ITALIANA
GRUPPO FERROVIE DELLO STATO ITALIANE

PROGETTAZIONE:

ITALFERR
GRUPPO FERROVIE DELLO STATO ITALIANE

DIREZIONE TECNICA
U.O. OPERE CIVILI E GESTIONE DELLE VARIANTI

PROGETTO DEFINITIVO

ITINERARIO NAPOLI-BARI
RADDOPPIO TRATTA CANCELLO-BENEVENTO
II LOTTO FUNZIONALE FRASSO TELESINO-VITULANO

VIADOTTI FERROVIARI

Travi in c.a.p. L=25m (Lc=22.80m): carpenteria

SCALA: varie

COMMESSA	LOTTO	FASE	ENTE	TIPO DOC.	OPERA/DISCIPLINA	PROGR.	REV.
IF0H	02	D	09	BZ	VI0007	002	A

Revis.	Descrizione	Redatto	Data	Verificato	Data	Approvato	Data	Autorizzato	Data
A	Emissione Esecutiva	M. Moretti	Dic. 2017	T. Alberini	Dic. 2017	F. Cerrone	Dic. 2017	A. Di Biagio	

File: IF0H02D09BZVI0007002A

n. Elab.: OL 035 | 16