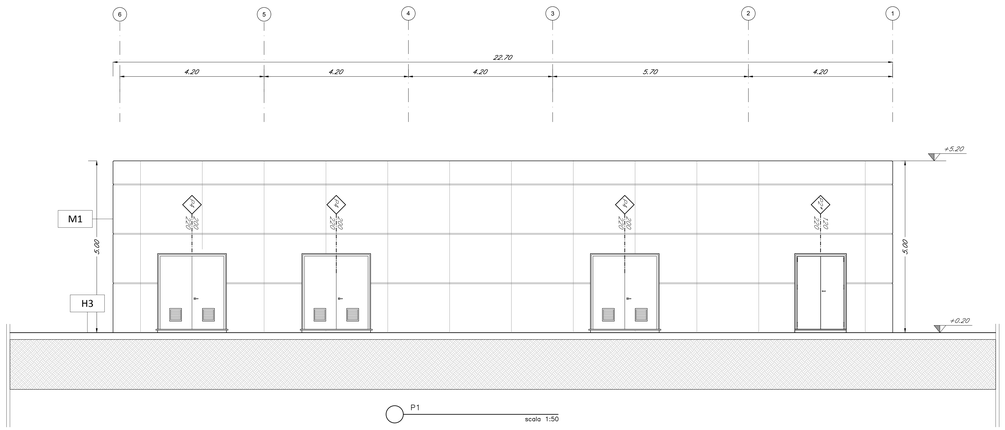

P1 scala 1:50

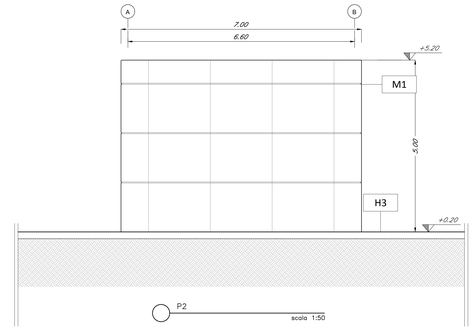

P2 scala 1:50

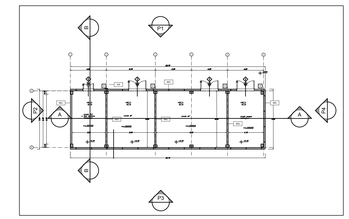

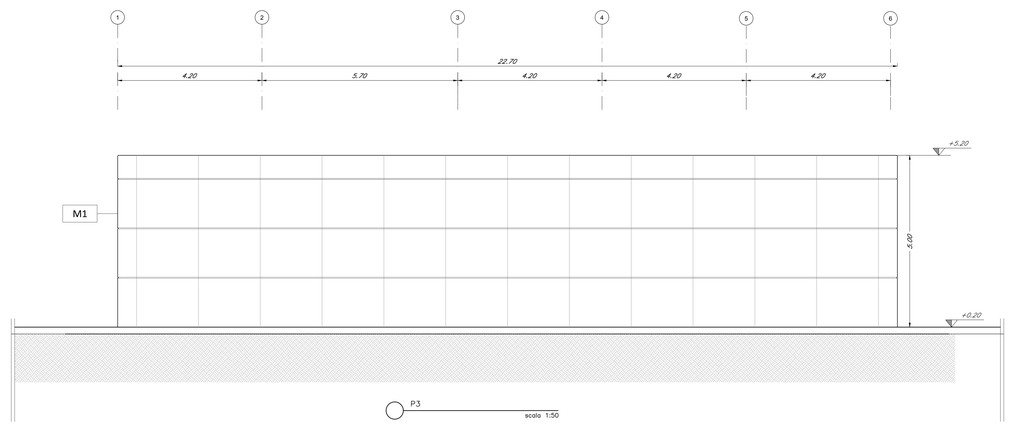

P3 scala 1:50

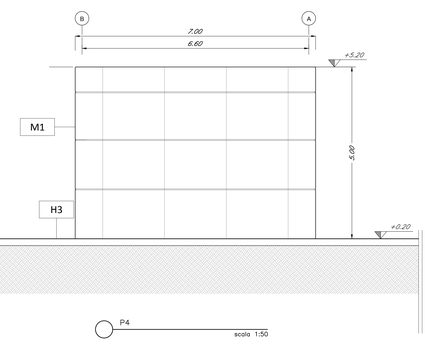

P4 scala 1:50

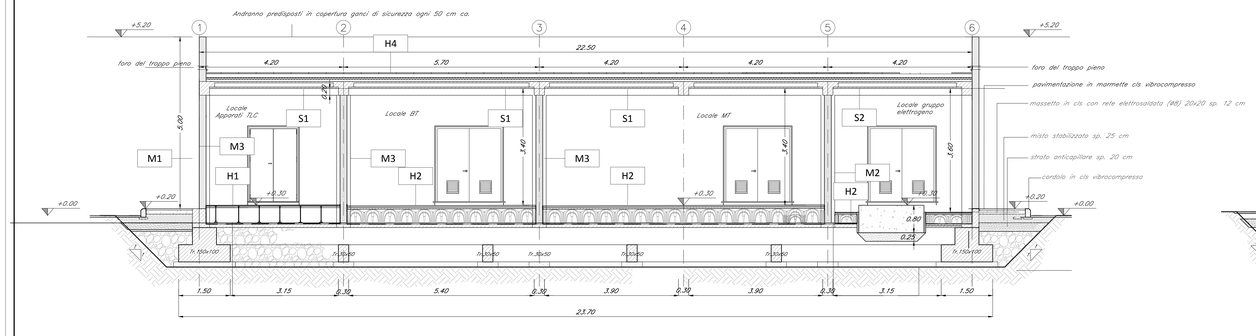

SEZ. A–A scala 1:50

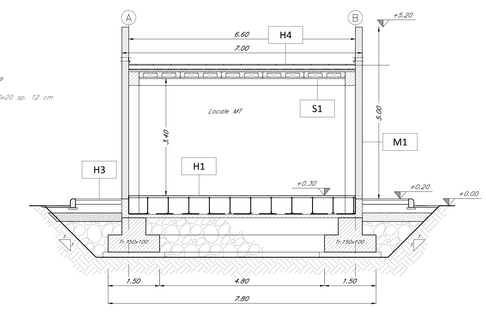

SEZ. B–B scala 1:50

LEGENDA MATERIALI FINITURE

ABACO INTERVENTI

mq — SUPERFICIE

h | V — h – ALTEZZA NETTA AMBIENTE
H | S — H – FINITURA PAVIMENTO
V – FINITURA PARETI
S – FINITURA SOFFITTO

ABACO INFISSI

B – LARGHEZZA INFISSO
H – ALTEZZA INFISSO
T – TIPO INFISSO

CHIUSURE ORIZZONTALI

H1	PAVIMENTO SCHEDO SOPRACCARICO (10.000 N/M²) IN LASTRE AUTOPORTANTI DI MATERIALE VIPREX AD ALTA RESISTENZA MECCANICA E DURABILITÀ (DM 60983 GENERALE) PER PIATTAIA SUPERFICIALI IN PVC ANTISTATICO, DISPOSTE SU SOTTOSTANTE ALZATA (MODEL) TRATTAMENTO ANTIPOLVERE DELLA SUPERFICE SOTTOSTANTE
H2	PAVIMENTAZIONE CON PIASTRELLE SPESSO AD ALTA COMPRESSIONE TIPO GRANITO (DIMENSIONI 30x30 CM) POSATE SU MALTA CEMENTIZIA ADESIVA (GRANULA DI MATERIALI ANTISDRUCIOLOSI RESISTENTE ALL'USURA CE ALL'ACQUA DI 0.6 EE ACID, DM,30/03 E SPECIF. NON INFIAMMABILE, DI COLORE A SCELTA DELLA DL, ESEGUITA CON GIUNTI CEMENTIZIO PIGMENTO DI VOLTRA ARGATE ROLLEGNO CON GLUE
H3	PAVIMENTAZIONE CON MARMETTE IN CLS VIBROCOMPRESSO SCIVO CM 17(W)3 (SP.10,0CM) (sp.6cm), MASSETTO (sp.12cm) CON RETE ELS.W. Ø8 20x20cm, STRATO STABILIZATO (sp.25cm) STRATO ANTICAPILARE (sp.20cm)
H3.1	PAVIMENTAZIONE IN GRES PORCELLANATO NON SMALTATO E NON ASSORBENTE POSATA CON SPECIFICO COLLANTE CEMT1 ATRITO DINAMICO > 0.4 DM 80/2002 CM STRATO DI COLLA (sp.6cm), MASSETTO (sp.12cm) CON RETE ELS. Ø8 20x20cm, STRATO STABILIZATO (sp.25cm) STRATO ANTICAPILARE (sp.20cm)
H4	PACCHETTO DI COPERTURA: PAVIMENTO IN QUADROTTI DI CLS ESTRATTIVI SU SOTTOSTANTE ALZATA (MODEL) TRATTAMENTO ANTIPOLVERE DELLA SUPERFICE SOTTOSTANTE IMPERMEABILIZZAZIONE CON GUAINA BITUMINOSA (2 STRATI A=4mm), STRATO DI ISOLAMENTO (sp.5cm), BARRIERA AL VAPORE
H5	PEDANA PORTA IN LASTRE DI PORFIDO DELLO SPESSORE DI 2 CM
H6	PAVIMENTAZIONE IN GRES PORCELLANATO SMALTATO E ANTISCIVOLO POSATA CON SPECIFICO COLLANTE CEMT1 ATRITO DINAMICO > 0.4 DM 80/2002 A CM

MURATURE

M1	MURATURA ESTERNA IN PANNELLI PREFABBRICATI COMBINATI IN CLS (Sp.20cm) CON FINITURA ESTERNA IN INTITUME ACRILICA DENM COMPRENSIVE APPLICAZIONE A SPRUZZO E TRATTAMENTO ANTISCRITTA
M2	PARETE INSULARIZZO REALIZZATA CON BLOCCHI TIPO LEGABLOCK SPESSORE S 30 cm E INTONACO RED 120
M3	PARETE INSULARIZZO REALIZZATA CON BLOCCHI TIPO LEGABLOCK SPESSORE 20 cm E INTONACO RED 80
M4	PARETE REALIZZATA CON BLOCCHI TIPO LEGABLOCK SPESSORE 17 cm

FINITURA SOFFITTO

S1	INTONACO ISOLANTE (TERMOACUSTICO, ANTICONDENSA, ANTIMUFFA)=RED 1202 (PESO: MINIMO mm 20 PER INTERNI) INTEGRATO CON ORDITURA A BASE DI RESINA SILICOSANICA
S2	INTONACO ISOLANTE (TERMOACUSTICO, ANTICONDENSA, ANTIMUFFA)=RED 1202 (PESO: MINIMO mm 20 PER INTERNI) INTEGRATO CON ORDITURA A BASE DI RESINA SILICOSANICA
S2.1	INTONACO CHIARO PER INTERNI INTEGRATO CON ORDITURA A BASE DI RESINA SILICOSANICA

FINITURA PARETI

V1	INTONACO ISOLANTE (TERMOACUSTICO, ANTICONDENSA, ANTIMUFFA)=RED 1202 (PESO: MINIMO mm 20 PER INTERNI) INTEGRATO CON ORDITURA A BASE DI RESINA SILICOSANICA E RETE IN FIBRA DI VETRO PORTANTONACO
V2	INTONACO ISOLANTE (TERMOACUSTICO, ANTICONDENSA, ANTIMUFFA)=RED 1202 (PESO: MINIMO mm 20 PER INTERNI) INTEGRATO CON ORDITURA A BASE DI RESINA SILICOSANICA E RETE IN FIBRA DI VETRO PORTANTONACO
V2.1	INTONACO CHIAR PER INTERNI INTEGRATO CON ORDITURA A BASE DI RESINA SILICOSANICA E E RETE IN FIBRA DI VETRO PORTANTONACO
V2.2	RIVESTIMENTO IN GRES PORCELLANATO (MM.20x20x1)= FINO AD UNA ALTEZZA DI 2 M30cm + 1 COMPRESSIVO INTONACO CHIAR, INTONACO ISOLANTE (TERMOACUSTICO, ANTICONDENSA, ANTIMUFFA) INTEGRATO CON ORDITURA A BASE DI RESINA SILICOSANICA
V3	GUANTO STRUTTURALE
V4	PILASTRO (MM 20 TOT 100 MM) CON FIXOFIX IN LATERIZIO FORATO DA 8 CM

NOTA:
– TUTTI I TRAMEZZI SONO INTONACATI CON INTERPOSIZIONE DI RETE IN FIBRA DI VETRO

NOTA:
Per gli arredi, le strutture, le tecnologie e l'impiantistica si rimanda agli elaborati specifici.

COMMITTENTE:

RFI RETE FERROVIARIA ITALIANA
GRUPPO FERROVIE DELLO STATO ITALIANE

PROGETTAZIONE:

ITALFERR
GRUPPO FERROVIE DELLO STATO ITALIANE

DIREZIONE TECNICA
UO INFRASTRUTTURE CENTRO

PROGETTO DEFINITIVO

ITINERARIO NAPOLI - BARI
RADDOPPIO TRATTA CANCELLO - BENEVENTO
II LOTTO FUNZIONALE FRASSO TELESINO - VITULANO

FABBRICATI
Fabbricato PGEP TIPO A - Sezioni e prospetti

SCALA : 1:50

COMMESSA	LOTTO	FASE	ENTE	TIPO DOC.	OPERA/DISCIPLINA	PROGR.	REV.
IF0H	02	D	11	BB	FA0003	002	A

Revis.	Descrizione	Redatto	Data	Verificato	Data	Approvato	Data	Autorizzato	Data
A	Emissione Esecutiva	P. Pacelli	06/2017	P. Tarlatta	06/2017	F. Cattone	06/2017	ITALFERR G.A. Ing. Giancarlo Cecchetelli Ordine degli Ingegneri della Provincia di Roma n. A19798	

File: IF0H02D11BBFA0003002A.dwg

n. Elab.: DL 041