SEZIONE A–A
1:50

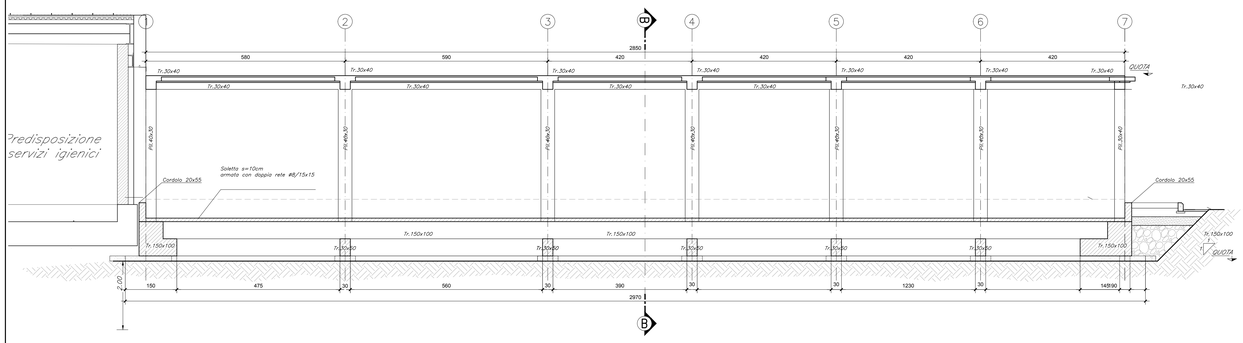

SEZIONE B–B
1:50

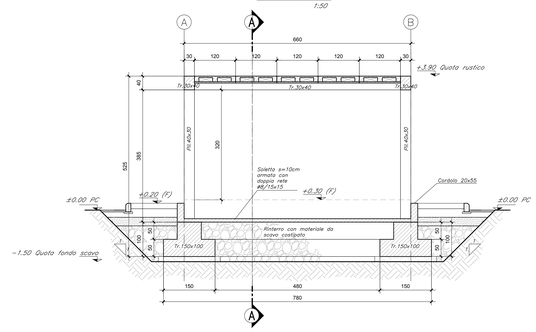

TABELLA MATERIALI

CALCESTRUZZO ELEVAZIONI
C28/35
Rapporto Acqua/cemento =0,55
Classe di esposizione = XC3
Cemento tipo: III–V
Dimensione max aggregato = 25 mm
Contenuto minimo di cemento: 320 kg/m³
Contenuto massimo di cemento: 400 kg/m³
Slump: S3

CALCESTRUZZO FONDAZIONI
C25/30
Rapporto Acqua/cemento =0,60
Classe di esposizione = XC2
Cemento tipo: III–V
Dimensione max aggregato = 25 mm
Contenuto minimo di cemento: 300 kg/m³
Contenuto massimo di cemento: 400 kg/m³
Slump: S3

MAGRONE DI PULIZIA: C12/15

ARMATURA: Barre B450C per acciaio

Per tutto quanto non espressamente richiamato si farà riferimento alle prescrizioni di cui al CAPITOLATO di COSTRUZIONE delle OPERE CIVILI

NOTE:
La quota di riferimento del terreno naturale ante operam è da intendersi indicativa. Pertanto in fase di esecuzione sarà necessario verificare le quote effettive.
Le profondità di scavo saranno conseguentemente variabili fino a 0,3 m oggiuntivi.

INCIDENZE	
Fondazioni	120 kg/m³
Elevazioni	270 kg/m³

COMMITTENTE:
RFI RETE FERROVIARIA ITALIANA
GRUPPO FERROVIE DELLO STATO ITALIANE

PROGETTAZIONE:
ITALFERR
GRUPPO FERROVIE DELLO STATO ITALIANE

DIREZIONE TECNICA
UO INFRASTRUTTURE CENTRO

PROGETTO DEFINITIVO

ITINERARIO NAPOLI - BARI
RADDOPPIO TRATTA CANCELLO - BENEVENTO
II LOTTO FUNZIONALE FRASSO TELESINO - VITULANO
3° LOTTO FUNZIONALE S. LORENZO - VITULANO

FABBRICATI
Fabbricato FERMATA PONTE CASALDUNI - Sezioni di carpenteria

SCALA: 1:50

COMMESSA	LOTTO	FASE	ENTE	TIPO DOC.	OPERA/DISCIPLINA	PROGR.	REV.
IF0H	32	D	11	BB	FA0008	005	A

Revis.	Descrizione	Redatto	Data	Verificato	Data	Approvato	Data	Autorizzato	Data
A	Emissione Esecutiva	F. Fiscelli	06/2017	F. Scotto	06/2017	F. Cardinale	06/2017	ITALFERR G.I.P.E. Direzione Tecnica Infrastrutture Centro Dott. Ing. Stefano Ravagnani Ordine degli Ingegneri Roma n. 21894	

File: IF0H32D11BBFA0008005A.dwg

n. Elab.: 3L 294