SEZIONE A-A 1:100

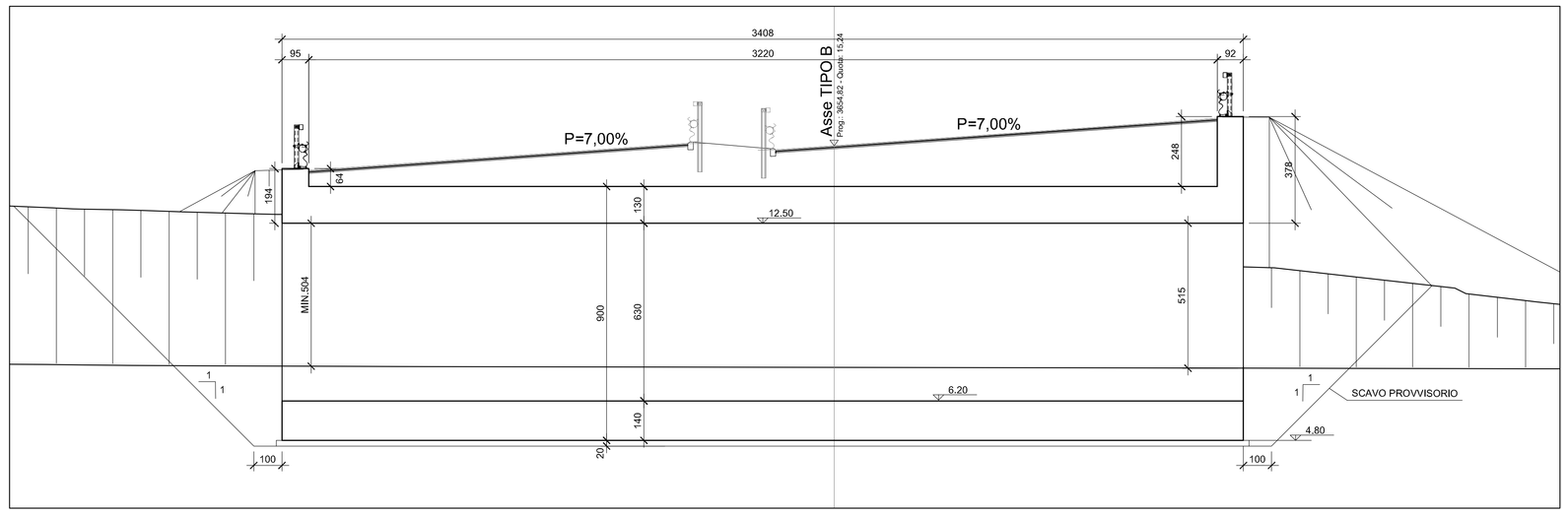

VISTA "1" 1:100

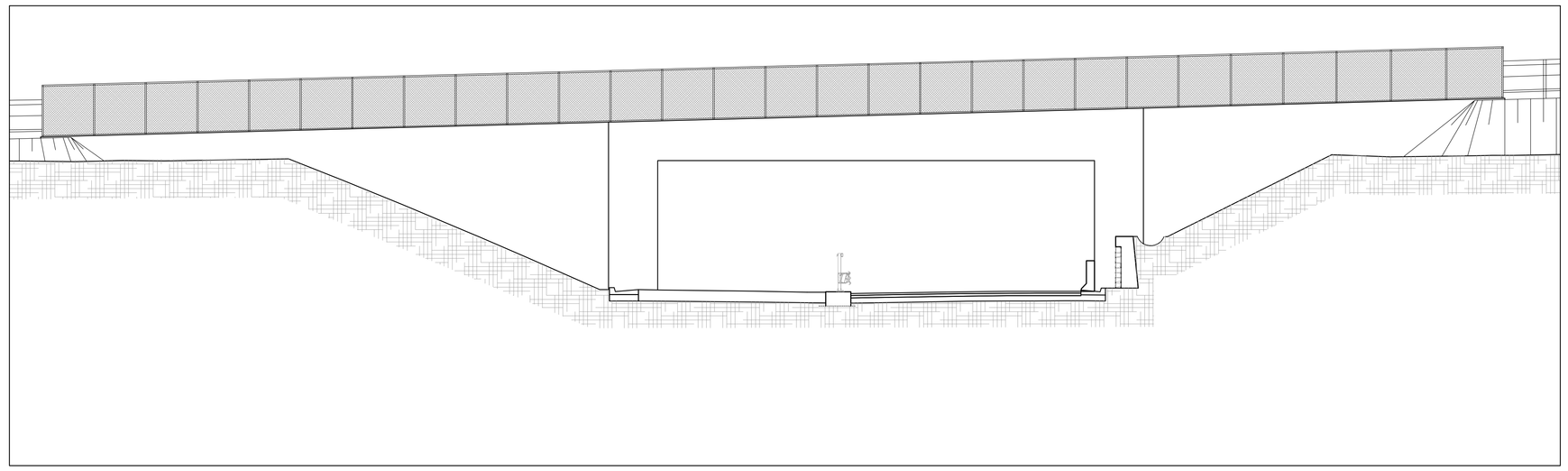

SEZIONE B-B 1:100

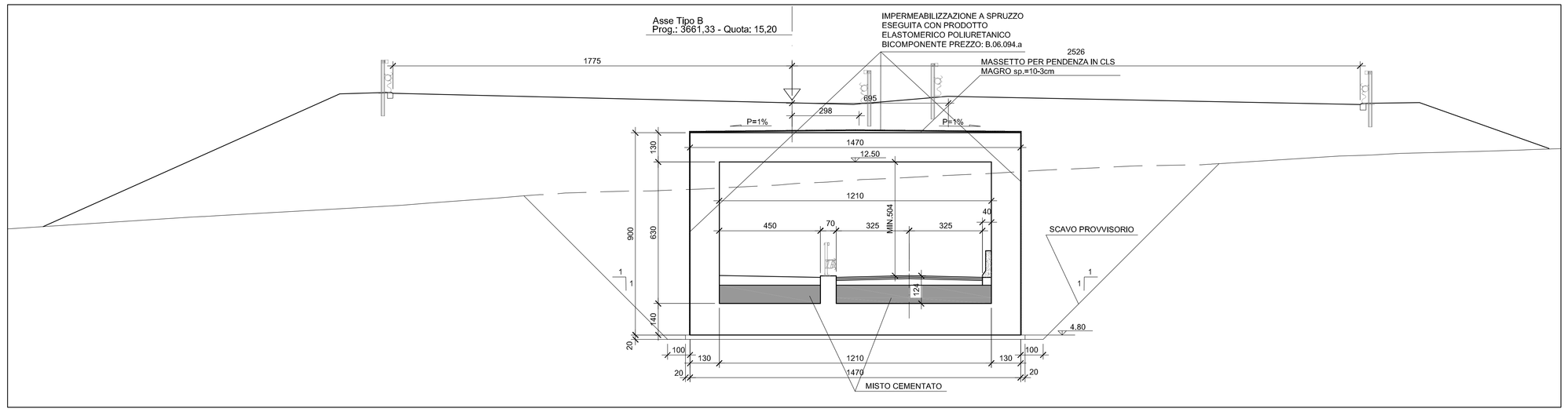

PIANTA 1:200

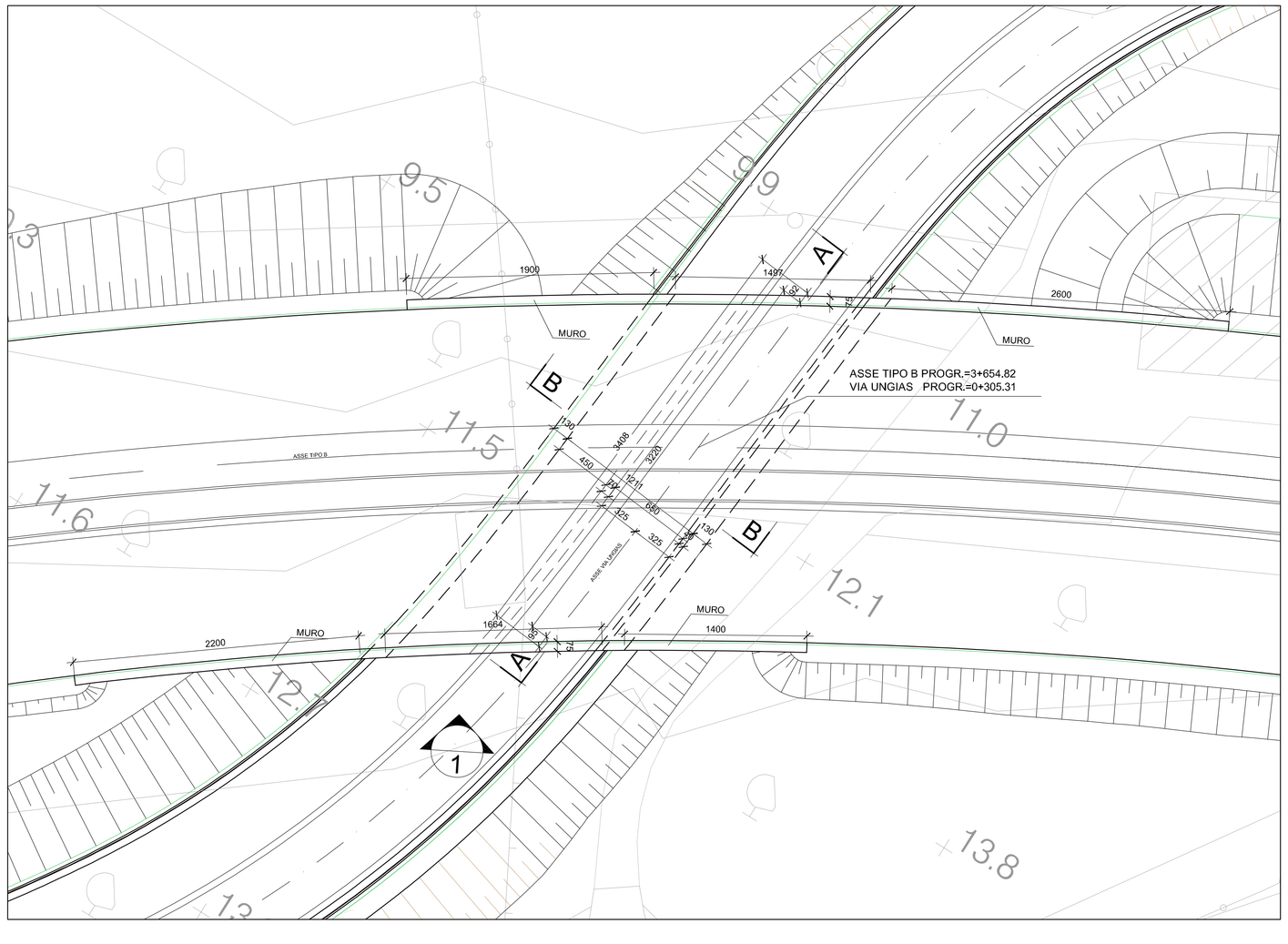

NOTA:
PREVEDERE IL RIVESTIMENTO , IN PIETRA LOCALE, DI TUTTE LE SUPERFICI FACCIAVISTA DEI MURI ANDATORI DEL SOTTOVIA E DELLO STESSO (IN ETRAMBI I LATI ESTERNI).

anas — *Direzione Progettazione e Realizzazione Lavori*

NUOVA S.S.291
COLLEGAMENTO SASSARI - ALGHERO - AEROPORTO
Lavori di costruzione del 1° lotto Mamuntanas - Alghero
e del 4° lotto di collegamento con l'aeroporto di Fertilia

PROGETTO DEFINITIVO — COD. CA29

PROGETTAZIONE: ANAS - DIREZIONE PROGETTAZIONE E REALIZZAZIONE LAVORI

PROGETTISTI:
Dott. Ing. Vincenzo Morzi
Ordine Ing. di Bari n. 2594
Dott. Ing. ALESSANDRO MICHELI
Ordine Ing. di Roma n. 19654

IL GEOLOGO
Dott. Geol. Serena MAJETTA
Ordine Geol. Lazio n. 928

IL RESPONSABILE DEL S.I.A.
Dott. Arch. GIOVANNI MAGARO'
Ordine Arch. di Roma n. 16183

COORDINATORE PER LA SICUREZZA IN FASE DI PROGETTAZIONE
Geom. FABIO GUONDAM

VISTO: IL RESP. DEL PROCEDIMENTO
Dott. Ing. SALVATORE FRASCA

PROTOCOLLO — DATA

INTEGRAZIONI NOTA MATTM/CTVA N.1783 DEL 11.05.2018

OPERE D'ARTE MINORI
ASSE "B" - SOTTOVIA AL KM 3+654
PLANIMETRIA E SEZIONI

CODICE PROGETTO (PROGETTO / LIV. PROG. / N. PROG.)	NOME FILE T99ST01STRDI01_A.dwg	REVISIONE	
LOPLSC D 1601	CODICE ELAB. T99ST01STRDI01	A	1:200/100

REV.	DESCRIZIONE	DATA	REDATTO	VERIFICATO	APPROVATO
D					
C					
B					
A	Nuova emissione a seguito nota MATTM/CTVA n.1783/2018	Sett. 2018			