SPARTITRAFFICO IN CURVA
scala 1:20

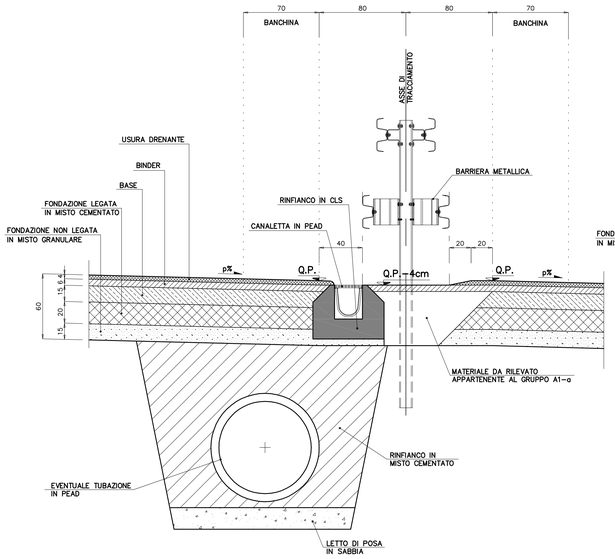

SPARTITRAFFICO IN RETTIFILO
scala 1:20

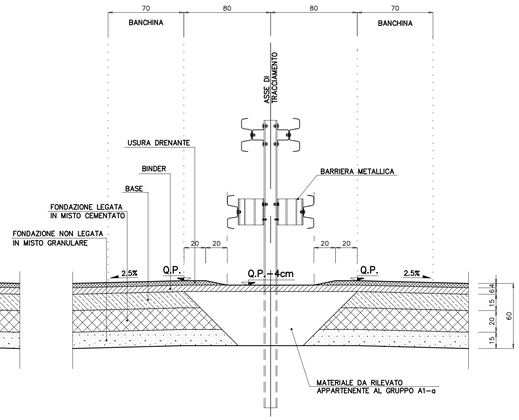

SPARTITRAFFICO CARREGGIATA IN VARIANTE IN RETTIFILO scala 1:20

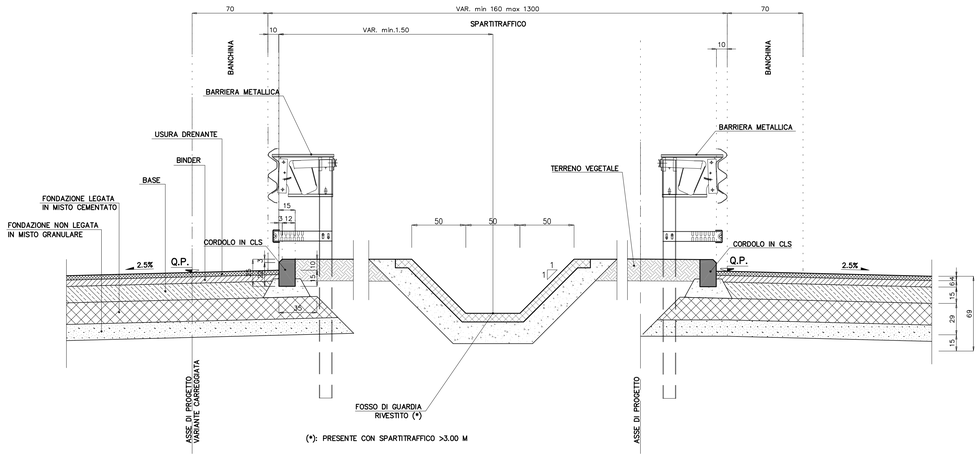

(*): PRESENTE CON SPARTITRAFFICO >3.00 M

NOTA BENE

- PER PARTICOLARI COSTRUTTIVI DEL SISTEMA DI DRENAGGIO PIATTAFORMA E BARRIERE DI SICUREZZA VEDERE ELABORATI SPECIFICI DI PROGETTO.
- PER PARTICOLARI ALLARGAMENTO MARGINE INTERNO ED ESTERNO VEDERE ELABORATO SPECIFICO DI PROGETTO.

ELEMENTI MARGINALI CORPO AUTOSTRADALE, RAMPE DI SVINCOLO E ROTATORIE SVINCOLI
scala 1:20

IN SCAVO

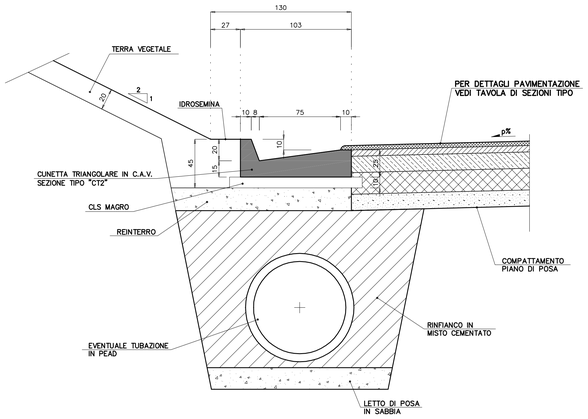

IN RILEVATO

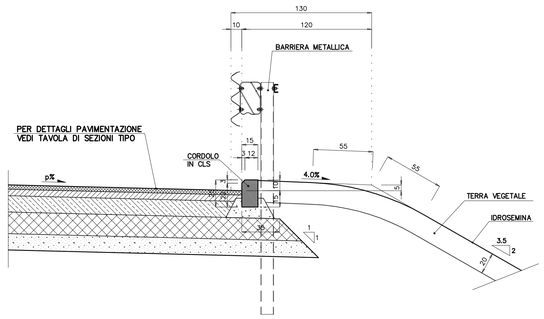

ELEMENTO MARGINALE IN CORRISPONDENZA DI MARCIAPIEDE PER STRADA A DESTINAZIONE PARTICOLARE
scala 1:20

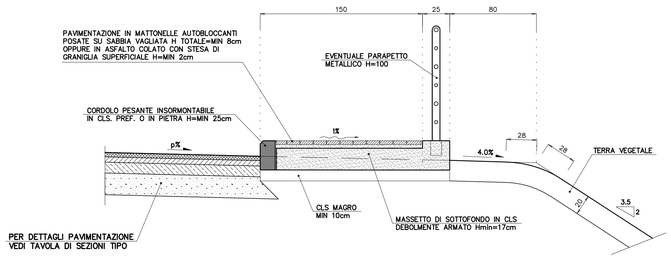

ELEMENTI MARGINALI STRADE DESTINAZIONE PARTICOLARE E ROTATORIE VIABILITA' LOCALE
scala 1:20

IN SCAVO

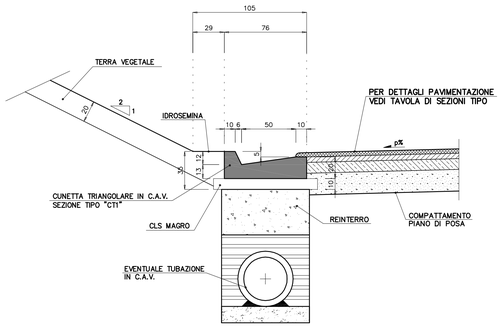

IN RILEVATO

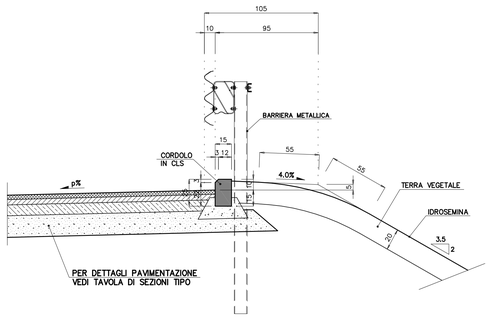

ELEMENTI MARGINALI STRADA VICINALE
scala 1:20

IN SCAVO

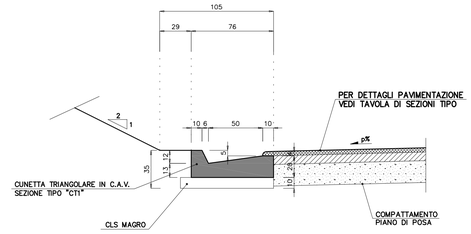

IN RILEVATO

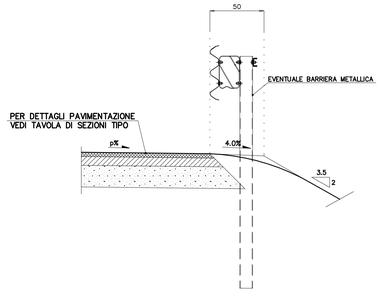

Società Autostrada Tirrenica p.A.
GRUPPO AUTOSTRADE PER L'ITALIA S.p.A.

AUTOSTRADA (A12) : ROSIGNANO – CIVITAVECCHIA
LOTTO 4
TRATTO: GROSSETO SUD – FONTEBLANDA

PROGETTO DEFINITIVO

INFRASTRUTTURA STRATEGICA DI PREMINENTE INTERESSE NAZIONALE LE CUI PROCEDURE DI APPROVAZIONE SONO REGOLATE DALL' ART. 161 DEL D.LGS. 163/2006

AU – CORPO AUTOSTRADALE

PARTE STRADALE

Particolari costruttivi spartitraffico autostrada, margini autostrada e margini viabilita' secondarie

IL RESPONSABILE PROGETTAZIONE SPECIALISTICA	IL RESPONSABILE INTEGRAZIONE PRESTAZIONI SPECIALISTICHE	IL DIRETTORE TECNICO
Ing. Massimiliano Giacobbi Ord. Ingg. Milano N. 20746	Ing. Alessandro Arti Ord. Ingg. Milano N. 20015	Ing. Maurizio Torresi Ord. Ingg. Milano N. 16492
RESPONSABILE UFFICIO STD	COORDINATORE GENERALE APS	RESPONSABILE DIREZIONE SVILUPPO INFRASTRUTTURE

RIFERIMENTO ELABORATO	DIRETTORIO		FILE			DATA:	REVISIONE	
	codice commesso	lt.Prog.	unita'	n. progressivo		FEBBRAIO 2011	n.	data
–	1212	1401	STD	107	--	SCALA: 1:20		

spea autostrade – Ingegneria europea	ELABORAZIONE GRAFICA A CURA DI :	
	ELABORAZIONE PROGETTUALE A CURA DI :	Ing. Michele Angelo Parrella O.I. Avellino N.933
CONSULENZA A CURA DI :	IL RESPONSABILE UFFICIO/UNITA'	Ing. Massimiliano Giacobbi – O.I. Milano N.20746

RESPONSABILE DI COMMESSA	VISTO DEL COMMITTENTE	VISTO DEL CONCEDENTE
Ing. Giambattista Brancaccio Ord. Ingg. Roma N. 15710	SAT	
COORDINATORE OPERATIVO DI PROGETTO		

IL PRESENTE DOCUMENTO NON POTRA' ESSERE COPIATO, RIPRODOTTO O ALTRIMENTI PUBBLICATO, IN TUTTO O IN PARTE, SENZA IL CONSENSO SCRITTO DELLA SOC. AUTOSTRADE PER L'ITALIA S.P.A.. OGNI UTILIZZO NON AUTORIZZATO SARA' PERSEGUITO A NORMA DI LEGGE.
THIS DOCUMENT MAY NOT BE COPIED, REPRODUCED OR PUBLISHED, EITHER IN PART OR IN ITS ENTIRETY, WITHOUT THE WRITTEN PERMISSION OF SOC. AUTOSTRADE PER L'ITALIA S.P.A.. UNAUTHORIZED USE WILL BE PROSECUTED BY LAW.