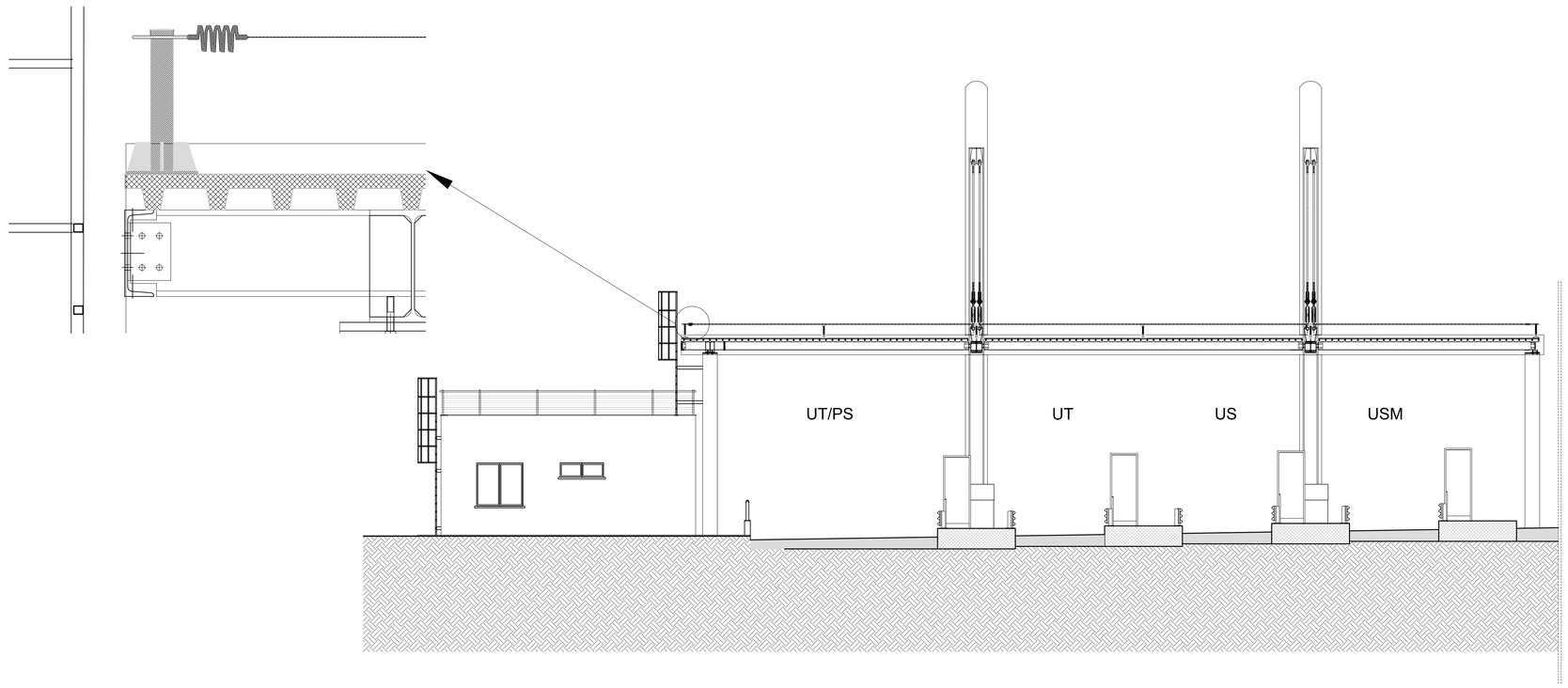

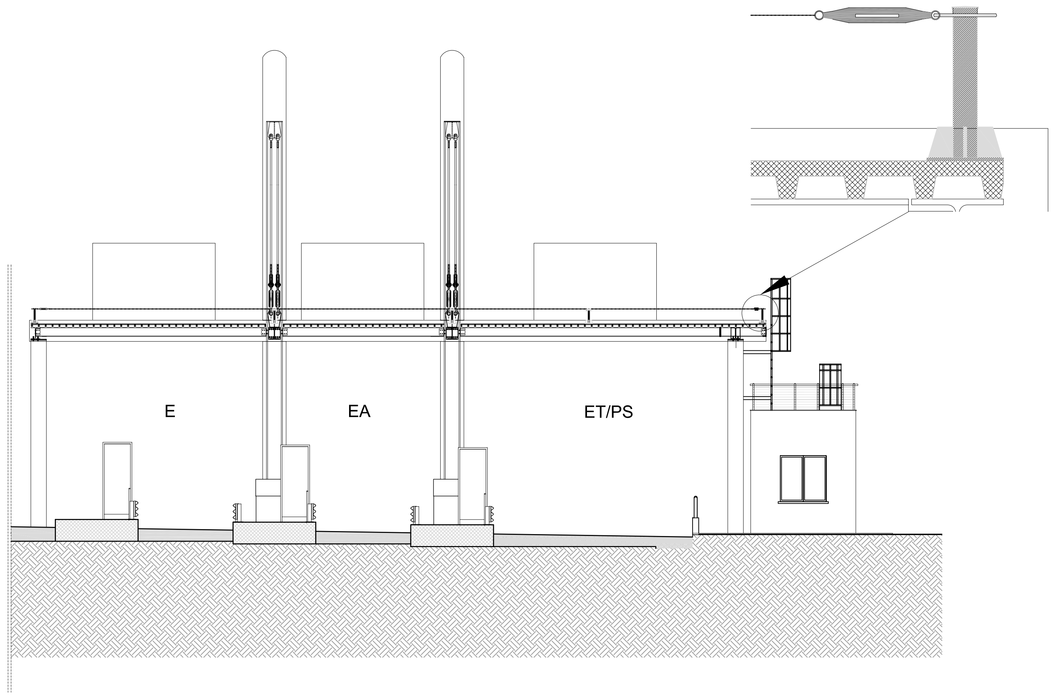

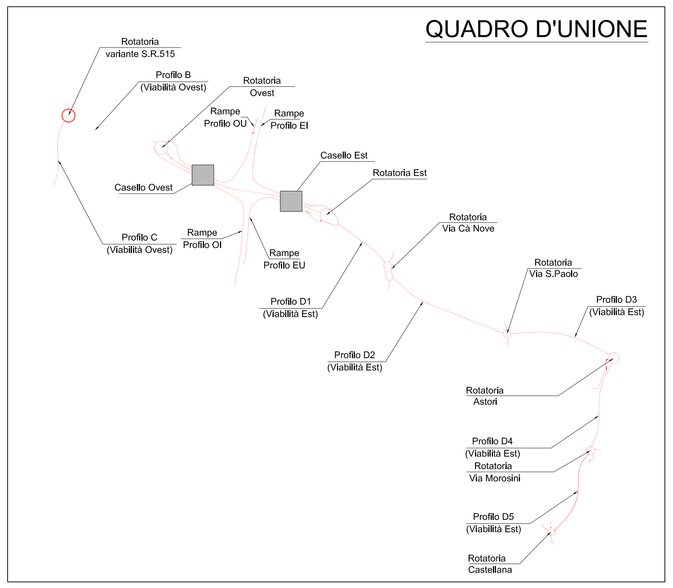

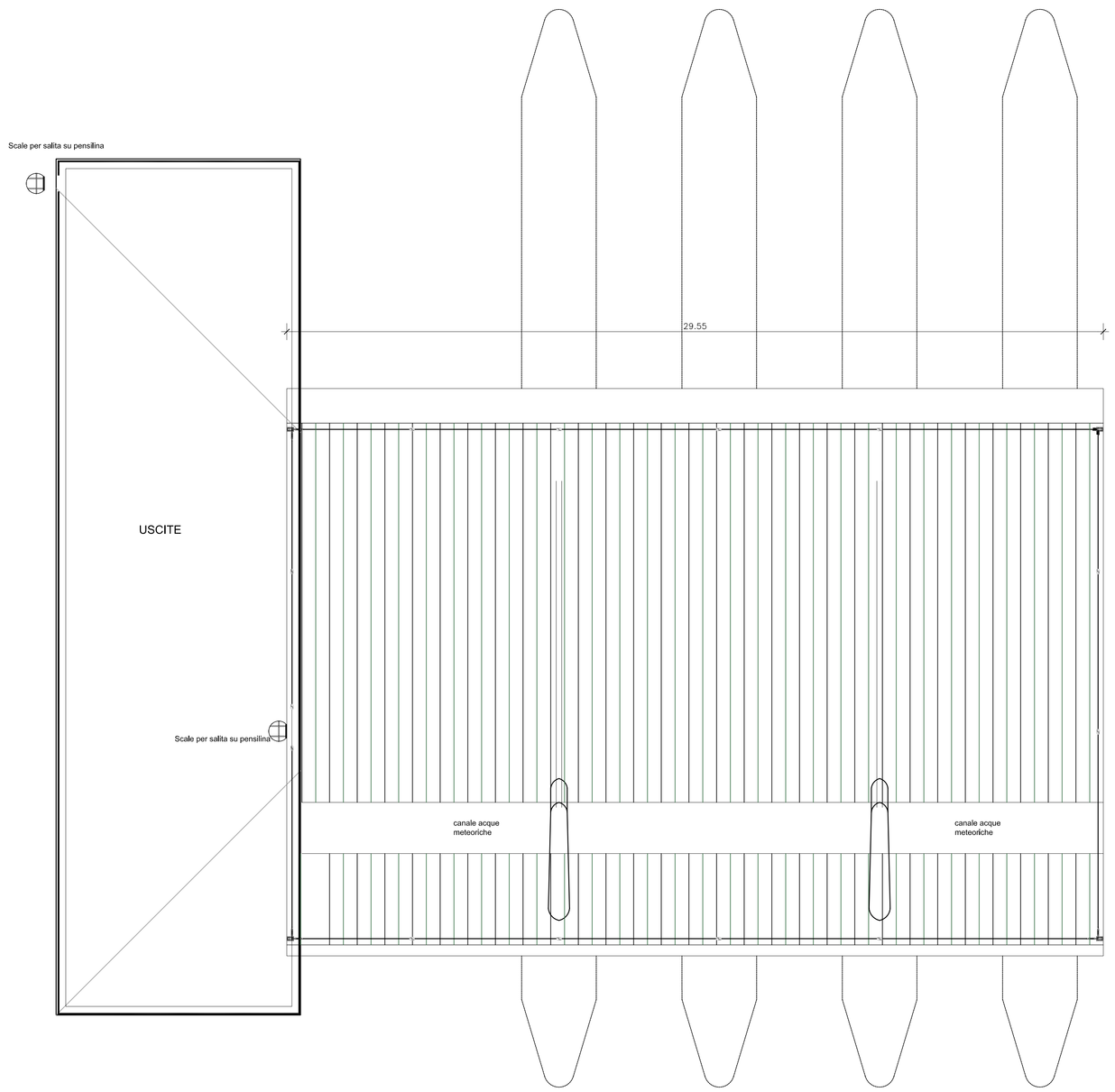

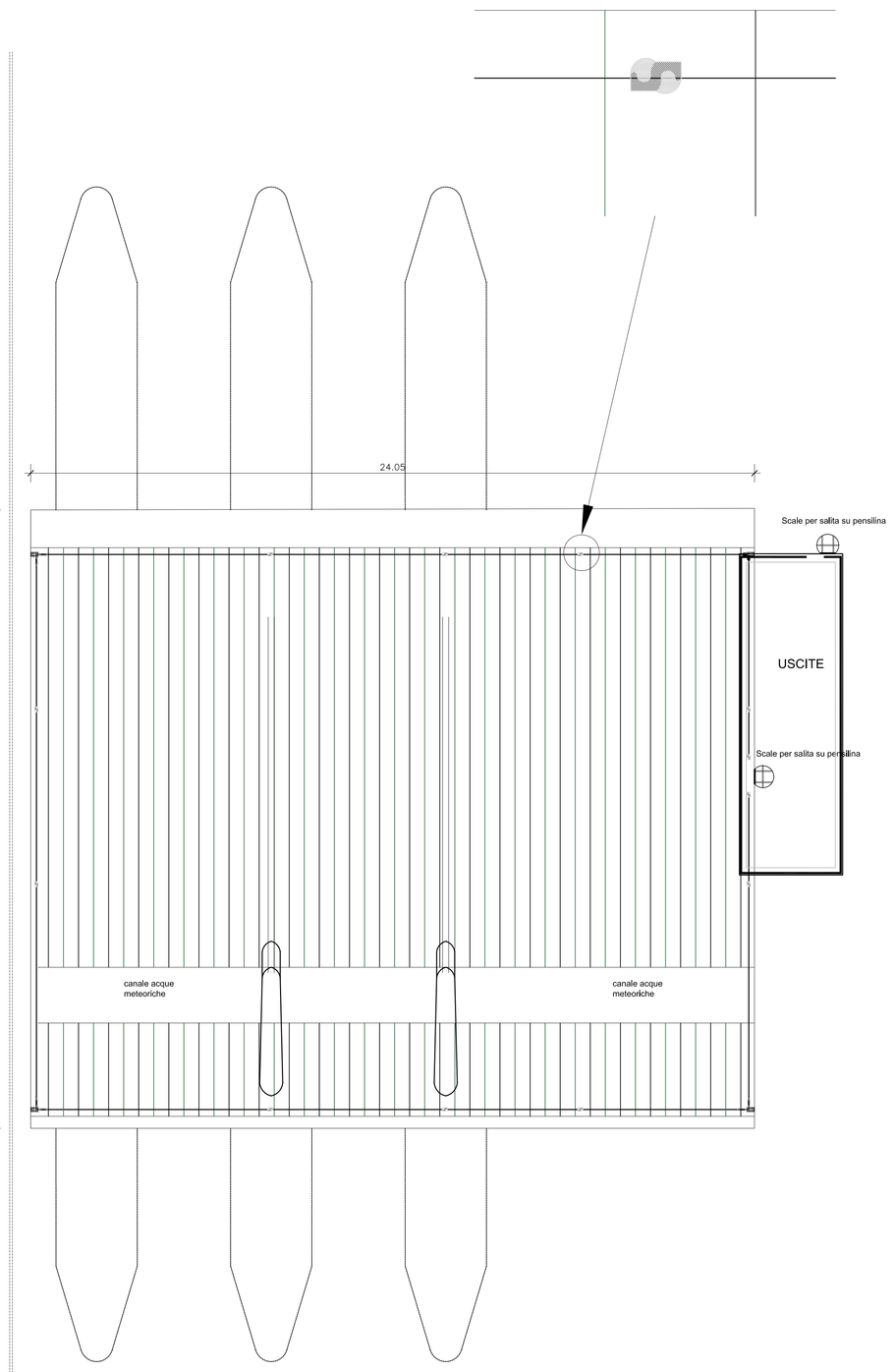

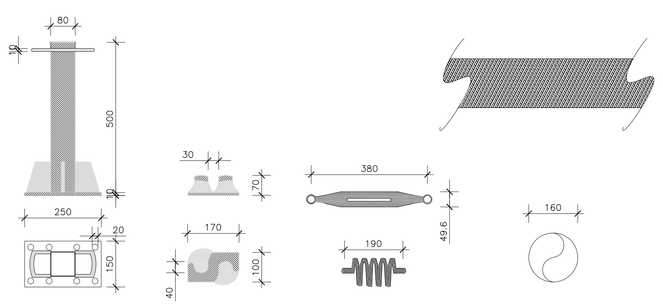

DESCRIZIONE DI CAPITOLATO

Fornitura e posa in opera di linea di vita orizzontale fissa, tipo EVEREST, conforme alla normativa UNI EN 795, certificato da Ente Certificatore notificato dal Ministero Classe C, utilizzabile da 4 operatori contemporaneamente, realizzata come segue:

Ø n° 2 PALI d'estremità, n. "N" STAFFE intermedie, in acciaio zincato a caldo, costituiti da:

- piastra di base in acciaio zincato a caldo di dimensioni 150x250, spessore 10 mm, con 8 fori Ø 14 mm per il fissaggio alla struttura portante;

- asta verticale in acciaio zincato a caldo di dimensioni 80x80, spessore 5 mm, H=500 mm saldata al centro della piastra di base, completa da n° 2 piatti trapezoidali in acciaio zincato a caldo, spessore 5 mm, aventi le seguenti dimensioni: B=85 mm, b=50 mm, H=100 mm, e n° 2 piatti triangolari in acciaio zincato, spessore 5 mm, aventi le seguenti dimensioni: B=35 mm, H=100 mm;

Ø n° 1 molla in acciaio al carbonio ad alta resistenza Classe C avente le seguenti caratteristiche:

- diametro esterno, Dext=45 mm;

- diametro filo d'acciaio, Dfilo=11 mm;

- lunghezza a riposo, Lrip=100 mm;

- numero spirali, N=10.

Ø n° 1 tenditore in acciaio zincato a caldo M14.

Ø n° 1 cavo in acciaio INOX, ø8 mm, 49 fili, con doppia redancia, L=9.25 m (kit fino a 10.00 m), L=14.25 m (kit fino a 15.00 m) o fino a 100 m.con una redancia e un capo libero

Ø n° 2 tabelle di segnalazione linea di vita EVEREST.

Ø fascicolo d'uso e montaggio EVEREST, contenente copia del certificato di collaudo.

Sono compresi e compensati gli oneri per la fornitura e posa delle viti o tasselli di posa e di quant'altro necessario a dare il lavoro finito a regola d'arte.

totale generale di Fornitura e Posa in opera compreso gli oneri per la sicurezza:

62,00€/mtl.

N.B.: nella stesura del preventivo, si è ipotizzato che, sulla copertura i dispositivi anticaduta vengano fissati su struttura in acciaio;

Nella stesura del preventivo si è tenuto conto che il lavoro inizi e prosegua senza alcuna interruzione. Resta quindi inteso che per ogni sospensione/interruzione disposta per cause non imputabili alla DALCA ANTINFORTUNISTICA Srl, Vi verranno conteggiate le ore di fermo macchine e uomini e fatturate al costo.

Tale costo è fissato in € 45,00/ora + IVA per ciascun addetto presente in cantiere. Si è tenuto inoltre conto di intervenire in condizioni operative ideali, con la struttura aperta e quindi senza necessità di eseguire demolizioni di parti presenti. Tali lavorazioni sono a carico della committenza. Le impermeabilizzazioni del manto di copertura e le lattonerie sono a carico della committenza.

NB: tutti i prodotti di DALCA ANTINFORTUNISTICA SRL sono conformi e certificati secondo la UNI EN795.

ANAS S.P.A.

AUTOSTRADA A4 - VARIANTE DI MESTRE

PASSANTE AUTOSTRADALE

(L.443/2001 D.Lgs. 20.08.2002 N°190)

PROGETTO ESECUTIVO
C.U.P D51B04000060001

IL RESPONSABILE DEL PROCEDIMENTO

GENERAL CONTRACTOR
Passante di Mestre S.C.p.A.

DIREZIONE LAVORI
ERGOTECNA
SERVIZI INTEGRATI DI INGEGNERIA

PROGETTAZIONE ESECUTIVA
zollet
CONSULENZA STRUTTURE: SISI Studio di Ingegneria Strutturale Organo & Bortot
CONSULENZA IMPIANTI: SINT. Ingegneria
RESPONSABILE DELLA PROGETTAZIONE: DOTT. ING. MICHELE ZOLLET
ORDINE DEGLI INGEGNERI PROV. VENEZIA
MICHELE ZOLLET
Lucio
138

INTERCONNESSIONI, BARRIERE E CASELLI
CASELLO DI MARTELLAGO-SCORZE' E VIABILITA' DI COLLEGAMENTO
PENSILINA DI COPERTURA - PIANTA COPERTURA E LINEA VITA

CODICE DOCUMENTO: ZLT.5E2.83514.PE.PV.007.00

CODIFICA WBS: 83514

REV.	DATA	DESCRIZIONE	REDATTO	CONTROLLATO	APPROVATO
00	07/12	EMISSIONE UFFICIALE	FORTUNATO	ZANCHETTIN	ZOLLET
01					
02					
03					
04					

TAVOLA 83514.PE.PV.007

SCALA 1:100

CAD AEA02004

NOME FILE ZLT.5E2.83514.PE.PV.007.00.dwg