P1 - Piastra di base HEM 500

scala 1:10

Sez. A-A

scala 1:10

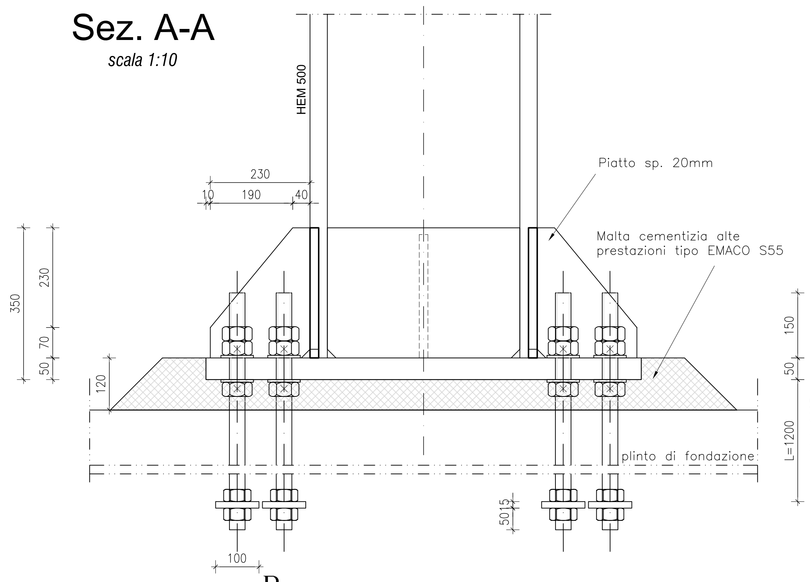

Sez. B-B

scala 1:10

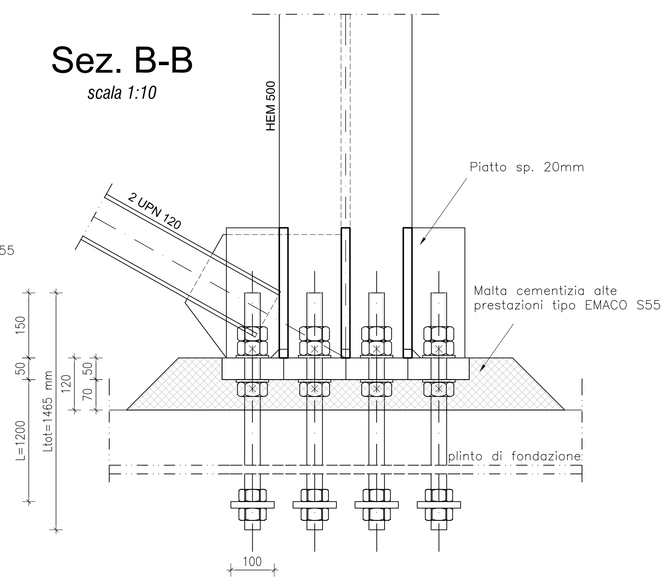

Pianta

scala 1:10

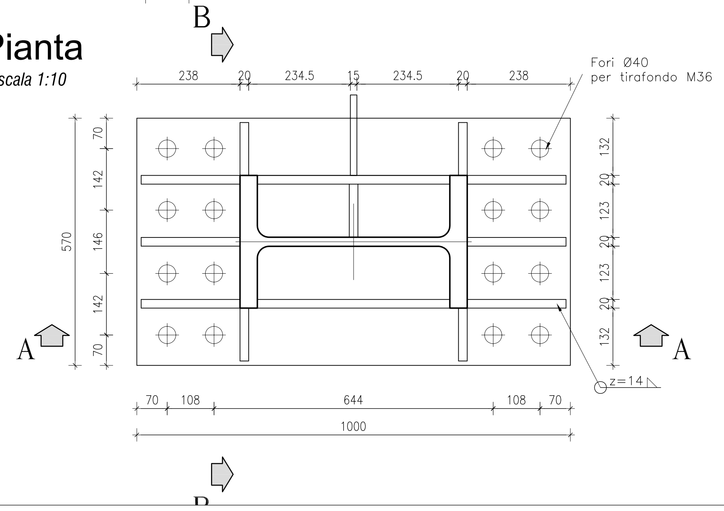

P2 - Piastra di base TIPO 1 colonna Ø508x30 fili Ap-Fp

scala 1:10

Sez. A-A

scala 1:10

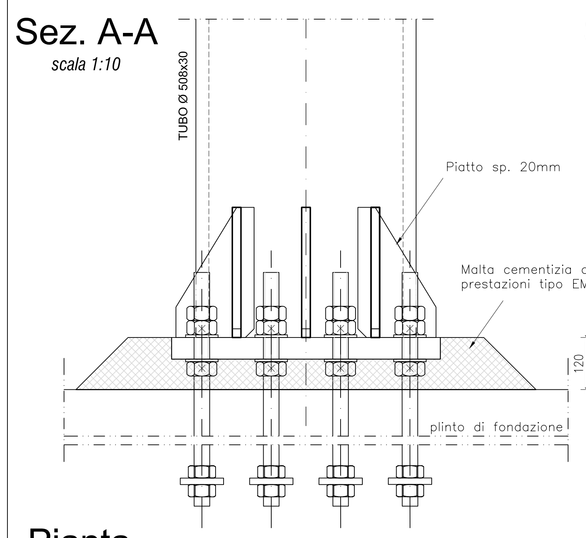

Sez. B-B

scala 1:10

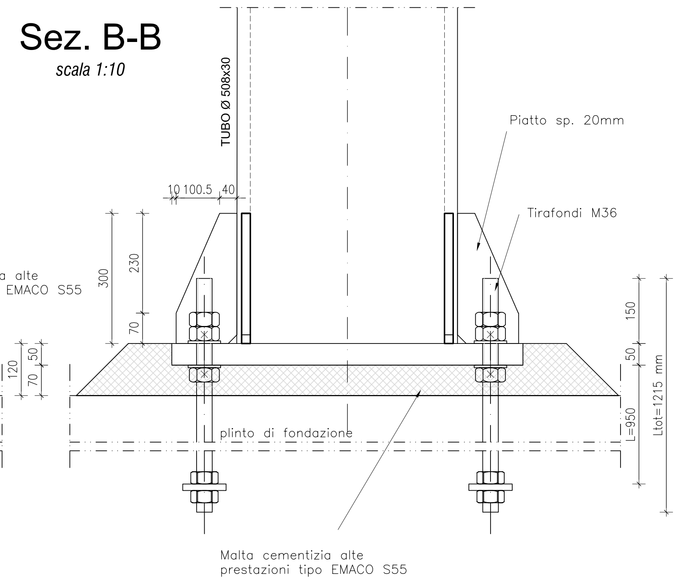

Pianta

scala 1:10

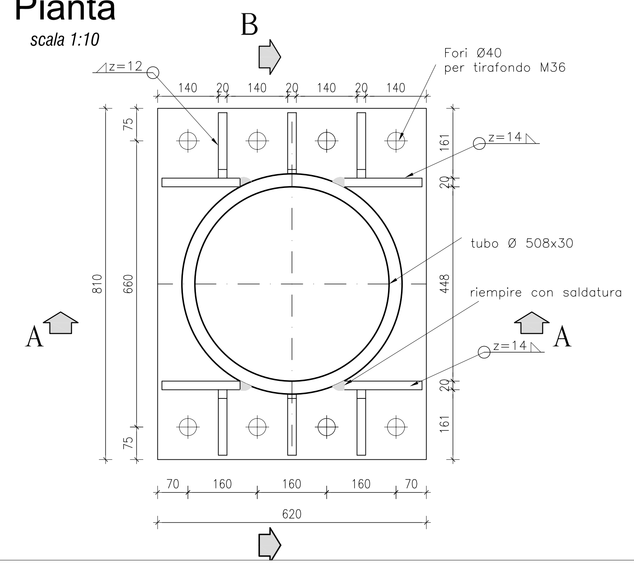

P3 - Piastra di base TIPO 2 colonna Ø508x30 fili Bp-Cp

scala 1:10

Sez. A-A

scala 1:10

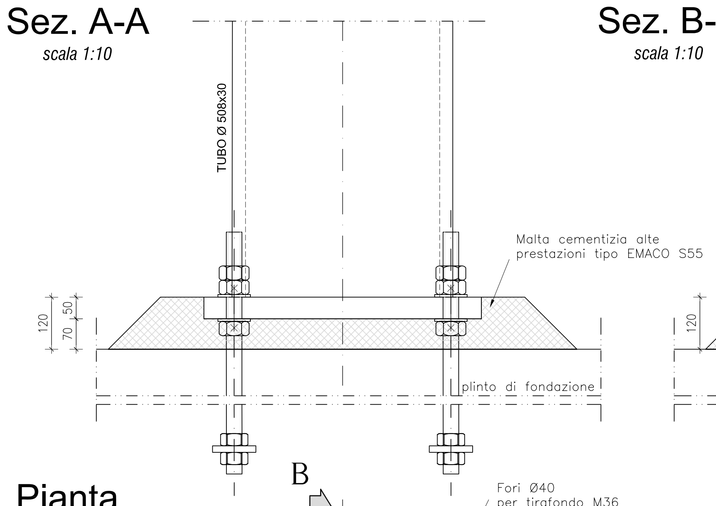

Sez. B-B

scala 1:10

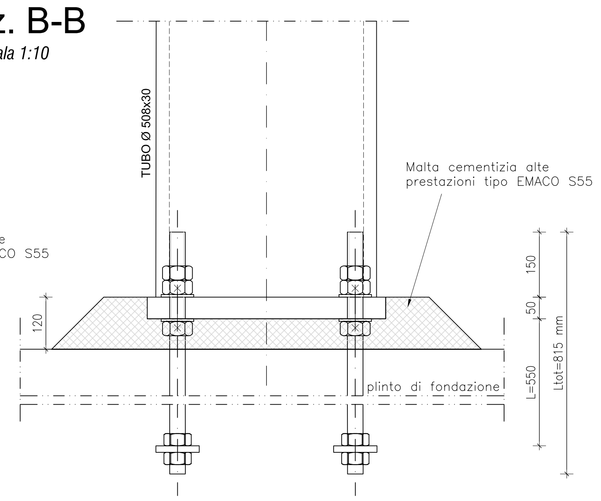

Pianta

scala 1:10

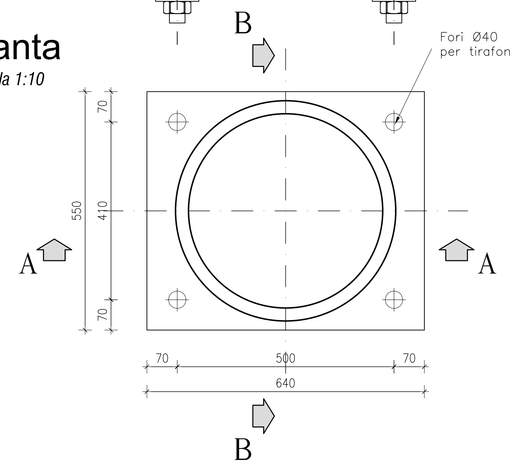

PRESCRIZIONI SUI MATERIALI – c.a. e acciaio per c.a.

CALCESTRUZZO (UNI EN 206-1)(14/2008)(UNI EN 12620)	MAGRONE	FONDAZIONI	SOLETTA DI COPERTURA
– CLASSE DI RESISTENZA	C12/15	C25/30	LC40/44
– CLASSE DI CONSISTENZA	S3	S4	S4
– CLASSE DI ESPOSIZIONE	–	XC2	XC4
– DIAMETRO MASSIMO DELL'INERTE	30 mm	20 mm	20 mm
– MASSA VOLUMICA	2400 Kg/mc	2400 Kg/mc	1800 Kg/mc

ACCIAIO per BARRE AD ADERENZA MIGLIORATA
– TIPO B450C conforme al D.M. 14/01/2008
limite di snervamento: fy ≥ 450 N/mm²
limite di rottura: ft ≥ 540 N/mm²

*PIEGAMENTO A 90° E SUCCESSIVO RADDRIZZAMENTO SENZA CRICCHE (L'USO DI ACCIAI FORNITI IN ROTOLI E' AMMESSO SOLO PER DIAMETRI Ø ≤ 16mm)

DIAMETRI MINIMI DEI MANDRINI*

dm (mm)	
Ø16	80
Ø18	150
Ø20	160
Ø22	180
Ø24	200
Ø26	260
Ø30	300

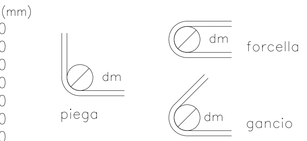

ACCIAIO per RETI e TRALICCI ELETTROSALDATI
– TIPO B450C conforme al D.M. 14/01/2008 (per diametri 6 ≤ Ø ≤ 16)
– TIPO B450A conforme al D.M. 14/01/2008 (per diametri 5 ≤ Ø ≤ 10)

NOTE GENERALI
– COPRIFERRO NETTO 35 mm
– SOVRAPPOSIZIONE MINIMA RETI E.S.: 2 maglie
– SOVRAPPOSIZIONE Min. BARRE = 60Ø

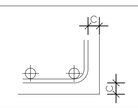

La distanza tra i ferri che si sovrappongono deve rispettare:

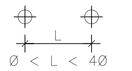

PRESCRIZIONI SUI MATERIALI – Carpenterie Metalliche

ELEMENTI NON SALDATI, ANGOLARI, PIASTRE SCIOLTE E IMBOTTITURE
– ACCIAIO S355J0 (conforme alla UNI EN 10025-5/UNI EN10290) PROTEZIONE MEDIANTE ZINCATURA A CALDO

STRALLI E RELATIVI COLLEGAMENTI, TRAVE PRINCIPALE ED ELEMENTI SALDATI sp. ≤40 mm
– ACCIAIO S355J2 (conforme alla UNI EN 10025-5/UNI EN10290) PROTEZIONE MEDIANTE ZINCATURA A CALDO

ELEMENTI SALDATI sp. > 40mm
– ACCIAIO S355K2 (conforme alla UNI EN 10025-5/UNI EN10290) PROTEZIONE MEDIANTE ZINCATURA A CALDO

BULLONI – DADI – ROSETTE

VITI	8.8 secondo UNI EN ISO 898-1 :2001	UNI EN 14399 :2005 parti 3 e 4
DADI	8 secondo UNI EN 20898-2 :1994	
ROSETTE-PIASTRINE	Acciaio C 50 UNI EN 10083-2: 2006 temperato e rinvenuto HRC 32÷40	UNI EN 14399 :2005 parti 5 e 6

PER I MOMENTI DI SERRAGGIO DA APPLICARE AI BULLONI, SI FACCIA RIFERIMENTO RISPETTIVAMENTE ALLE TABELLE C.4.2.XX e C.4.2.XXI DELLA CIRCOLARE MIN. INFRASTRUTTURE E TRASPORTI n°617 del 02/02/2009

SALDATURE – ELETTRODI
– ELETTRODI DI CLASSE E52 LT 4B 1 – UNI 5132/74 per acciaio S355
– OVE NON SPECIFICATO LE SALDATURE SI INTENDONO CONTINUE, A COMPLETA PENETRAZIONE E DI I CLASSE

SALDATURE ANGOLARI TIPICHE
Se non diversamente specificato le saldature a cordone d'angolo si intendono continue, con sezione d'angolo Z > 0.7 t (vedi figura)

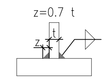

NOTE GENERALI E PRESCRIZIONI
– PRIMA DELLA TRACCIATURA DEI PEZZI DEVONO ESSERE DEFINITI GLI EVENTUALI INTERVENTI SULLA CARPENTERIA IMPOSTI DAL SISTEMA DI MONTAGGIO E VARO
– LE DIMENSIONI RIPORTATE NEGLI ELABORATI DOVRANNO ESSERE VERIFICATE IN FASE PRELIMINARE DALL'IMPRESA, IN CASO DI MANCATA CORRISPONDENZA RISPETTO A QUANTO RAPPRESENTATO LE SOLUZIONI ADOTTATE DOVRANNO ESSERE OPPORTUNAMENTE RIVISTE.

SEZIONE TIPO
INDIVIDUAZIONE NODI STRUTTURALI

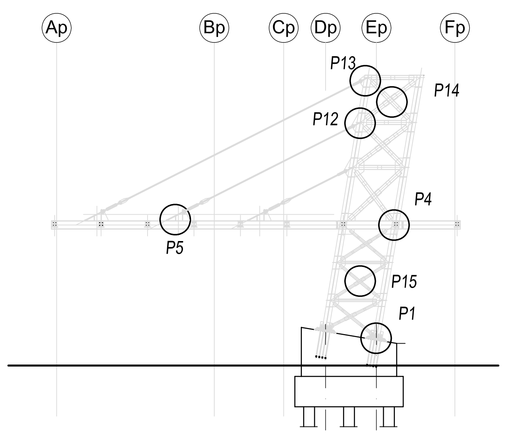

PIANTA COLONNE TIPO
INDIVIDUAZIONE NODI STRUTTURALI

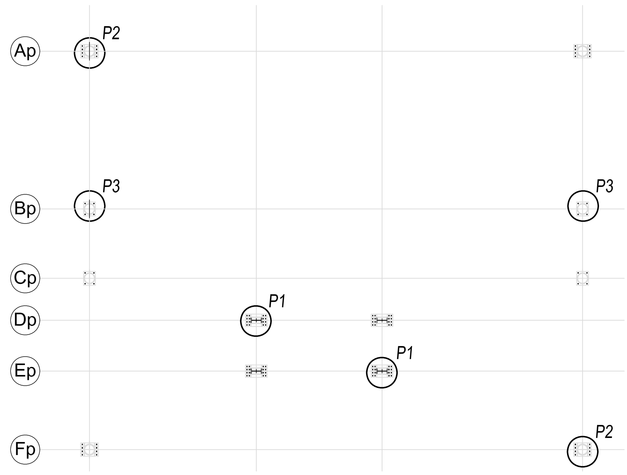

PIANTA COPERTURA TIPO
INDIVIDUAZIONE NODI STRUTTURALI

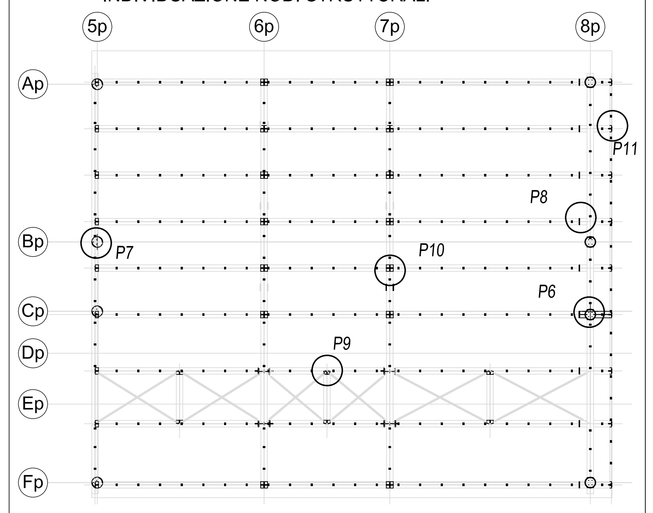

ANAS S.P.A.

AUTOSTRADA A4 - VARIANTE DI MESTRE

PASSANTE AUTOSTRADALE

(L.443/2001 D.Lgs. 20.08.2002 N°190)

PROGETTO ESECUTIVO
C.U.P D51B04000060001

IL RESPONSABILE DEL PROCEDIMENTO

GENERAL CONTRACTOR

Passante di Mestre S.C.p.A.

DIREZIONE LAVORI

ERGOTECNA SERVIZI INTEGRATI DI INGEGNERIA

PROGETTAZIONE ESECUTIVA

zollet ingegneria

CONSULENZA STRUTTURE: SISt Studio di Ingegneria Strutturale Organte & Bortot

CONSULENZA IMPIANTI: SINT Ingegneria

RESPONSABILE DEI LAVORI PROGETTO: DOTT. ING. LUCIO ZOLLET

ORDINE DEGLI INGEGNERI PROV. VENEZIA Dott. Ing. ZOLLET Lucio 138

INTERCONNESSIONI, BARRIERE E CASELLI

CASELLO DI MARTELLAGO-SCORZE' E VIABILITA' DI COLLEGAMENTO
PENSILINA DI COPERTURA -
PARTICOLARI COSTRUTTIVI CARPENTERIE METALLICHE TAV. 1 DI 2

CODICE DOCUMENTO: ZLT.5E2.B3514.PE.PA.001.00

CODIFICA WBS: B3514

REV.	DATA	DESCRIZIONE	REDATTO	CONTROLLATO	APPROVATO
00	07/12	EMISSIONE UFFICIALE	BOARETTO	ZANCHETTIN	ZOLLET
01					
02					
03					
04					

TAVOLA B3514.PE.PA.001

SCALA 1:10

CAD ACAD LT 2011

NOME FILE