P5 - Attacco stralli - HEA400
scala 1:10

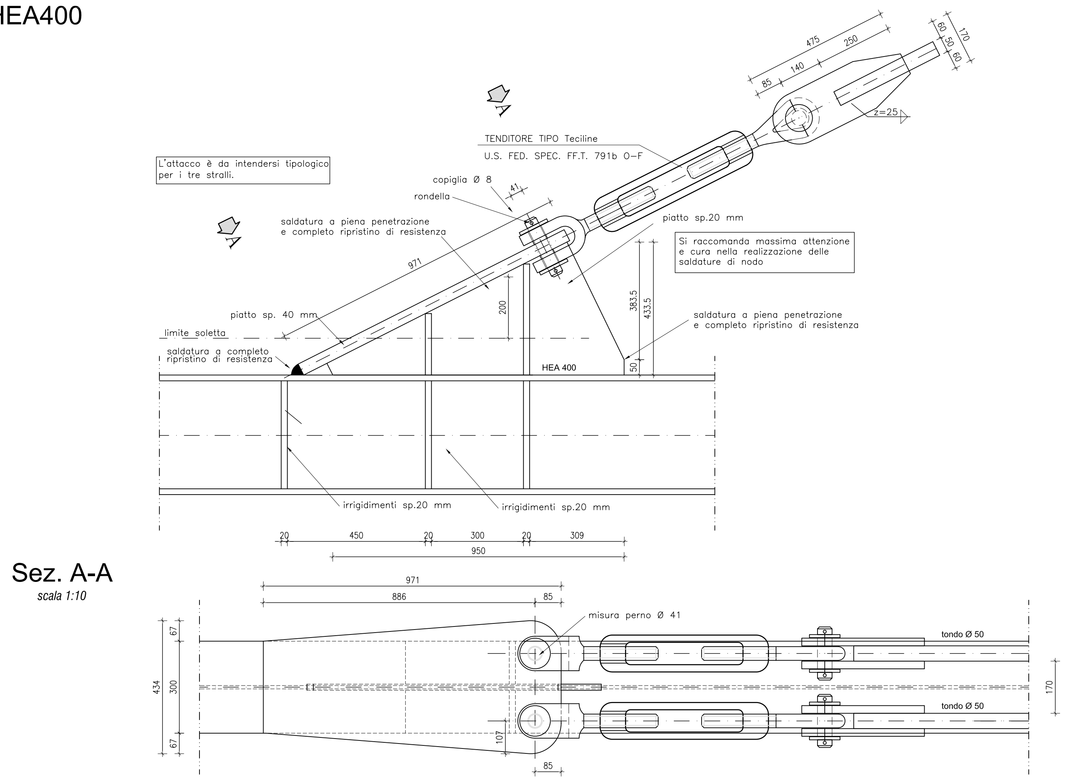

P12 - Attacco stralli centrali TOTEM
scala 1:10

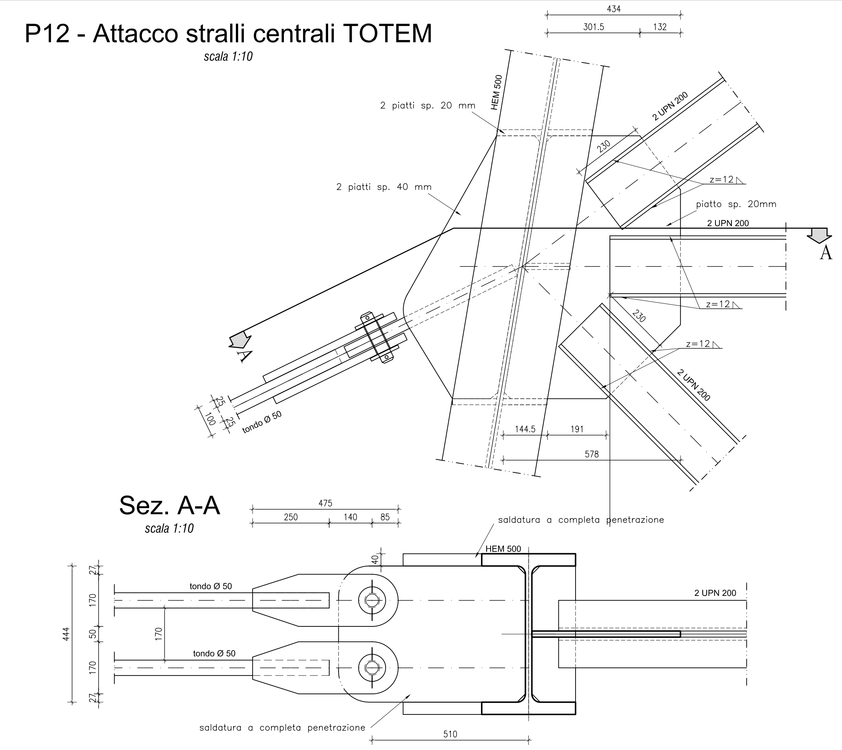

P13 - Attacco stralli estremità TOTEM
scala 1:10

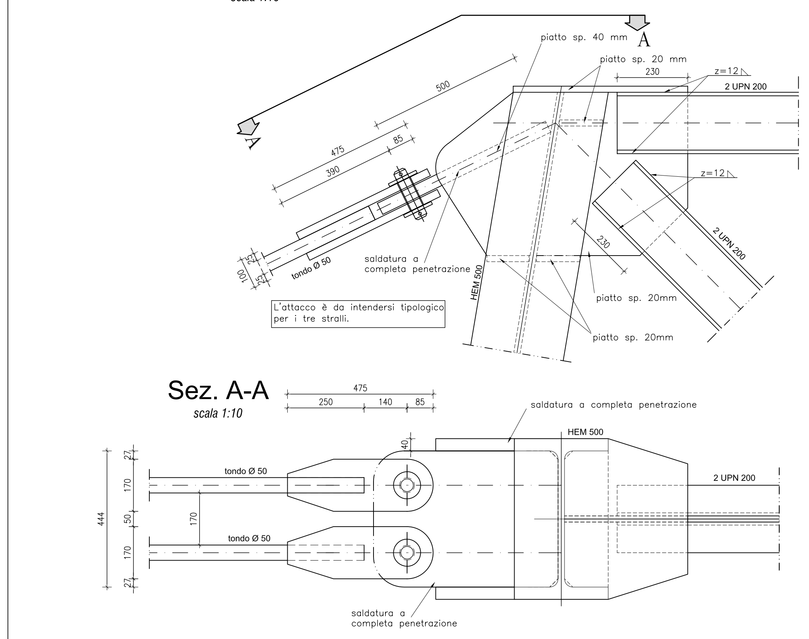

P11 - unione HEA 300 - UPN 300
scala 1:10

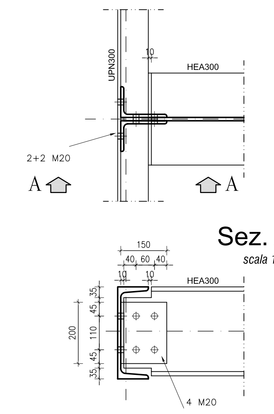

P4 - nodo di attacco trave-totem
scala 1:10

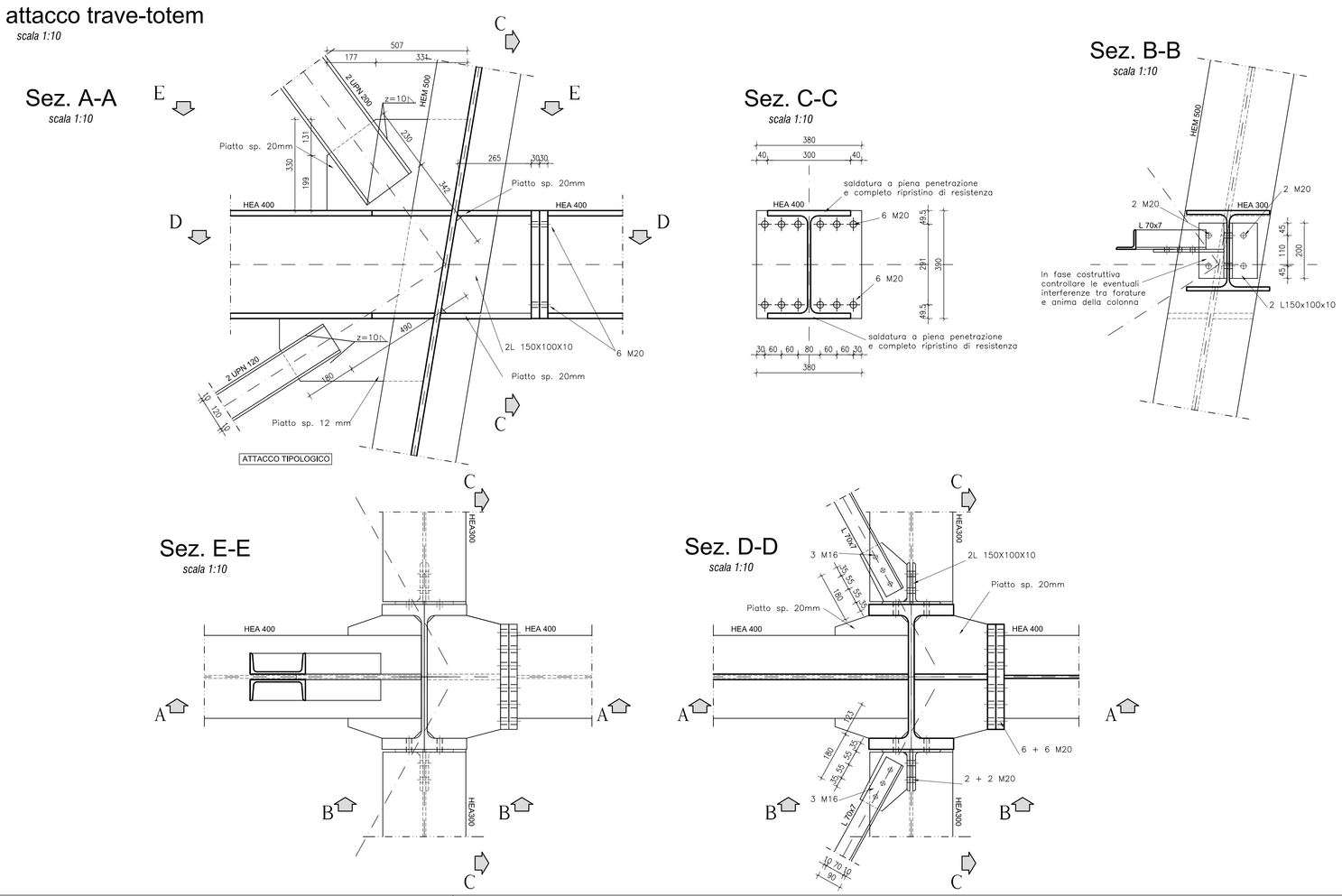

P8 - continuità travi secondarie
scala 1:10

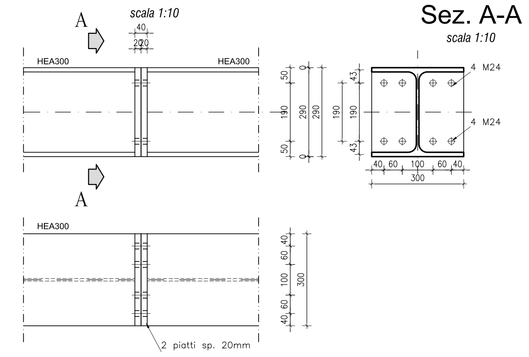

P9 - Attacco controventi di piano
scala 1:10

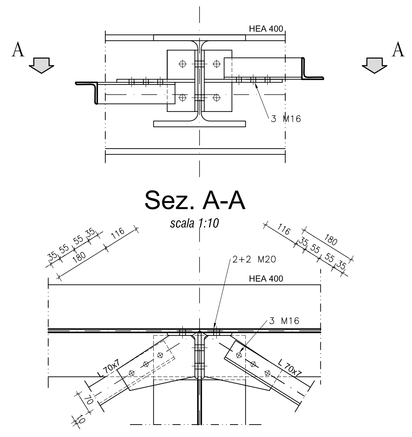

P10 - attacco travi secondarie con principali
scala 1:10

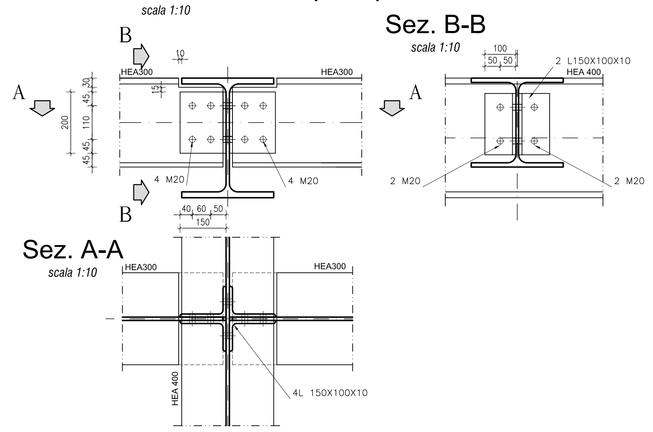

P7 - nodo trave colonna fili 4p-5p
scala 1:10

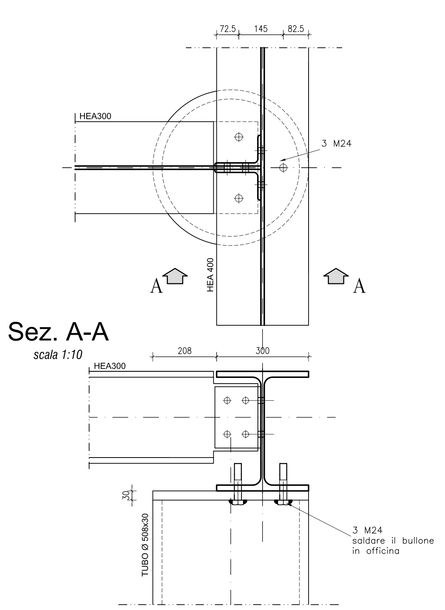

P6 - nodo trave colonna fili 1p - 8p
scala 1:10

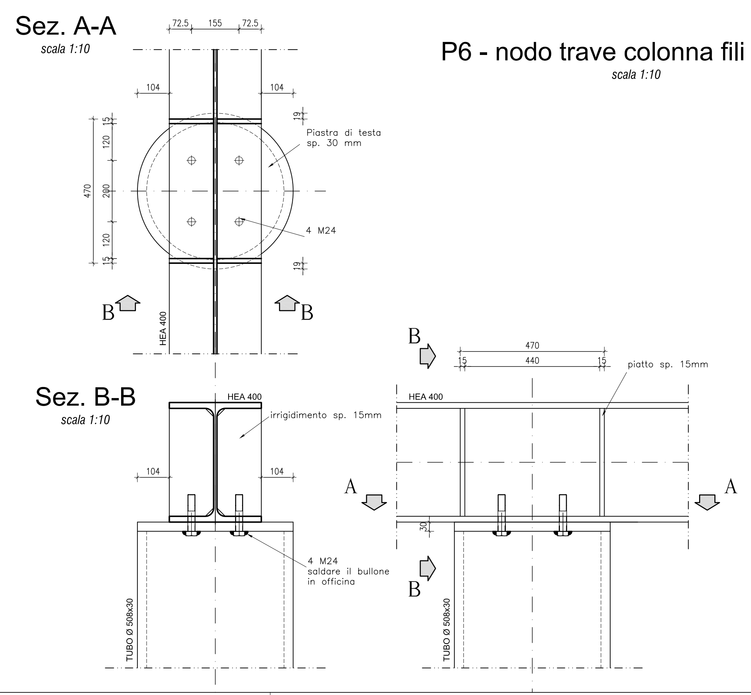

P14 - Intersezione controventi UPN200
scala 1:10

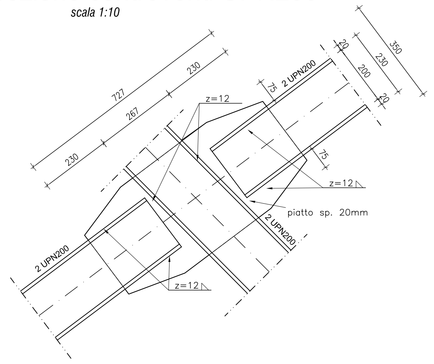

P15 - Intersezione controventi UPN120
scala 1:10

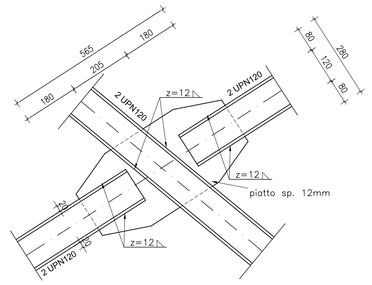

SEZIONE TIPO
INDIVIDUAZIONE NODI STRUTTURALI

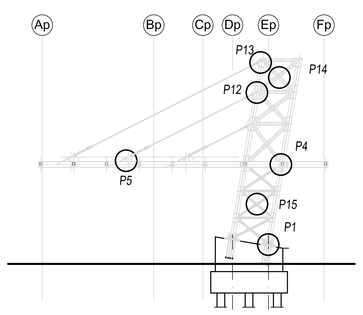

PIANTA COLONNE TIPO
INDIVIDUAZIONE NODI STRUTTURALI

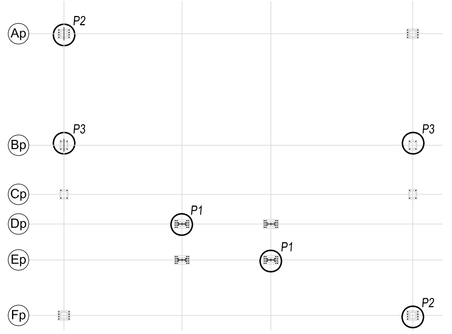

PIANTA COPERTURA TIPO
INDIVIDUAZIONE NODI STRUTTURALI

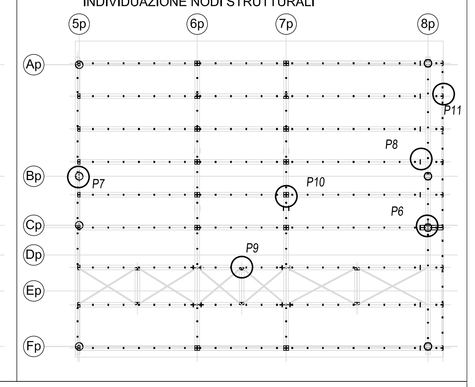

PRESCRIZIONI SUI MATERIALI – c.a. e acciaio per c.a.

CALCESTRUZZO (UNI EN 206-1(314/2008)(UNI EN 12620)	MAGRONE	FONDAZIONI	SOLETTA DI COPERTURA
– CLASSE DI RESISTENZA	C12/15	C25/30	LC40/44
– CLASSE DI CONSISTENZA	S3	S4	S4
– CLASSE DI ESPOSIZIONE	–	XC2	XC4
– DIAMETRO MASSIMO DELL'INERTE	30 mm	20 mm	20 mm
– MASSA VOLUMICA	2400 Kg/mc	2400 Kg/mc	1800 Kg/mc

ACCIAIO per BARRE AD ADERENZA MIGLIORATA
– TIPO B450C conforme al D.M. 14/01/2008
limite di snervamento: $f_y \geq 450\ N/mm^2$
limite di rottura: $f_t \geq 540\ N/mm^2$

*PIEGAMENTO A 90° E SUCCESSIVO RADDRIZZAMENTO SENZA CRICCHE (L'USO DI ACCIAI FORNITI IN ROTOLI E' AMMESSO SOLO PER DIAMETRI Ø ≤ 16mm)

DIAMETRI MINIMI DEI MANDRINI*

	dm (mm)
Ø16	80
Ø18	150
Ø20	160
Ø22	180
Ø24	200
Ø26	260
Ø30	300

piega – dm; forcella – dm; gancio – dm

ACCIAIO per RETI e TRALICCI ELETTROSALDATI
– TIPO B450C conforme al D.M. 14/01/2008 (per diametri 6 ≤ Ø ≤ 16)
– TIPO B450A conforme al D.M. 14/01/2008 (per diametri 5 ≤ Ø ≤ 10)

NOTE GENERALI
– COPRIFERRO NETTO 35 mm
– SOVRAPPOSIZIONE MINIMA RETI E.S.: 2 maglie
– SOVRAPPOSIZIONE Min. BARRE = 60Ø

La distanza tra i ferri che si sovrappongono deve rispettare: Ø < L < 4Ø

PRESCRIZIONI SUI MATERIALI – Carpenterie Metalliche

ELEMENTI NON SALDATI, ANGOLARI, PIASTRE SCIOLTE E IMBOTTITURE
– ACCIAIO S355J0 (conforme alla UNI EN 10025-5/UNI EN10290) PROTEZIONE MEDIANTE ZINCATURA A CALDO

STRALLI E RELATIVI COLLEGAMENTI, TRAVE PRINCIPALE ED ELEMENTI SALDATI sp. ≤40 mm
– ACCIAIO S355J2 (conforme alla UNI EN 10025-5/UNI EN10290) PROTEZIONE MEDIANTE ZINCATURA A CALDO

ELEMENTI SALDATI sp. > 40mm
– ACCIAIO S355K2 (conforme alla UNI EN 10025-5/UNI EN10290) PROTEZIONE MEDIANTE ZINCATURA A CALDO

BULLONI – DADI – ROSETTE

VITI	8.8 secondo UNI EN ISO 898-1 :2001	UNI EN 14399 :2005 parti 3 e 4
DADI	8 secondo UNI EN 20898-2 :1994	
ROSETTE-PIASTRINE	Acciaio C 50 UNI EN 10083-2: 2006 temperato e rinvenuto HRC 32/40	UNI EN 14399 :2005 parti 5 e 6

PER I MOMENTI DI SERRAGGIO DA APPLICARE AI BULLONI, SI FACCIA RIFERIMENTO RISPETTIVAMENTE ALLE TABELLE C.4.2.XX e C.4.2.XXI DELLA CIRCOLARE MIN. INFRASTRUTTURE E TRASPORTI n°617 del 02/02/2009

SALDATURE – ELETTRODI
– ELETTRODI DI CLASSE E52 LT 4B 1 – UNI 5132/74 per acciaio S355
– OVE NON SPECIFICATO LE SALDATURE SI INTENDONO CONTINUE, A COMPLETA PENETRAZIONE E DI I CLASSE

SALDATURE ANGOLARI TIPICHE
Se non diversamente specificato le saldature a cordone d'angolo si intendono continue, con sezione d'angolo Z > 0.7 t (vedi figura)

z=0.7 t

NOTE GENERALI E PRESCRIZIONI
– PRIMA DELLA TRACCIATURA DEI PEZZI DEVONO ESSERE DEFINITI GLI EVENTUALI INTERVENTI SULLA CARPENTERIA IMPOSTI DAL SISTEMA DI MONTAGGIO E VARO
– LE DIMENSIONI RIPORTATE NEGLI ELABORATI DOVRANNO ESSERE VERIFICATE IN FASE PRELIMINARE DALL'IMPRESA, IN CASO DI MANCATA CORRISPONDENZA RISPETTO A QUANTO RAPPRESENTATO LE SOLUZIONI ADOTTATE DOVRANNO ESSERE OPPORTUNAMENTE RIVISTE.

ANAS S.P.A.

AUTOSTRADA A4 - VARIANTE DI MESTRE

PASSANTE AUTOSTRADALE

(L.443/2001 D.Lgs. 20.08.2002 N°190)

PROGETTO ESECUTIVO
C.U.P DS1B04000060001

IL RESPONSABILE DEL PROCEDIMENTO

GENERAL CONTRACTOR
Passante di Mestre S.C.p.A.

DIREZIONE LAVORI
ergotecna

PROGETTAZIONE ESECUTIVA
zollet – CONSULENZA STRUTTURE: SIST – CONSULENZA IMPIANTI: SINT ingegneria – RESPONSABILE INTEGRATORE DEL PROGETTO: DOTT. ING. Dario Lucio ZOLLET

INTERCONNESSIONI, BARRIERE E CASELLI

CASELLO DI MARTELLAGO-SCORZE' E VIABILITA' DI COLLEGAMENTO
PENSILINA DI COPERTURA -
PARTICOLARI COSTRUTTIVI CARPENTERIE METALLICHE TAV. 2 DI 2

CODICE DOCUMENTO: ZLT.SE2.83514.PE.PA.002.00

CODIFICA WBS: 83514

REV.	DATA	DESCRIZIONE	REDATTO	CONTROLLATO	APPROVATO	CODICE 83514.PE.PA.002
D0	01-12	EMISSIONE UFFICIALE	EGARETTO	ZANCHETTIN	ZOLLET	SCALA 1:10
D1						
D2						
D3						CAD ACAD LT 2011
D4						NOME FILE ZLT.SE2.83514.PE.PA.002.00.dwg