STATO DI FATTO
CIGLIO OVEST–SEZIONE A–A
scala 1:100

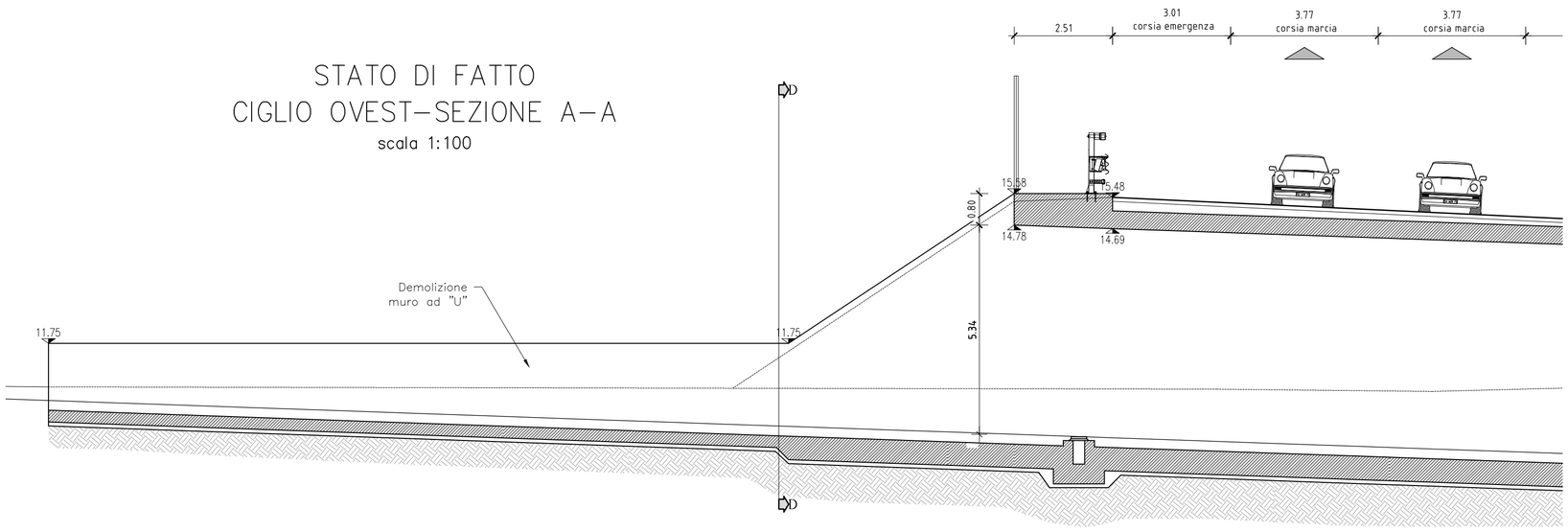

STATO DI FATTO
SEZIONE B–B
scala 1:100

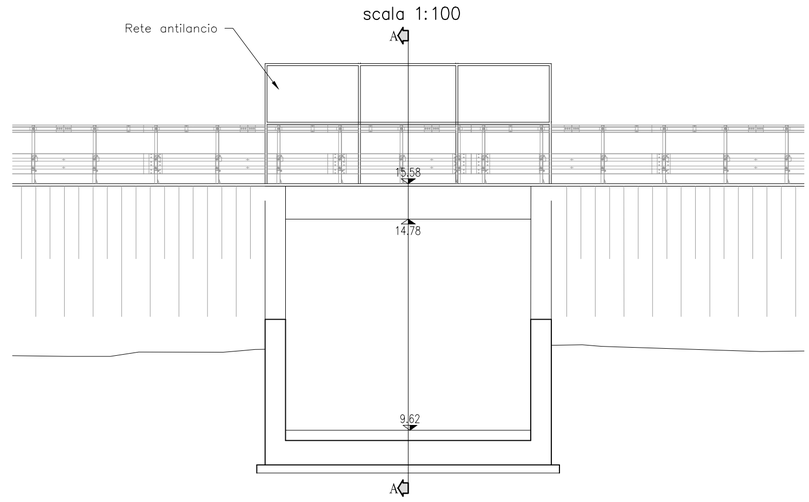

STATO DI FATTO
CIGLIO EST–SEZIONE C–C
scala 1:100

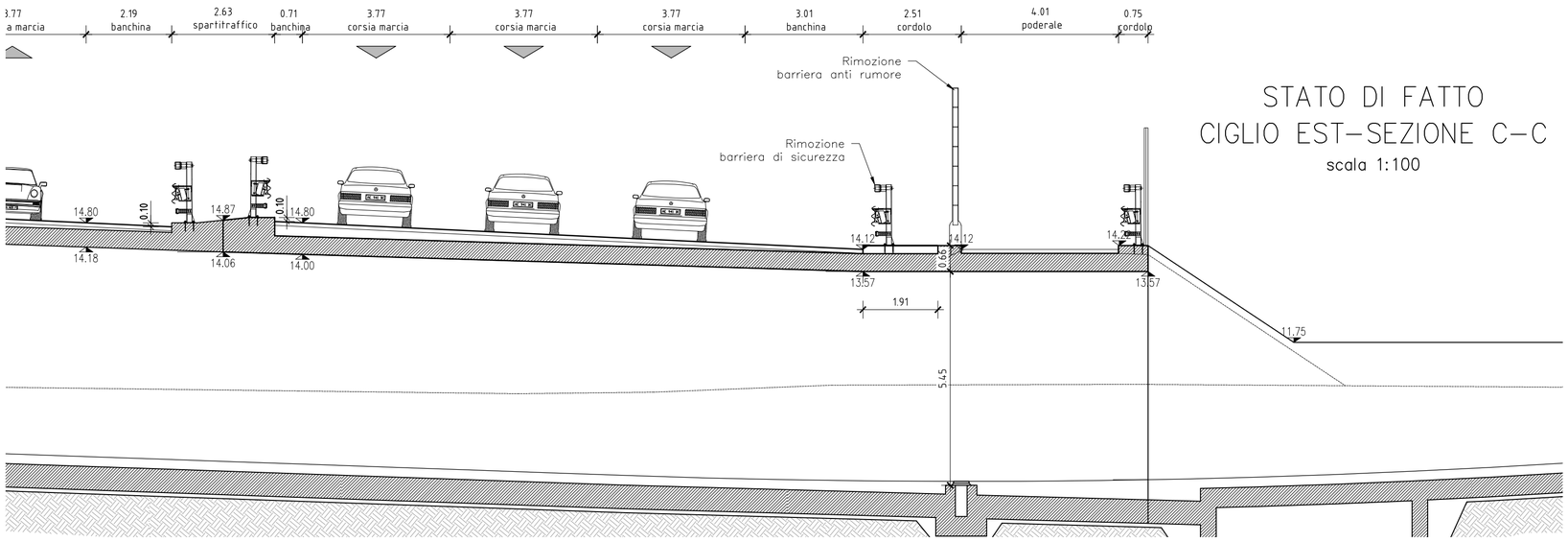

STATO DI PROGETTO
SEZIONE B–B
scala 1:100

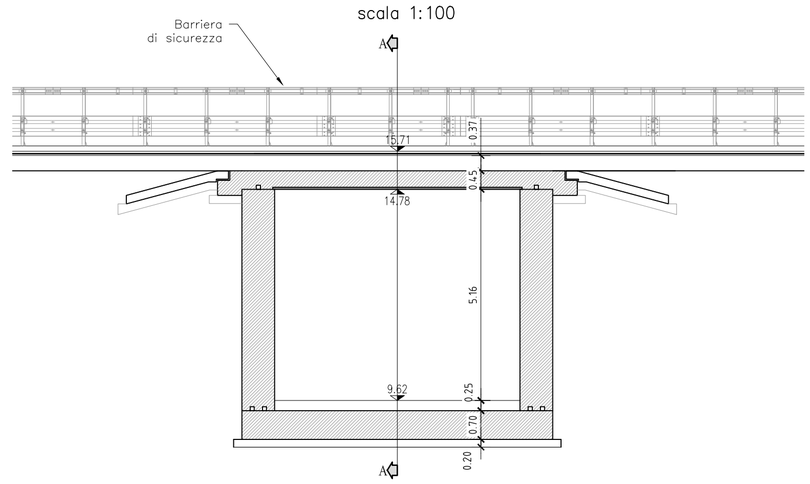

STATO DI PROGETTO
CIGLIO OVEST–SEZIONE A–A
scala 1:100

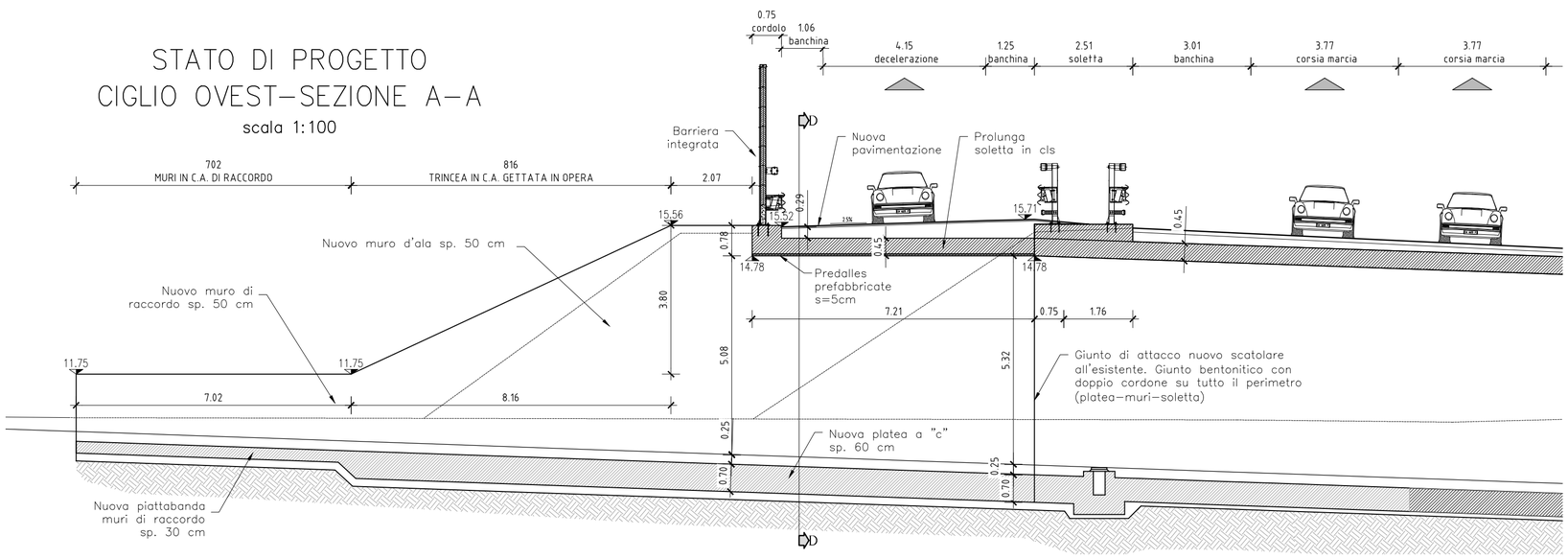

STATO DI PROGETTO
CIGLIO EST–SEZIONE C–C
scala 1:100

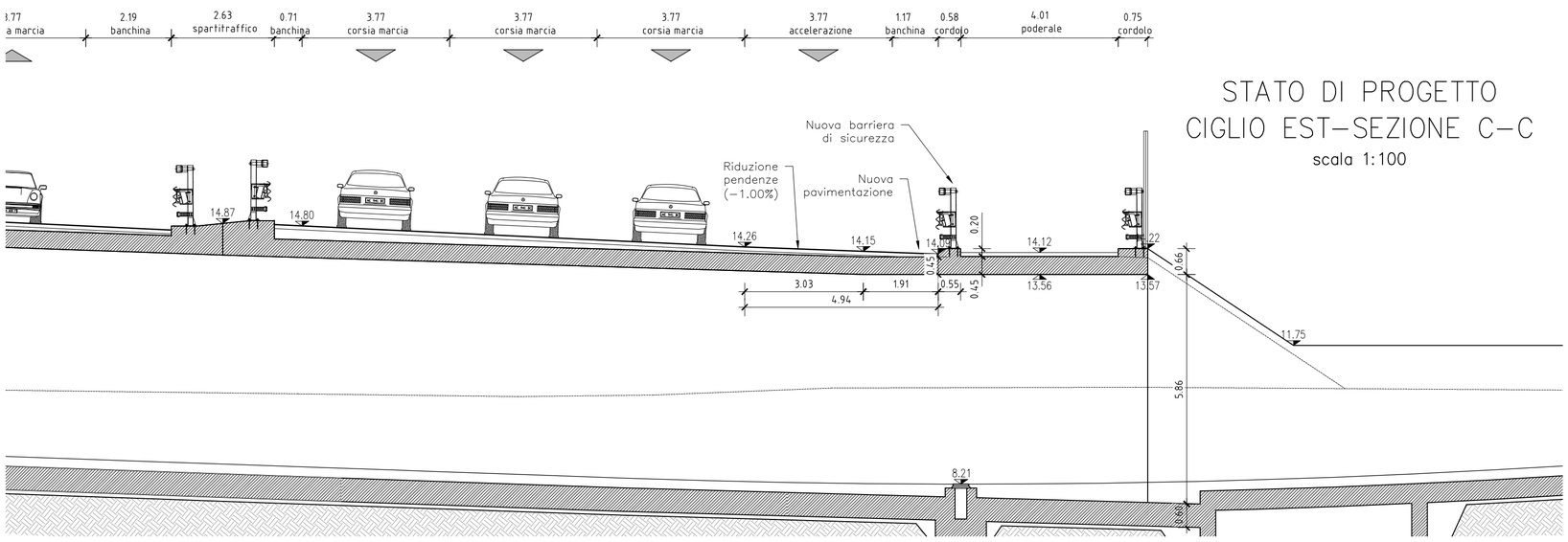

ANAS S.P.A.

AUTOSTRADA A4 - VARIANTE DI MESTRE

PASSANTE AUTOSTRADALE

(L.443/2001 D.Lgs. 20.08.2002 N°190)

PROGETTO ESECUTIVO
C.U.P D51B04000060001

IL RESPONSABILE DEL PROCEDIMENTO

GENERAL CONTRACTOR

Passante di Mestre S.C.p.A.

DIREZIONE LAVORI

ergotecna
SERVIZI INTEGRATI DI INGEGNERIA

PROGETTAZIONE ESECUTIVA

zollet INGEGNERIA

CONSULENZA STRUTTURE: SISt Studio di Ingegneria Strutturale Organte & Bortot

CONSULENZA IMPIANTI: SINT Ingegneria

RESPONSABILE DEL PROGETTO: DOTT. ING. LUCIO ZOLLET

ORDINE DEGLI INGEGNERI della Prov. di Belluno — Dott. Ing. ZOLLET Lucio 138

OPERE D'ARTE MINORI
CASELLO DI MARTELLAGO-SCORZE' E VIABILITA' DI COLLEGAMENTO
ADEGUAMENTO SOTTOPASSO A15.09 - PROSPETTI E SEZIONI

CODICE DOCUMENTO: ZLT.5E2.B3517.PE.PZ.002.00

CODIFICA WBS: B3517

REV.	DATA	DESCRIZIONE	REDATTO	CONTROLLATO	APPROVATO
00	07/12	EMISSIONE UFFICIALE	ANTERIS	ZANCHETTIN	ZOLLET
01					
02					
03					
04					

TAVOLA: B3517.PE.PZ.002

SCALA: 1:100

CAD: ACAD2004

NOME FILE: ZLT.5E2.B3517.PE.PZ.002.00.dwg