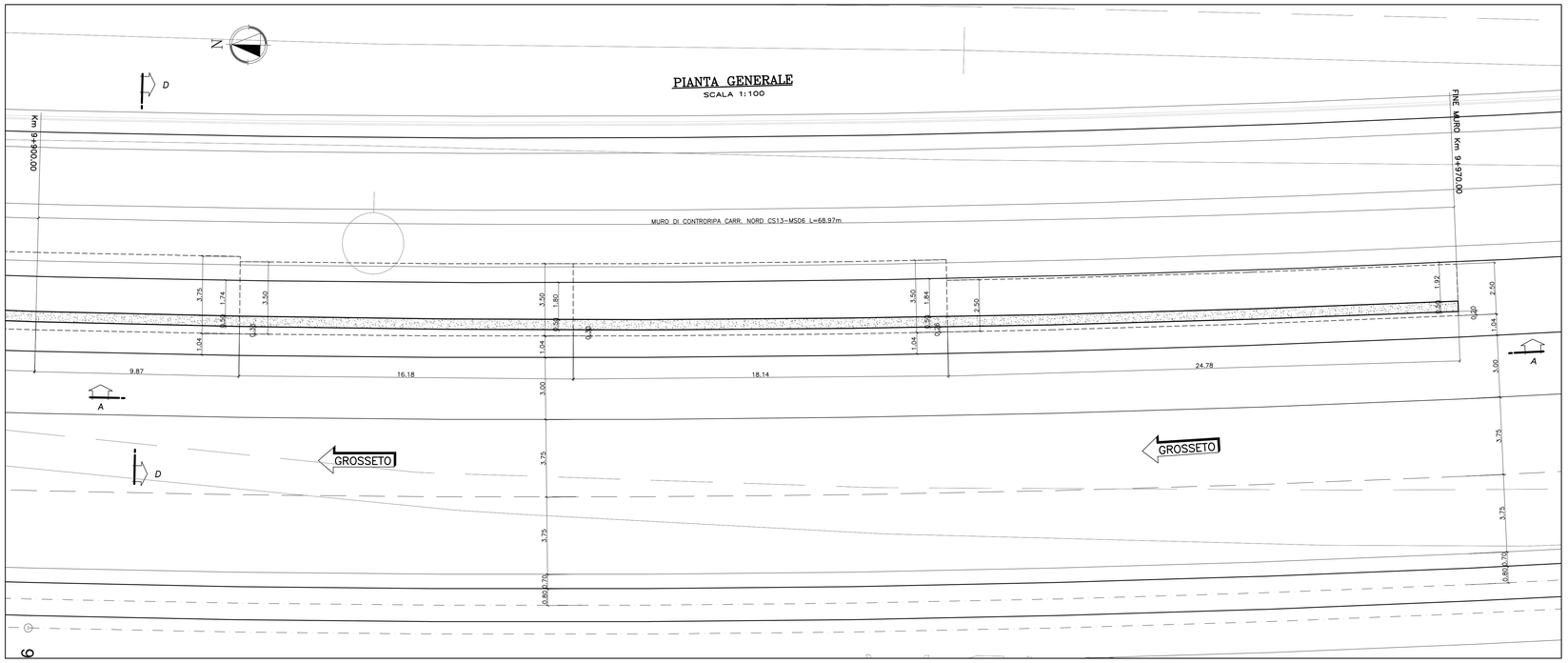

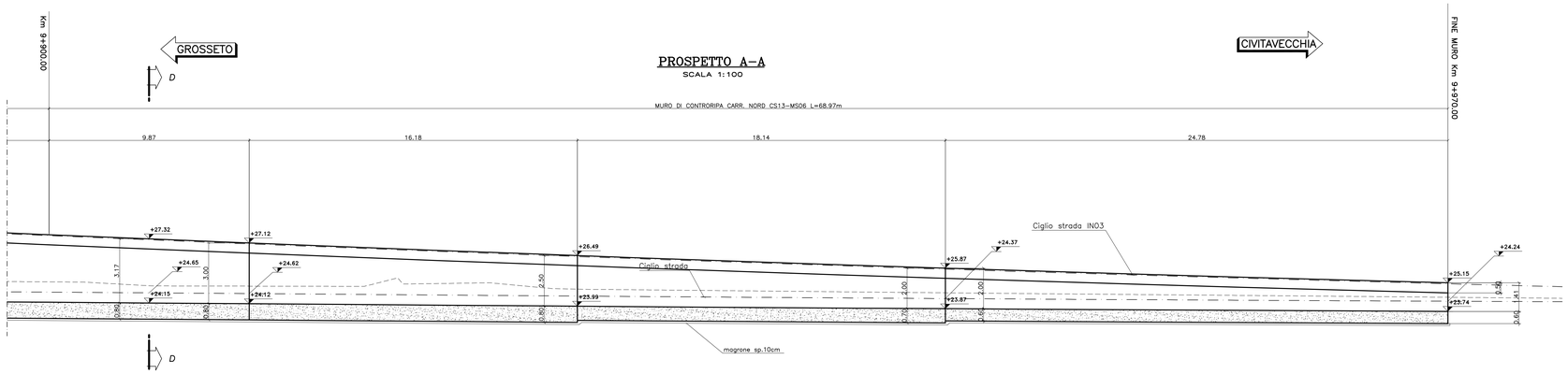

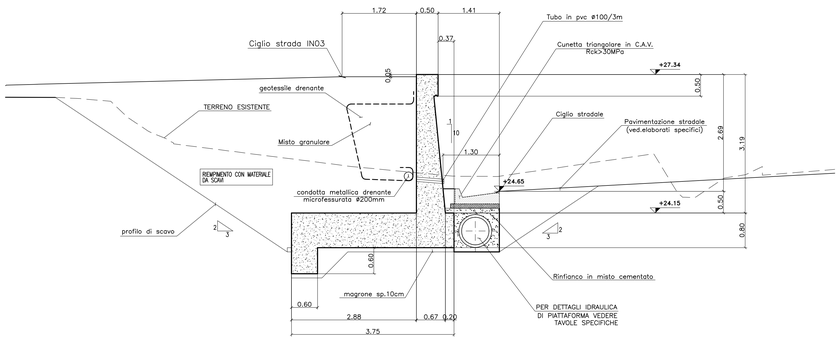

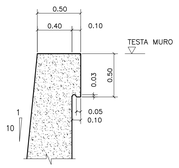

TABELLA MATERIALI:

PER QUANTO NON SPECIFICATO NEL SEGUITO, IN PARTICOLARE RELATIVAMENTE ALLE CARATTERISTICHE DEI MATERIALI ALLE SPECIFICHE PER L'ESECUZIONE DEI LAVORI ED AI CONTROLLI DA ESEGUIRE, SI DOVRA' FARE RIFERIMENTO ALLE NORME TECNICHE D'APPALTO.

CALCESTRUZZO:	
MAGRO DI FONDAZIONE (non strutturale):	
- Classe di resistenza	C12/15
PALI:	
- Classe di resistenza	C25/30
- Classe di esposizione	XC2
CORDOLO PARATIE:	
- Classe di resistenza	C25/30
- Classe di esposizione	XC2
FONDAZIONI MURI:	
- Classe di resistenza	C28/35
- Classe di esposizione fondazione	XC2
ELEVAZIONI MURI:	
- Classe di resistenza	C32/40
- Classe di esposizione elevazione	XC4
ACCIAIO PER ARMATURE ORDINARIE:	
- Acciaio in barre nervate tipo B450C	
fyk ≥ 450 MPa	
ftk ≥ 540 MPa	
COPRIFERRO per pali trivellati:	60.0 mm (ØPALO>600mm)
COPRIFERRO per elevazioni:	40.0 mm
COPRIFERRO per fondazioni:	40.0 mm

Società Autostrada Tirrenica p.A.
GRUPPO AUTOSTRADE PER L'ITALIA S.p.A.

AUTOSTRADA (A12) : ROSIGNANO – CIVITAVECCHIA

LOTTO 4

TRATTO: GROSSETO SUD–FONTEBLANDA

PROGETTO DEFINITIVO

INFRASTRUTTURA STRATEGICA DI PREMINENTE INTERESSE NAZIONALE LE CUI PROCEDURE DI APPROVAZIONE SONO REGOLATE DALL' ART. 161 DEL D.LGS. 163/2006

AU–CORPO AUTOSTRADALE

OPERE D'ARTE MINORI

Muro di sostegno in carr. Sud
dal Km. 9+720 al Km. 9+970
Planimetria prospetto e sezioni (3/3)

IL RESPONSABILE PROGETTAZIONE SPECIALISTICA	IL RESPONSABILE INTEGRAZIONE PRESTAZIONI SPECIALISTICHE	IL DIRETTORE TECNICO
Ing. Tiziano Collotta Ord. Ingg. Lecco N. 122 RESPONSABILE UFFICIO GEI–APE	Ing. Alessandro Atti Ord. Ingg. Milano N. 20015 COORDINATORE GENERALE APS	Ing. Maurizio Torresi Ord. Ingg. Milano N. 16492 RESPONSABILE DIREZIONE SVILUPPO INFRASTRUTTURE

RIFERIMENTO ELABORATO	DIRETTORIO			FILE			DATA:	REVISIONE	
WBS	codice commessa		N.Prog.	unità'		n. progressivo	FEBBRAIO 2011	n.	data
CS13–MS06	1 2 1 2 1 4 0 1			A P E	2 6 2	– –	SCALA: 1:500/50		

spea autostrade ingegneria europea	ELABORAZIONE GRAFICA A CURA DI :	
	ELABORAZIONE PROGETTUALE A CURA DI :	Ing. Antonio Sibilio Ord. Ingg. Avellino N. 1713
CONSULENZA A CURA DI :	IL RESPONSABILE UFFICIO/UNITA'	Ing. Tiziano Collotta Ord. Ingg. Lecco N. 122

RESPONSABILE DI COMMESSA	VISTO DEL COMMITTENTE	VISTO DEL CONCEDENTE
Ing. Giambattista Brancaccio Ord. Ingg. Roma N. 15710 COORDINATORE OPERATIVO DI PROGETTO	SAT	

IL PRESENTE DOCUMENTO NON POTRA' ESSERE COPIATO, RIPRODOTTO O ALTRIMENTI PUBBLICATO, IN TUTTO O IN PARTE, SENZA IL CONSENSO SCRITTO DELLA SOC. AUTOSTRADE PER L'ITALIA S.P.A.. OGNI UTILIZZO NON AUTORIZZATO SARA' PERSEGUITO A NORMA DI LEGGE.
THIS DOCUMENT MAY NOT BE COPIED, REPRODUCED OR PUBLISHED, EITHER IN PART OR IN ITS ENTIRETY, WITHOUT THE WRITTEN PERMISSION OF SOC. AUTOSTRADE PER L'ITALIA S.P.A.. UNAUTHORIZED USE WILL BE PROSECUTED BY LAW.