Sezione A–A
Scala 1:50

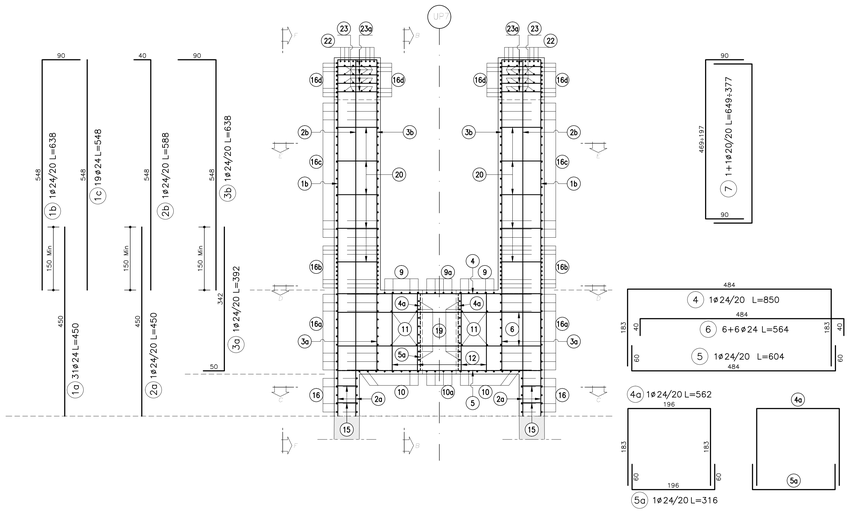

Sezione B–B
Scala 1:50

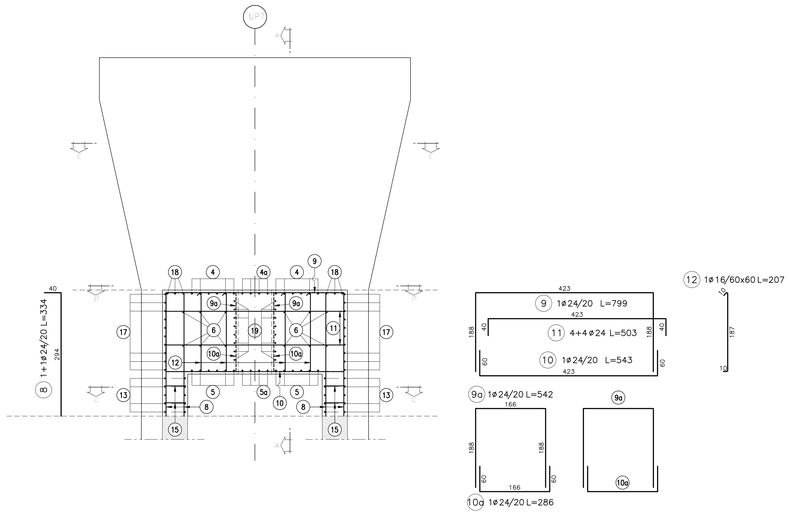

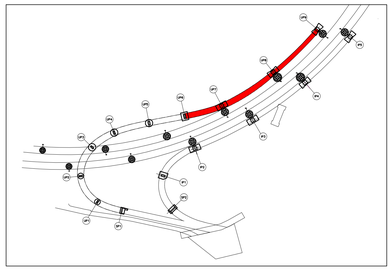

Sezione C–C
Scala 1:50

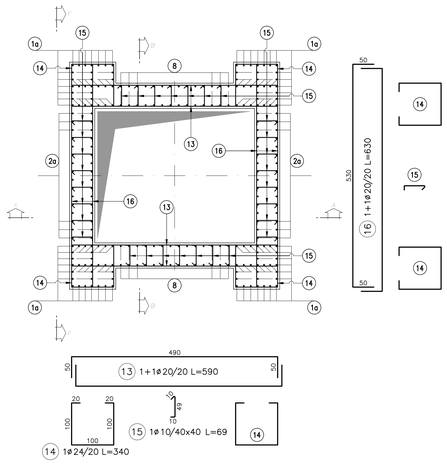

Sezione D–D
Scala 1:50

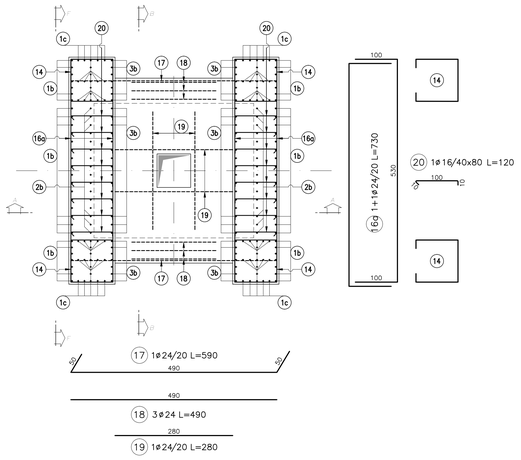

Sezione E–E
Scala 1:50

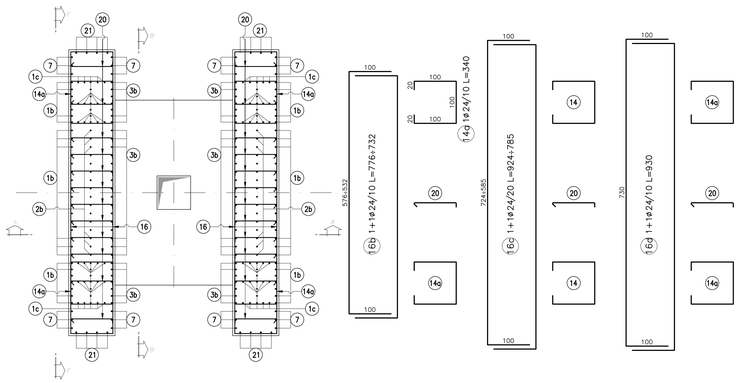

Vista F–F – Armatura orizzontale e verticale
Scala 1:100

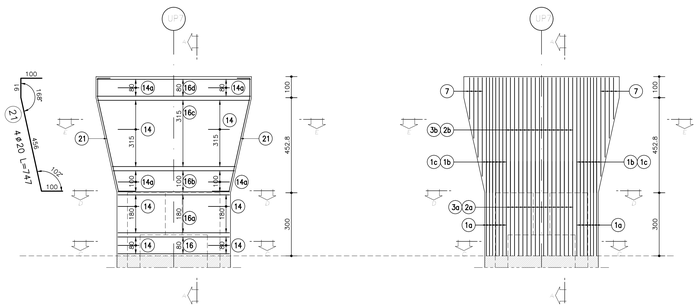

Vista F–F – Armatura di rinforzo
Scala 1:100

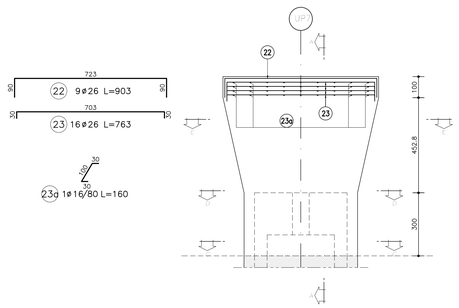

TUNNEL EURALPIN LYON TURIN

SITAF S.p.A

NUOVA LINEA TORINO LIONE - NOUVELLE LIGNE LYON TURIN
PARTE COMUNE ITALO-FRANCESE - PARTIE COMMUNE FRANCO-ITALIENNE
SEZIONE TRANSFRONTALIERA PARTE IN TERRITORIO ITALIANO
SECTION TRANSFRONTALIERE PARTIE EN TERRITOIRE ITALIEN

LOTTO COSTRUTTIVO 1/LOT DE CONSTRUCTION 1
CANTIERE OPERATIVO 04C/CHANTIER DE CONSTRUCTION 04C
SVINCOLO DI CHIOMONTE IN FASE DI CANTIERE -
ECHANGEUR DE CHIOMONTE DANS LA PHASE DE CHANTIER
PROGETTO ESECUTIVO - ETUDES D'EXECUTION
CUP C11J05000030001 - CIG 6823295927

OPERE D'ARTE

OPERE D'ARTE MAGGIORI

ALLARGAMENTO VIADOTTO CLAREA - SALITA - PULVINO E LAME PILA UP7 - ARMATURA

Indice	Date / Date	Modifications / Modifiche	Etabli par / Concepto da	Verifié par / Controllato da	Autorisé par / Autorizzato da
0	30/04/2017	Prima emissione Première diffusion	C.BELTRAMI ()	L.BARBERIS (MUSINET ENG.)	F.D'AMBRA (MUSINET ENG.)
A	30/09/2017	Revisione a seguito commenti TELT Révision suite aux commentaires TELT	C.BELTRAMI ()	L.BARBERIS (MUSINET ENG.)	F.D'AMBRA (MUSINET ENG.)
B	29/06/2018	Modifica titolo progetto Modifications titre du project	P.LESCE (MUSINET ENG.)	P.D'ALOISIO (MUSINET ENG.)	L.BARBERIS (MUSINET ENG.)

Cod. Linea / Code Ligne	Lotto/Lot	Contratto/Contrat	Operatore/Source	Tipo/Type	Prog. Doc.
C 0 4 C	C 1 6 1 6 6	N V 0 2	W 5		

Fase / Phase	Tipo documento / Type de document	Oggetto / Objet	Numero documento / Numéro de document	Foglio / Feuille
E A	R O C	0 6 3 6	B	

INTEGRAZIONE PRESTAZIONI SPECIALISTICHE/
INTEGRATION SPECIALISTE
Dott. Ing. Piero D'ALOISIO
Albo di Torino
N° 6180 S

IL PROGETTISTA/LE DESIGNER
Dott. Arch. Corrado GIOVANNETTI
Albo di Torino
N° 2736

L'APPALTATORE/L'ENTREPRENEUR

IL DIRETTORE DEI LAVORI/LE MAÎTRE D'ŒUVRE

SCALA / ÉCHELLE
1:50

TUNNEL EURALPIN LYON TURIN
TRC Tunnel Euralpin Lyon Turin "Società Unipersonale"
Via Quintino Sella, 61 - 10121 Torino - Tel. +39 011 5588 511 - Fax +39 011 5588 500 - Cod. Fiscale e P.IVA 08772430016
R.E.A. Torino 1127348 - Capitale Sociale Euro 200.000,00 i.v.
Soggetto a Direzione e Coordinamento da parte di SITAF S.p.A. - Società Autostrada Torino-Bardonecchia S.p.A.

SITAF S.p.A.
SITAF Strada in Concessione S.p.A. - 10098 Rivoli (TO) - Italia
Sede Legale: Via Ivrea, 70 - 10098 Rivoli (TO) - Italia - Tel. +39 011 9025111 - Fax +39 011 9025292
Direzione: Strada Statale 25 - Traversa Autostrada - 10059 Susa (TO) - Italia - Tel. +39 0122 622111 - Fax +39 0122 622349
Capitale Sociale euro 64.800.000,00 i.v. - Codice Fiscale e Partita IVA 00921580016
Registro Imprese Torino n. 00921580016 - R.E.A. Torino n. 617487 - Soggetto a Direzione e Coordinamento da parte del Gruppo SAVE

CDC FILE: 1A002 W 5 E 0A 00 0636 B