NOTE:

- Per ulteriori informazioni sul tracciamento plano–altimetrico delle sovrastrutture (baggioli, carpenteria metallica e solette) ed in particolare per gli elementi non dettagliati negli elaborati 2D, riferirsi al modello 3D BIM che rappresenta una possibile soluzione costruttiva.
- Per ulteriori specifiche e dettagli, vedere anche relazione di calcolo nel capitolo "ADEGUAMENTO VIADOTTO CLAREA"
- Il tracciamento del nodo di connessione con l'impalcato esistente, descritto dal presente elaborato, corrisponde ad un tracciato teorico, ancorché basato sul rilievo delle strutture esistenti.
- Eventuali discontinuità nelle quote delle solette nel punto di raccordo, dovute ad eventuali affinamenti di tracciato sviluppati durante la progettazione costruttiva, oppure a diverse fasi di costruzione o a diverse condizioni locali non evidenziate dal rilievo, potranno ritenersi accettabili se comprese tra +25 mm e −150mm (differenza tra quota soletta di nuova costruzione e quota soletta esistente).
- E' da ritenersi preferibile una configurazione con soletta di nuova costruzione ad una quota leggermente inferiore rispetto alla soletta esistente, piuttosto che il viceversa.

Pianta inquadramento
Scala 1:1000

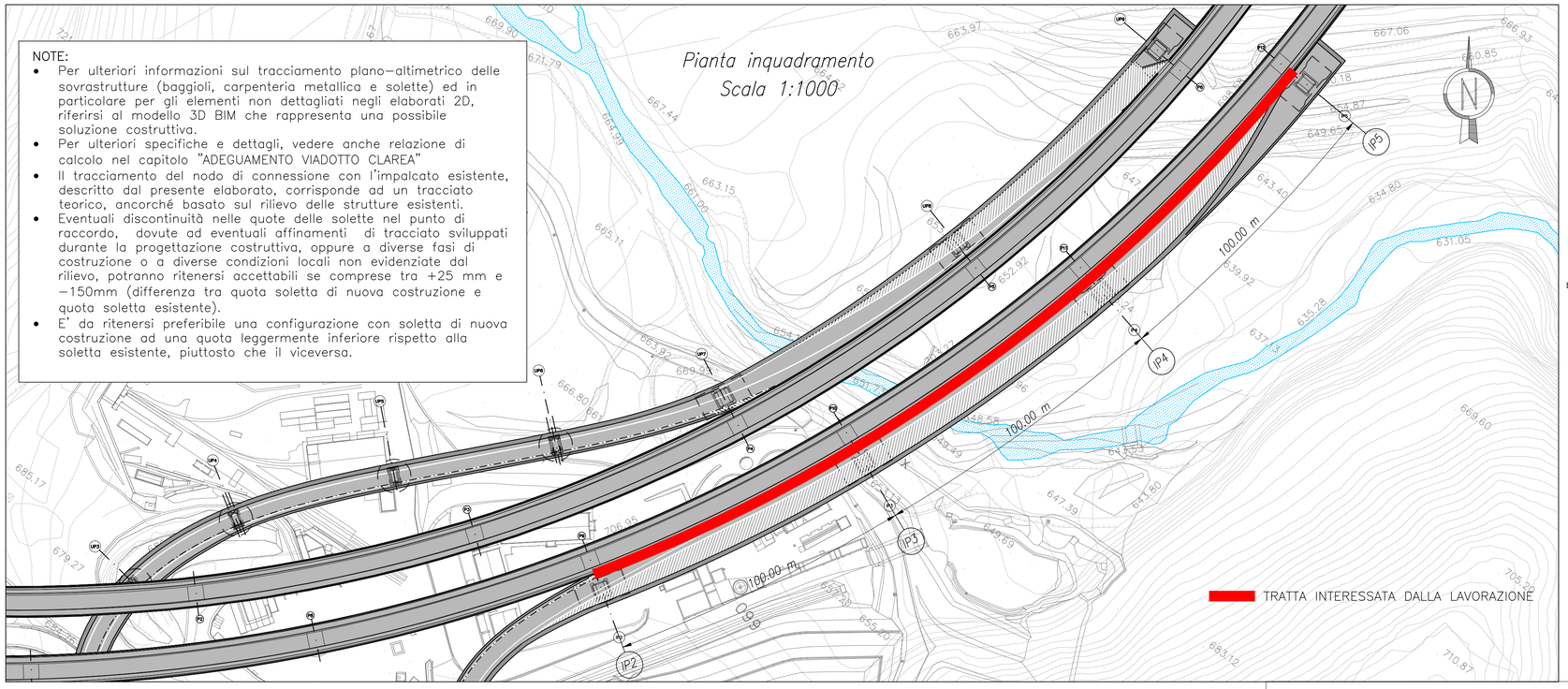

Pianta intervento tipo
Scala 1:20

Lato estradosso soletta — Lato intradosso soletta

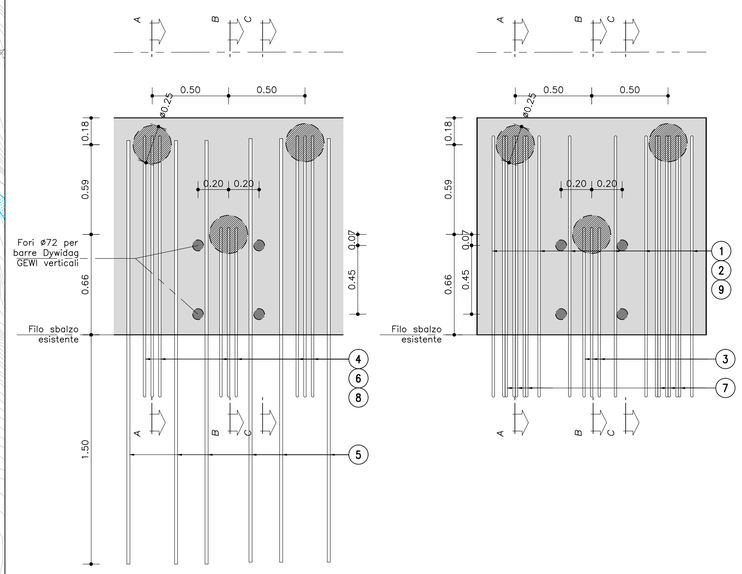

Sezione A–A
Scala 1:20

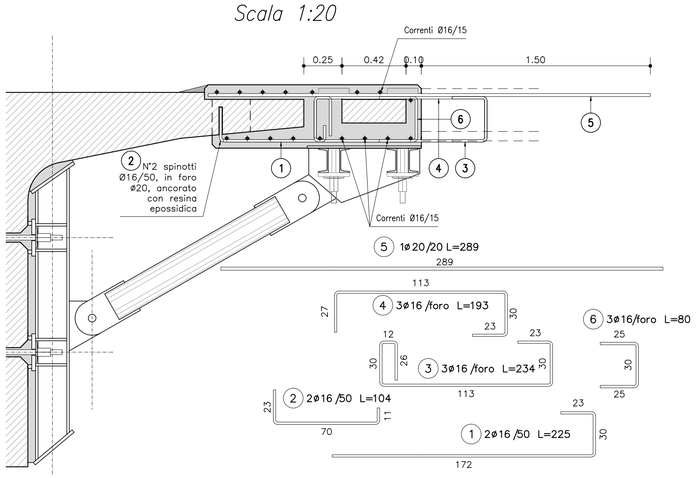

Sezione B–B
Scala 1:20

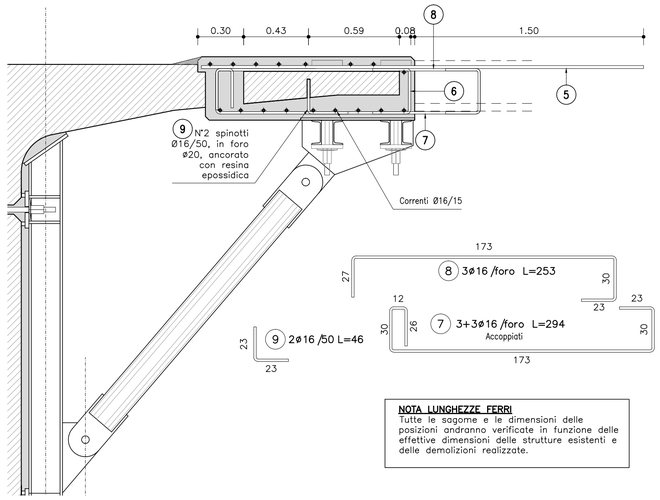

NOTA LUNGHEZZE FERRI
Tutte le sagome e le dimensioni delle posizioni andranno verificate in funzione delle effettive dimensioni delle strutture esistenti e delle demolizioni realizzate.

Dettaglio barre di collegamento verticali
Scala 1:10

Sezione C–C

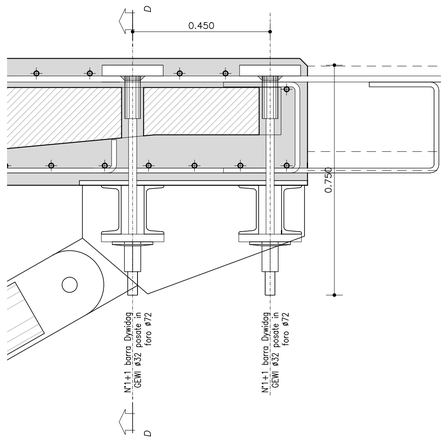

Sezione D–D

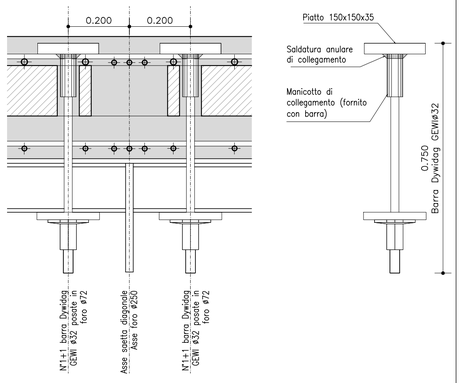

Sezione A–A demolizioni
Scala 1:20

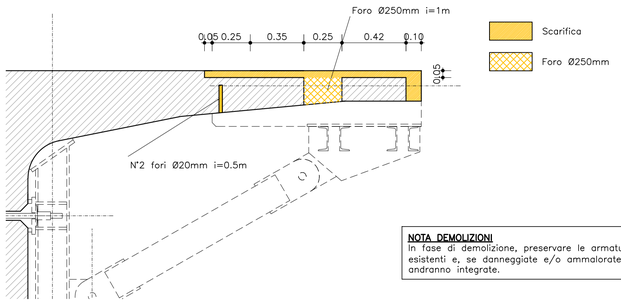

NOTA DEMOLIZIONI
In fase di demolizione, preservare le armature esistenti e, se danneggiate e/o ammalorate, andranno integrate.

Sezione B–B demolizioni
Scala 1:20

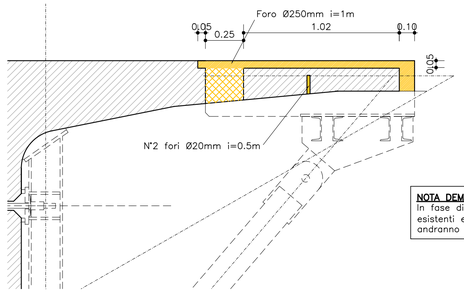

NOTA DEMOLIZIONI
In fase di demolizione, preservare le armature esistenti e, se danneggiate e/o ammalorate, andranno integrate.

TUNNEL EURALPIN | LYON TURIN

SITAF S.p.A

NUOVA LINEA TORINO LIONE - NOUVELLE LIGNE LYON TURIN
PARTE COMUNE ITALO-FRANCESE - PARTIE COMMUNE FRANCO-ITALIENNE
SEZIONE TRANSFRONTALIERA PARTE IN TERRITORIO ITALIANO
SECTION TRANSFRONTALIERE PARTIE EN TERRITOIRE ITALIEN

LOTTO COSTRUTTIVO 1/LOT DE CONSTRUCTION 1
CANTIERE OPERATIVO 04C/CHANTIER DE CONSTRUCTION 04C
SVINCOLO DI CHIOMONTE IN FASE DI CANTIERE -
ECHANGEUR DE CHIOMONTE DANS LA PHASE DE CHANTIER
PROGETTO ESECUTIVO - ETUDES D'EXECUTION
CUP C11J05000030001 - CIG 6823295927

OPERE D'ARTE

OPERE D'ARTE MAGGIORI

ALLARGAMENTO VIADOTTO CLAREA - DISCESA - COLLEGAMENTO CON SOLETTA ESISTENTE - DETTAGLI INTERVENTO

Indice	Date / Data	Modifications / Modifiche	Etabli par / Concepito da	Vérifié par / Controllato da	Autorisé par / Autorizzato da
0	30/04/2017	Prima emissione Première diffusion	C.BELTRAMI (-)	L.BARBERIS (MUSINET ENG.)	F.D'AMBRA (MUSINET ENG.)
A	30/09/2017	Revisione a seguito commenti TELT Révision suite aux commentaires TELT	C.BELTRAMI (-)	L.BARBERIS (MUSINET ENG.)	F.D'AMBRA (MUSINET ENG.)
B	29/06/2018	Modifica titolo progetto Modifications titrte du poject	P.LESCE (MUSINET ENG.)	P.D'ALOISIO (MUSINET ENG.)	L.BARBERIS (MUSINET ENG.)

Cod. Liv. / Cat. Liv.	Lotto/Lot	Contratto/Contrat	Opera/Oeuvre	Tratto/Tronçon	Parte/Partie
C 0 4 C	C 1 6 1 6 6	N V 0 2	W 6		

Fase/Phase	Tipo documento/Type de document	Oggetto/Objet	Numero documento/Numéro de document	Indice/Index
E	P C O C	0 7 4 7	7	B

INTEGRAZIONE PRESTAZIONI SPECIALISTICHE/ /INTEGRATION SPÉCIALISTE
MUSINET ENGINEERING
Dott. Ing. Piero D'ALOISIO
Albo di Torino
N° 5193 S

IL PROGETTISTA/LE DESIGNER
MUSINET ENGINEERING
Dott. Arch. Corrado GIOVANNETTI
Albo di Torino
N° 2736

L'APPALTATORE/L'ENTREPRENEUR

IL DIRETTORE DEI LAVORI/LE MAÎTRE D'ŒUVRE

SCALA / ÉCHELLE
1:10 - 1:20 - 1:1000

TUNNEL EURALPIN | LYON TURIN
"TELT sas - Siege Technique - Bâtiment "Hortensia",
13 allée de la Jat de Cerdanne 05 BGEP - 73370 Le Bourget du Lac cedex / France
Tél. +33 (.0) 4.79.68.56.50 / Fax: +33 (.0) 4.79.68.56.75
RCS Chambery 419 080 952 - Tva: FR 84419080952
Proprietà TELT Tous droits réservés - Proprietà TELT Tutti i diritti riservati

SITAF S.p.A
SITAF Soc. Pr. San Giuliano, 2 - 10098 Rivoli TO / Italia
Tel. +39 (.0) 0122.627.621 - Fax: +39 (.0) 0122.632.036
P.IVA 00489960012 - Cod. Fisc. 00496000013
Proprietà SITAF Tous droits réservés - Proprietà SITAF Tutti i diritti riservati

COD. FILE: NV02 W 6 E PC OC 0747 B