MURO 3

Pianta Carpenteria
Scala 1:50

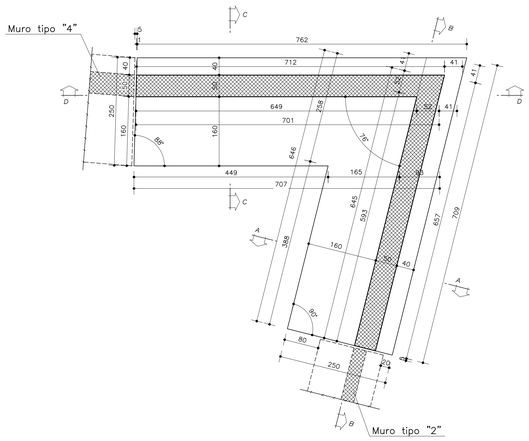

Pianta Armatura
Scala 1:50

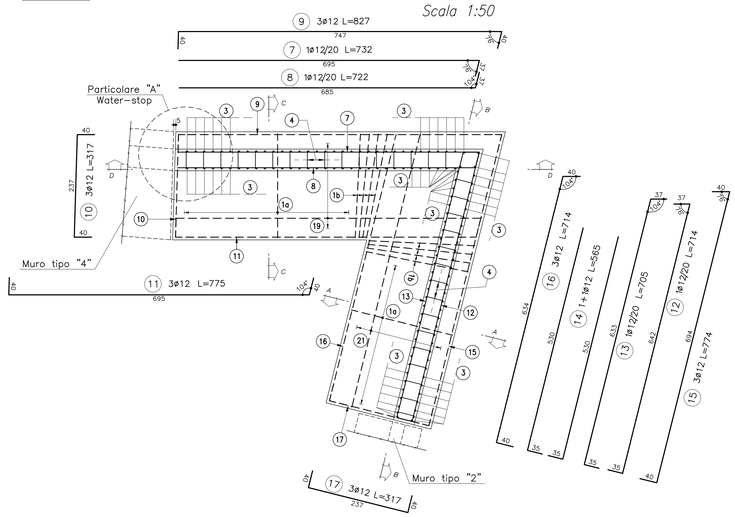

Sezione A–A – Carpenteria
Scala 1:50

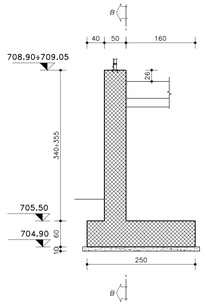

Sezione C–C – Carpenteria
Scala 1:50

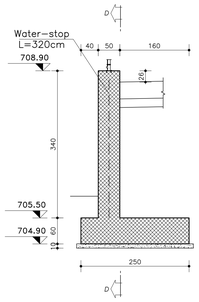

Sezione A–A – Armatura
Scala 1:50

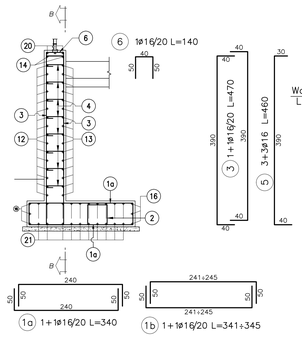

Sezione C–C – Armatura
Scala 1:50

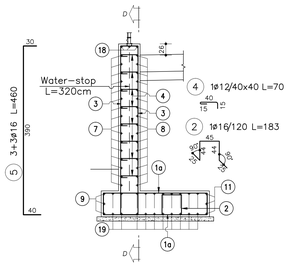

Sezione B–B – Carpenteria
Scala 1:50

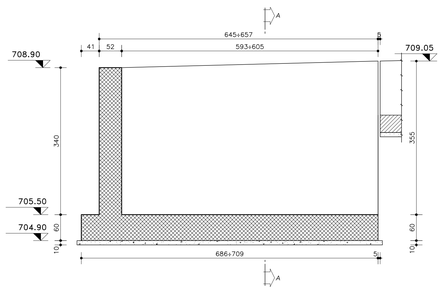

Sezione D–D – Carpenteria
Scala 1:50

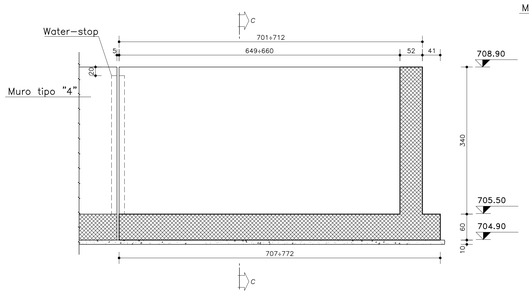

Particolare "A"
Scala 1:20

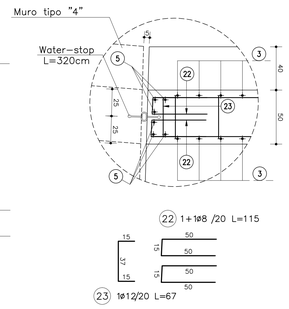

Sezione B–B – Armatura
Scala 1:50

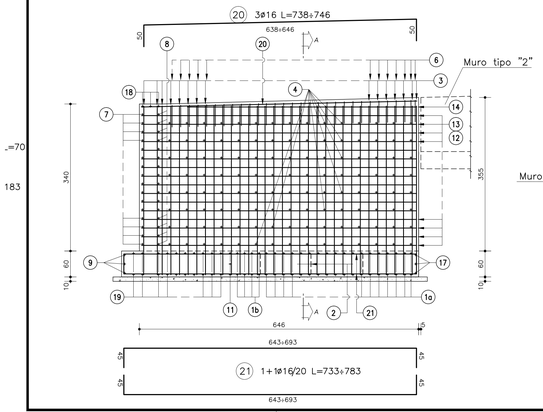

Sezione D–D – Armatura
Scala 1:50

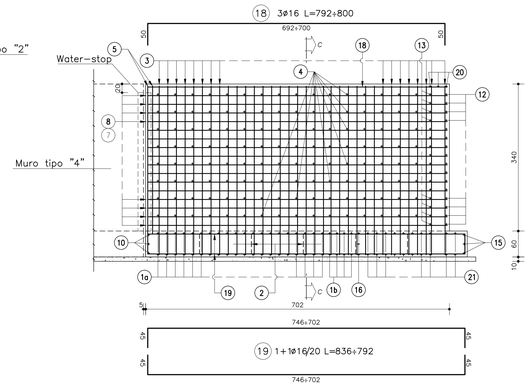

MURO 4

Pianta Carpenteria
Scala 1:50

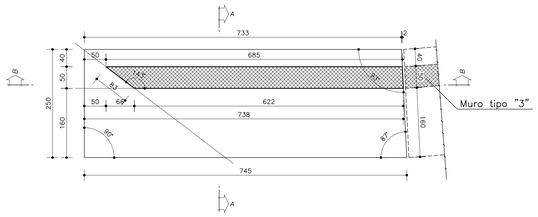

Pianta Armatura
Scala 1:50

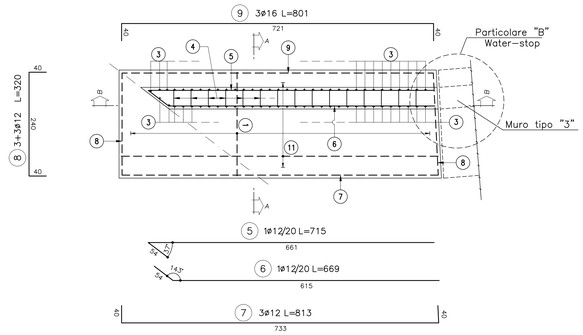

Sezione A–A – Carpenteria
Scala 1:50

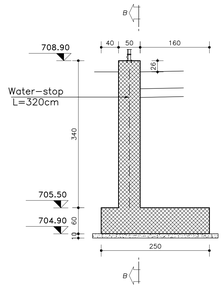

Sezione A–A – Armatura
Scala 1:50

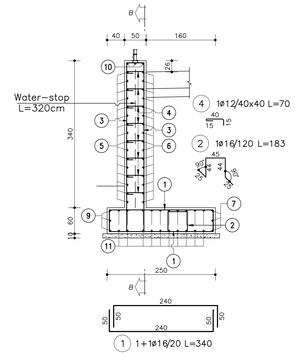

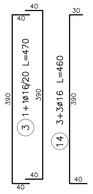

Particolare "B"
Scala 1:20

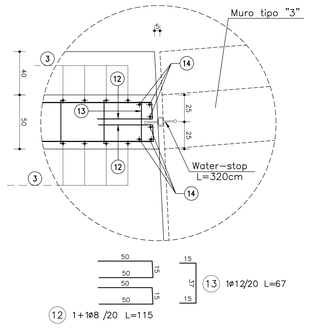

Sezione B–B – Carpenteria
Scala 1:50

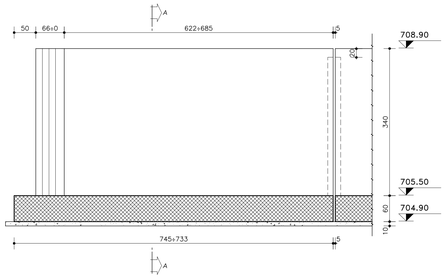

Sezione B–B – Armatura
Scala 1:50

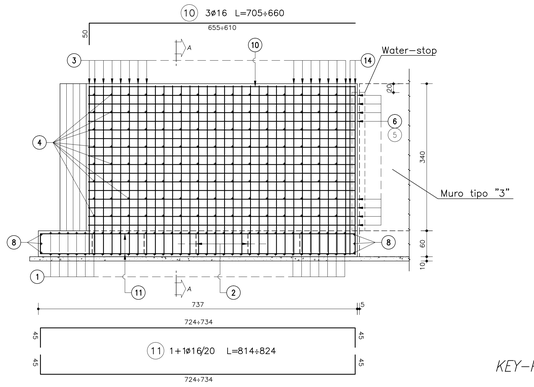

KEY–PLAN

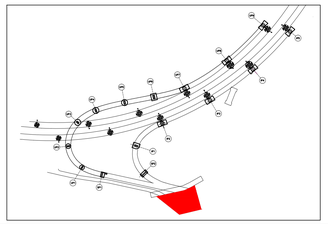

NOTA :

Per inquadramento muri fare riferimento a Tav. 104CC16166NV02W7EDSOC1006

TUNNEL EURALPIN LYON TURIN

SITAF S.p.A

NUOVA LINEA TORINO LIONE - NOUVELLE LIGNE LYON TURIN
PARTE COMUNE ITALO-FRANCESE - PARTIE COMMUNE FRANCO-ITALIENNE
SEZIONE TRANSFRONTALIERA PARTE IN TERRITORIO ITALIANO
SECTION TRANSFRONTALIERE PARTIE EN TERRITOIRE ITALIEN

LOTTO COSTRUTTIVO 1/LOT DE CONSTRUCTION 1
CANTIERE OPERATIVO 04C/CHANTIER DE CONSTRUCTION 04C
SVINCOLO DI CHIOMONTE IN FASE DI CANTIERE -
ECHANGEUR DE CHIOMONTE DANS LA PHASE DE CHANTIER
PROGETTO ESECUTIVO - ETUDES D'EXECUTION
CUP C11J05000030001 - CIG 6823295927

OPERE D'ARTE

OPERE D'ARTE MINORI

MURI DI PIAZZALE - CARPENTERIA ED ARMATURA (TAV.2)

Indice	Data / Date	Modificazione / Modifiche	Elaborato per / Conceptio da	Verifiato per / Contrôlé par da	Autorizzato per / Autorisé par da
0	30/04/2017	Prima emissione Première diffusion	C.BELTRAMI (I)	L.BARBERIS (MUSINET ENG.)	F.D'AMBRA (MUSINET ENG.)
A	30/06/2017	Revisione a seguito commenti TELT Révision suite aux commentaires TELT	C.BELTRAMI (I)	L.BARBERIS (MUSINET ENG.)	F.D'AMBRA (MUSINET ENG.)
B	29/06/2018	Modifica titolo progetto Modification titre du project	P.LESCE (MUSINET ENG.)	P.D'ALOISIO (MUSINET ENG.)	L.BARBERIS (MUSINET ENG.)

Cod. Doc. / Cod. Doc.	Lotto/Lot	Consortista/Lettera	Opera/Ouvrage	Progr. / Progr.	Revisione / Révision
C 0 4 C C 1 6 1 6 6	N V	0 2	W 7		

Cod. Doc. / Cod. Doc.	Opera/Ouvrage	Progr. / Progr.	Revisione / Révision
E C A O C	1 0 0 8	B	

INTEGRAZIONE PRESTAZIONI SPECIALISTICHE / INTEGRATION SPECIALISTE
MUSINET ENGINEERING
Dott. Ing. Piero D'ALOISIO
Albo di Torino
N° 5193 S

IL PROGETTISTA/LE DESIGNER
MUSINET ENGINEERING
Dott. Arch. Corrado GIOVANNETTI
Albo di Torino
N° 2736

L'APPALTATORE/L'ENTREPRENEUR

IL DIRETTORE DEI LAVORI/LE MAÎTRE D'OEUVRE

SCALA / ÉCHELLE
1:50 - 1:20

TUNNEL EURALPIN LYON TURIN
TELT sas, Società Transfrontaliera Italiana/ Française
10 Bis Place de Rome, 73000 Chambéry (France) - 10 Bis Place de Rome, 73000 Chambéry (France)
Tel. +33 (0) 479 68 87 00 - Fax +33 (0) 479 68 87 01
Proprietà TELT Tutti diritti riservati - Propriété TELT Tous droits réservés

SITAF S.p.A
SITAF Soc. in Sca/Società p. A. 10099 Susa TO, Italia
Tel. +39 0122 29 111 - Fax +39 0122 29 111 - www.sitaf.it
C.F. e P.IVA 00511000017
Proprietà SITAF Tutti diritti riservati - Propriété SITAF Tous droits réservés

CODI FILE: N4W2W7 E CA OC 1008 B