PARTICOLARI MORSETTIERA E PORTELLO
scala 1:2

MORSETTIERA BIPOLARE
TIPO LA CONCHIGLIA (o equivalente)

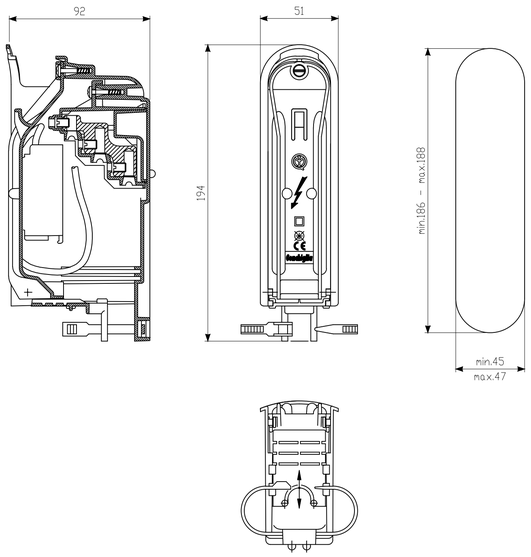

PORTELLO DA PALO IN LEGA DI ALLUMINIO
TIPO LA CONCHIGLIA (o equivalente)

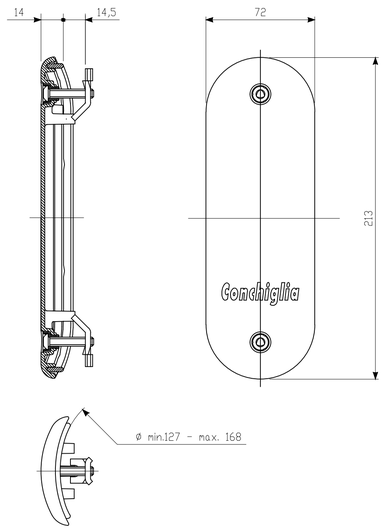

DERIVAZIONE ENTRO POZZETTO
SCALA 1:10

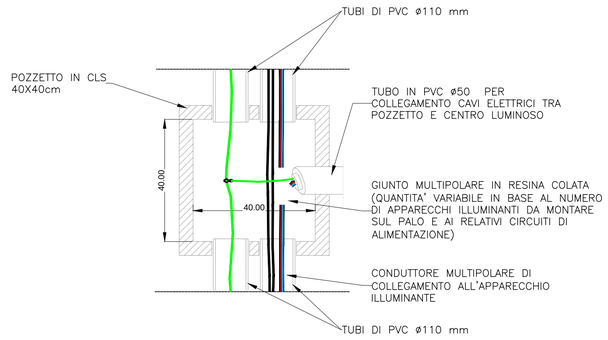

MORSETTO A VITE IN OTTONE
(PER CONNESSIONE TRA RAME E RAME)

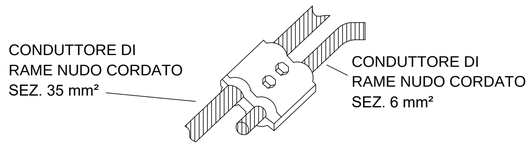

DERIVAZIONE ENTRO POZZETTO
SCALA 1:10

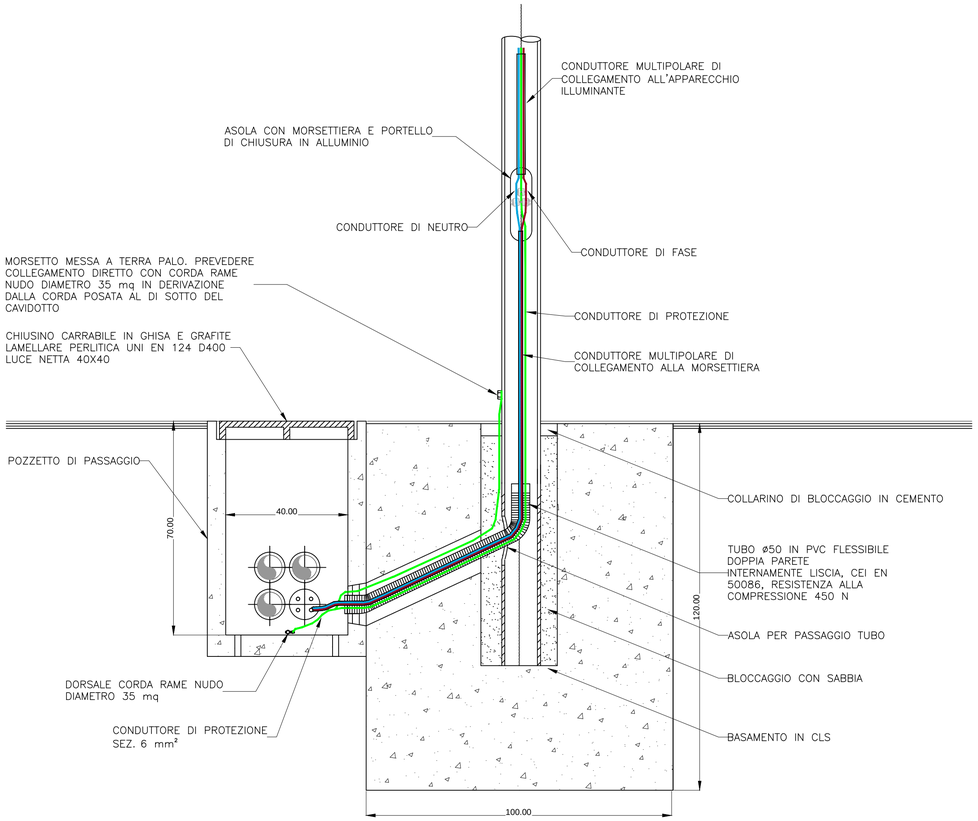

TUNNEL EURALPIN LYON TURIN

SITAF S.p.A

NUOVA LINEA TORINO LIONE - NOUVELLE LIGNE LYON TURIN
PARTE COMUNE ITALO-FRANCESE - PARTIE COMMUNE FRANCO-ITALIENNE
SEZIONE TRANSFRONTALIERA PARTE IN TERRITORIO ITALIANO
SECTION TRANSFRONTALIERE PARTIE EN TERRITOIRE ITALIEN
LOTTO COSTRUTTIVO 1/LOT DE CONSTRUCTION 1
CANTIERE OPERATIVO 04C/CHANTIER DE CONSTRUCTION 04C
SVINCOLO DI CHIOMONTE IN FASE DI CANTIERE -
ECHANGEUR DE CHIOMONTE DANS LA PHASE DE CHANTIER
PROGETTO ESECUTIVO - ETUDES D'EXECUTION
CUP C11J05000030001 - CIG 6823295927

SECURITY

PARTICOLARE DERIVAZIONI A PALO

Indice	Date / Data	Modifications / Modifiche	Etabli par / Concepito da	Vérifié par / Controllato da	Autorisé par / Autorizzato da
0	28/02/2017	Prima emissione Première diffusion	C.BELTRAMI (-)	A.LOVISOLO (MUSINET ENG.)	C.GIOVANNETTI (MUSINET ENG.)
A	30/09/2017	Revisione a seguito commenti TELT Révision suite aux commentaires TELT	C.BELTRAMI (-)	A.LOVISOLO (MUSINET ENG.)	C.GIOVANNETTI (MUSINET ENG.)
B	29/06/2018	Modifica titolo progetto/ Modifications titre du project	A.BIANCHI (MUSINET ENG.)	A.LOVISOLO (MUSINET ENG.)	L.BARBERIS (MUSINET ENG.)

Cod. Lev. / Cat. Trav.	Lotto/Lot	Contratto/Contrat	Opera/Oeuvre	Tratto / Tronçon	Parte / Partie
C 0 4 C	C 1	6 1 6 6	N V 0 2	C	3

Fase / Phase	Tipo documento / Type de document	Oggetto / Objet	Numero documento / Numéro de document	Indice / Indice
E	P L	O C	1 6 3 3	B

INTEGRAZIONE PRESTAZIONI SPECIALISTICHE/
INTÉGRATION SPÉCIALISTE

MUSINET ENGINEERING
Dott. Ing. Andrea LOVISOLO
Albo di Torino
N° 11173 S

SCALA / ÉCHELLE
-

IL PROGETTISTA/LE DESIGNER

MUSINET ENGINEERING
Dott. Arch. Corrado GIOVANNETTI
Albo di Torino
N° 2736

L'APPALTATORE/L'ENTREPRENEUR

IL DIRETTORE DEI LAVORI/LE MAÎTRE D'ŒUVRE

TUNNEL EURALPIN LYON TURIN
TELT, sas - Gestre Technique - Bâtiment "Ariane",
13 allée de la Loi de Gerstacker 02 BP20 - 73370 Le Bourget du Lac cedex / France
Tel. +33 (0) 4.79.68.56.00 - Fax: +33 (0) 4.79.68.56.71
C.F. e P.IVA 00913130019 - Capitale Sociale € 2.000.000,00
Proprietà TELT Tous droits réservés - Propriété TELT Tout droits réservés

SITAF S.p.A
SITAF S.p.A - Fr. San Giuliano 2 - 10053 Susa TO / Italia
Tel. +39 (0) 012.5361.611 / Fax +39 (0) 012.5361.226
C.F. e P.IVA 00910170019
Proprietà SITAF Tous droits réservés - Propriété SITAF Tutti i diritti riservati

COD. FILE: NV02 T S E SC IL 1319 B