# CARPENTERIA MURO H=var. 3.01÷3.50 m

## SEZIONE LATERALE
Scala 1:50

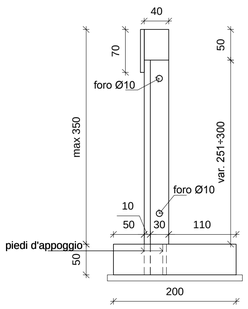


## PROSPETTO POSTERIORE
Scala 1:50

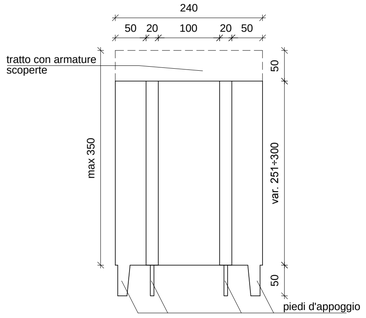


## PROSPETTO LATERALE
Scala 1:50

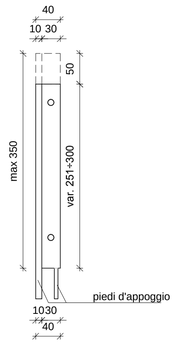


## PIANTA
Scala 1:50

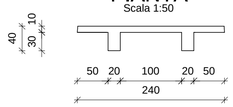


# ARMATURA MURO H=var. 3.01÷3.50 m
SEZIONE VERTICALE - CASO MURO $H_{tot}$=3.50 m ($H_{pannello}$=3.00m; $H_{cordolo}$=0.50m)
Scala 1:50

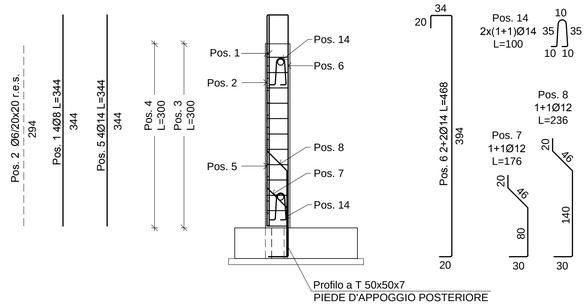


# ARMATURA FONDAZIONE
SEZIONE - Scala 1:25

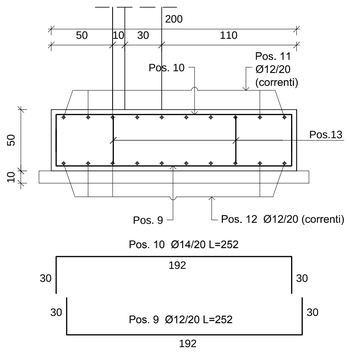


# ARMATURA MURO
PIANTA - Scala 1:25

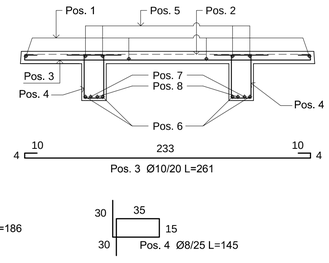


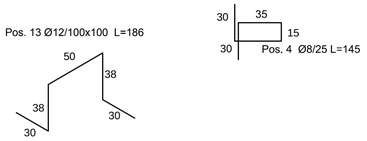


# PIEDE D'APPOGGIO ANTERIORE
## PROSPETTO
Scala 1:25

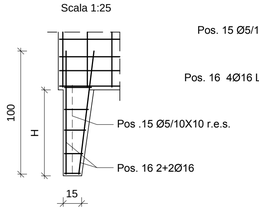


## PIANTA
Scala 1:25

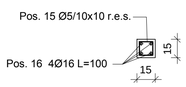


| | |
|---|---|
| Posizione iniziale | 1 |
| Posizione finale | 19 |
| Posizioni mancanti | - |

# ARMATURA CORDOLO
SEZIONE - Scala 1:25

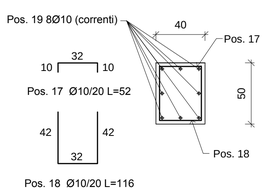


# CARPENTERIA MURO H=var. 3.51÷4.00 m

## SEZIONE LATERALE
Scala 1:50

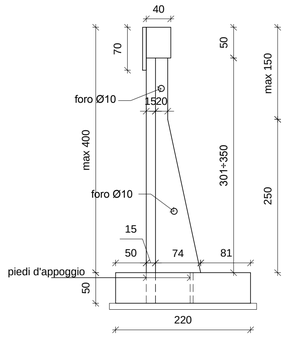


## PROSPETTO POSTERIORE
Scala 1:50

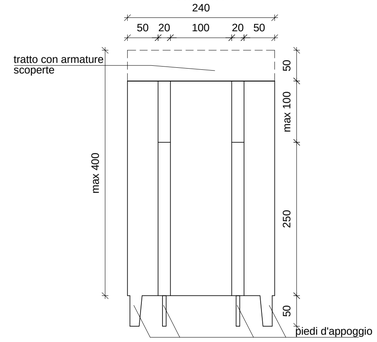


## PROSPETTO LATERALE
Scala 1:50

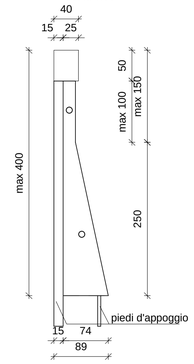


## PIANTA QUOTA FONDAZIONE
Scala 1:50

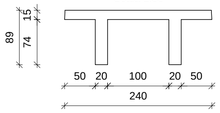


## PIANTA QUOTA IN TESTA
Scala 1:50

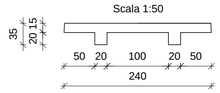


# ARMATURA MURO H=var. 3.51÷4.00 m
SEZIONE VERTICALE - CASO MURO $H_{tot}$=4.00 m ($H_{pannello}$=3.50m; $H_{cordolo}$=0.50m)
Scala 1:50

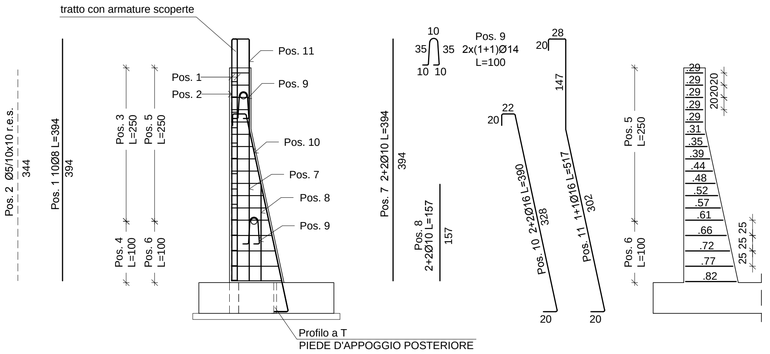


# ARMATURA FONDAZIONE
SEZIONE - Scala 1:25

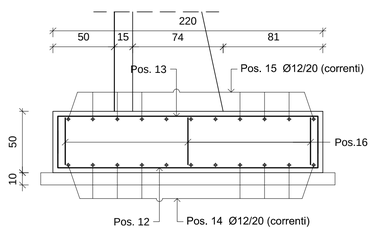


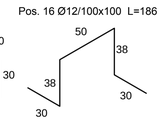


# ARMATURA MURO
PIANTA - Scala 1:25

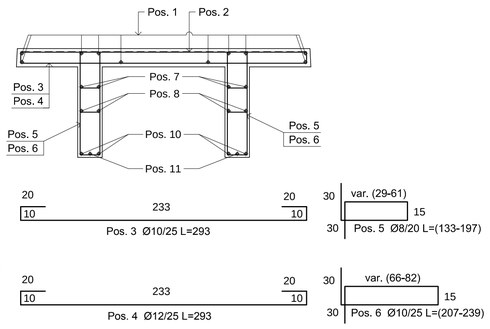


# PIEDE D'APPOGGIO ANTERIORE
## PROSPETTO
Scala 1:25

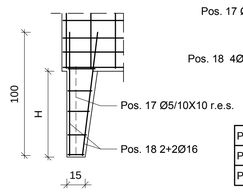


## PIANTA
Scala 1:25

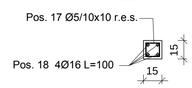


| | |
|---|---|
| Posizione iniziale | 1 |
| Posizione finale | 21 |
| Posizioni mancanti | - |

# ARMATURA CORDOLO
SEZIONE - Scala 1:25

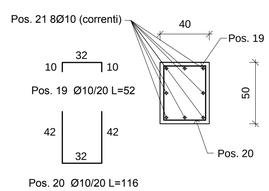


Per gli eventuali pannelli di dimensione speciale vanno considerati gli stessi diametri e passi della barre di armatura previste per i pannelli di dimensione standard, nonché costolature in dimensione e numero pari a quelle previste per questi ultimi.

PER LE PRESCRIZIONI SUI MATERIALI RIFERIRSI ALLA RELAZIONE DEI MATERIALI RELATIVA ALL' OPERA IN OGGETTO

# REGIONE DEL VENETO

# SUPERSTRADA A PEDAGGIO PEDEMONTANA VENETA

**CONCESSIONARIO**

SPV SpA
Via Invorio, 24/A
10146 Torino
IL DIRETTORE TECNICO:
Geom. Giovanni Salvatore D'Agostino

Società di progetto ai sensi dell'art. 156 D.LGS 163/06 subentrato all'ATI
Consorzio Stabile fra le Imprese:
Mis Impianti Via Invorio, 24/A 10146 Torino — Secyr Construction S.R.O. — INC S.p.A. — SIPAL — SIPAL S.p.A. — Itinere INFRAESTRUTTURAS S.A. Paseo de la Castellana 35-43 28046 Madrid

**CONTRAENTE GENERALE**

SIS Scpa
Via Invorio, 24/A
10146 Torino

**SOCIETA' DI PROGETTAZIONE**

SIPAL S.p.A.
Via Invorio, 24/A
10146 Torino
SIPAL S.r.l. SOCIETÀ DI INGEGNERIA — VIA INVORIO N. 24/A 10146 TORINO

**RESPONSABILE PROGETTAZIONE ESECUTIVA**

ORDINE DEGLI INGEGNERI DELLA PROVINCIA DI CUNEO
1211 Dott. Ing. Claudio Dogliani

**DIRETTORE DEI LAVORI E PROGETTISTA PROGETTO COSTRUTTIVO**

ORDINE INGEGNERI PROVINCIA TARANTO
Dott. Ing. TURSO Adriano nº 1400
Sezione A
Settore: Civile Ambientale Industriale Informazione

**COORDINATORE PER LA SICUREZZA IN FASE DI PROGETTAZIONE**

ORDINE ARCHITETTI PIANIFICATORI PAESAGGISTI E CONSERVATORI PROVINCIA TORINO
Arch. Roberto BONOMI n. 3101

**GEOLOGO**

ORDINE DEI GEOLOGI DEL PIEMONTE
ALESSIO Carlo N° 255

N. PROGR. _____
CARTELLA N. _____

# PROGETTO ESECUTIVO
VARIAZIONE PROGETTUALE
dal KM 29+100 al KM 30+100

LOTTO 2 - TRATTA "B"
Dal Km. 29+300 al Km 38+700

**TITOLO ELABORATO:**

## PROGETTO DELL'INFRASTRUTTURA
## OPERE D'ARTE MINORI: OPERE DI ATTRAVERSAMENTO (Strutture)
## SO2B014-C - SOTTOVIA SCATOLARE CICLO-PEDONALE
Muri d'imbocco - Carpenteria e armatura muri di controripa - H=3.50m e H=4.00m

PVVSRVSSO2B014-007C002DA0 — SCALA: 1:50 - 1:25

| REV. | CL | DESCRIZIONE | REDATTO | DATA | VERIFICATO | DATA | APPROVATO | DATA |
|---|---|---|---|---|---|---|---|---|
| 0 | PR | Integrazione progetto esecutivo relativa alla variazione progettuale dal km 29+100 al km 30+100 in adeguamento alla prescrizione del decreto commissariale n.126 del 23.11.2013 di approvazione del progetto esecutivo | SIPAL | 10/10/2018 | SIPAL | 11/10/2018 | SIS | 12/10/2018 |
| | | | | | | | | |

PV_V_SR_VS_SO_2_B_014-_007_C_002_D_A_0_Arm.dwg

**IL RESPONSABILE DEL PROCEDIMENTO:**
Dott. Ing. Elisabetta Pellegrini

☐ **VALIDAZIONE:**
PROTOCOLLO : _____
DEL: _____