FOSSI FILTRO – BIOFILTRI

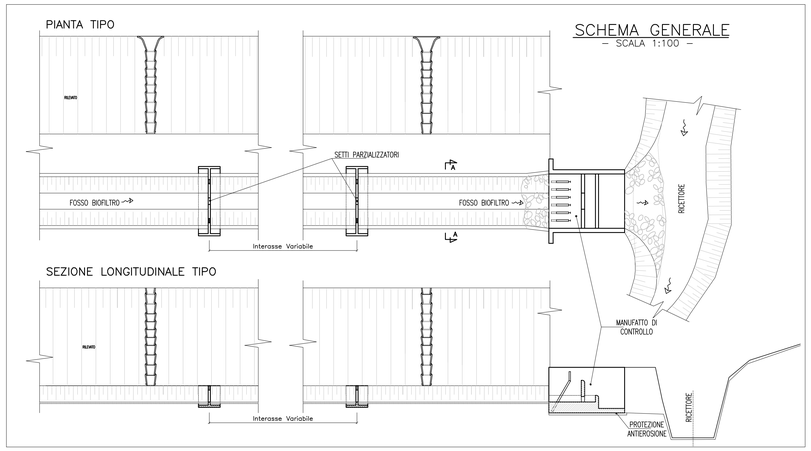

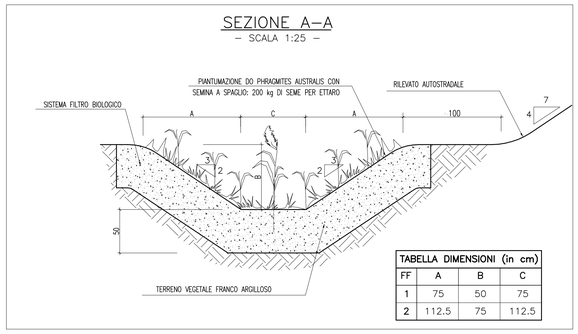

TABELLA DIMENSIONI (in cm)			
FF	A	B	C
1	75	50	75
2	112.5	75	112.5

MANUFATTI DI CONTROLLO

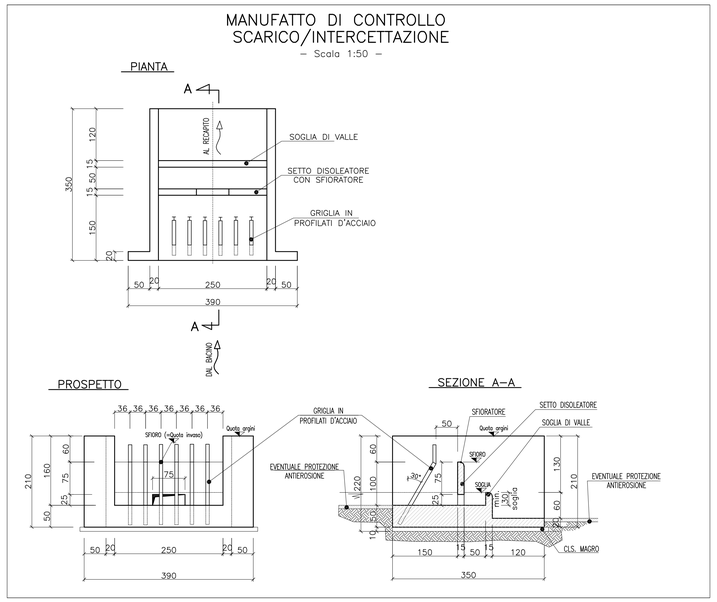

MANUFATTO SEDIMENTATORE / DISEOLEATORE

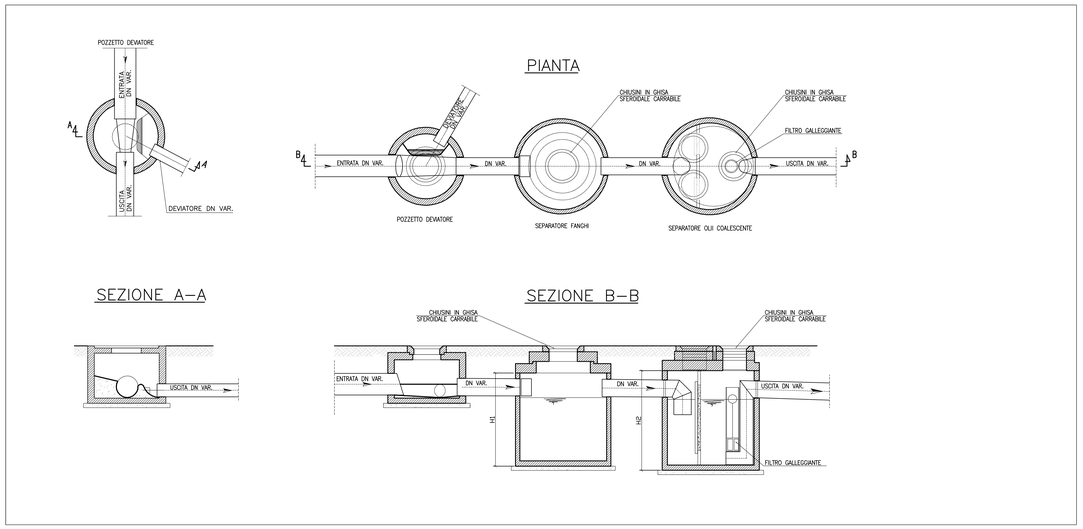

Società Autostrada Tirrenica p.A.
GRUPPO AUTOSTRADE PER L'ITALIA S.p.A.

AUTOSTRADA (A12) : ROSIGNANO – CIVITAVECCHIA
LOTTO 5A
TRATTO: ANSEDONIA – PESCIA ROMANA

PROGETTO DEFINITIVO

INFRASTRUTTURA STRATEGICA DI PREMINENTE INTERESSE NAZIONALE LE CUI PROCEDURE DI APPROVAZIONE SONO REGOLATE DALL' ART. 161 DEL D.LGS. 163/2006

AU – CORPO AUTOSTRADALE

IDROLOGIA E IDRAULICA
SISTEMA DI DRENAGGIO CORPO AUTOSTRADALE
Particolari costruttivi – Tav. 4/6

IL RESPONSABILE PROGETTAZIONE SPECIALISTICA	IL RESPONSABILE INTEGRAZIONE PRESTAZIONI SPECIALISTICHE	IL DIRETTORE TECNICO
Ing. Alessandro Aiff Ord. Ingg. Milano N. 20015	Ing. Alessandro Aiff Ord. Ingg. Milano N. 20015 COORDINATORE GENERALE APS	Ing. Maurizio Torresi Ord. Ingg. Milano N. 16492 RESPONSABILE DIREZIONE SVILUPPO INFRASTRUTTURE

RIFERIMENTO ELABORATO	DIRETTORIO codice commessa	DIRETTORIO N.Prog	DIRETTORIO unità*	DIRETTORIO n. progressivo	FILE	DATA: FEBBRAIO 2011	REVISIONE n.	REVISIONE data
–						SCALA: VARIE		
–	1212	14	03	I	DR143	–		

spea ingegneria europea	ELABORAZIONE GRAFICA A CURA DI :	
	ELABORAZIONE SPECIALISTICA A CURA DI :	Ing. Luisa Bazziciolupo – O.I. Roma N.22685
CONSULENZA A CURA DI :	IL RESPONSABILE UFFICIO/UNITA'	Ing. Maurizio Torresi – O.I. Milano N. 16492

RESPONSABILE DI COMMESSA	VISTO DEL COMMITTENTE	VISTO DEL CONCEDENTE
Ing. Giambattista Brancaccio Ord. Ingg. Roma N. 15710 COORDINATORE OPERATIVO DI PROGETTO	SAT	

IL PRESENTE DOCUMENTO NON POTRA' ESSERE COPIATO, RIPRODOTTO O ALTRIMENTI PUBBLICATO, IN TUTTO O IN PARTE, SENZA IL CONSENSO SCRITTO DELLA SAT, AUTOSTRADE PER L'ITALIA S.P.A.. OGNI UTILIZZO NON AUTORIZZATO SARA' PERSEGUITO A NORMA DI LEGGE.
THIS DOCUMENT MAY NOT BE COPIED, REPRODUCED OR PUBLISHED, EITHER IN PART OR IN ITS ENTIRETY, WITHOUT THE WRITTEN PERMISSION OF SAT, AUTOSTRADE PER L'ITALIA S.P.A.. UNAUTHORIZED USE WILL BE PROSECUTED BY LAW.