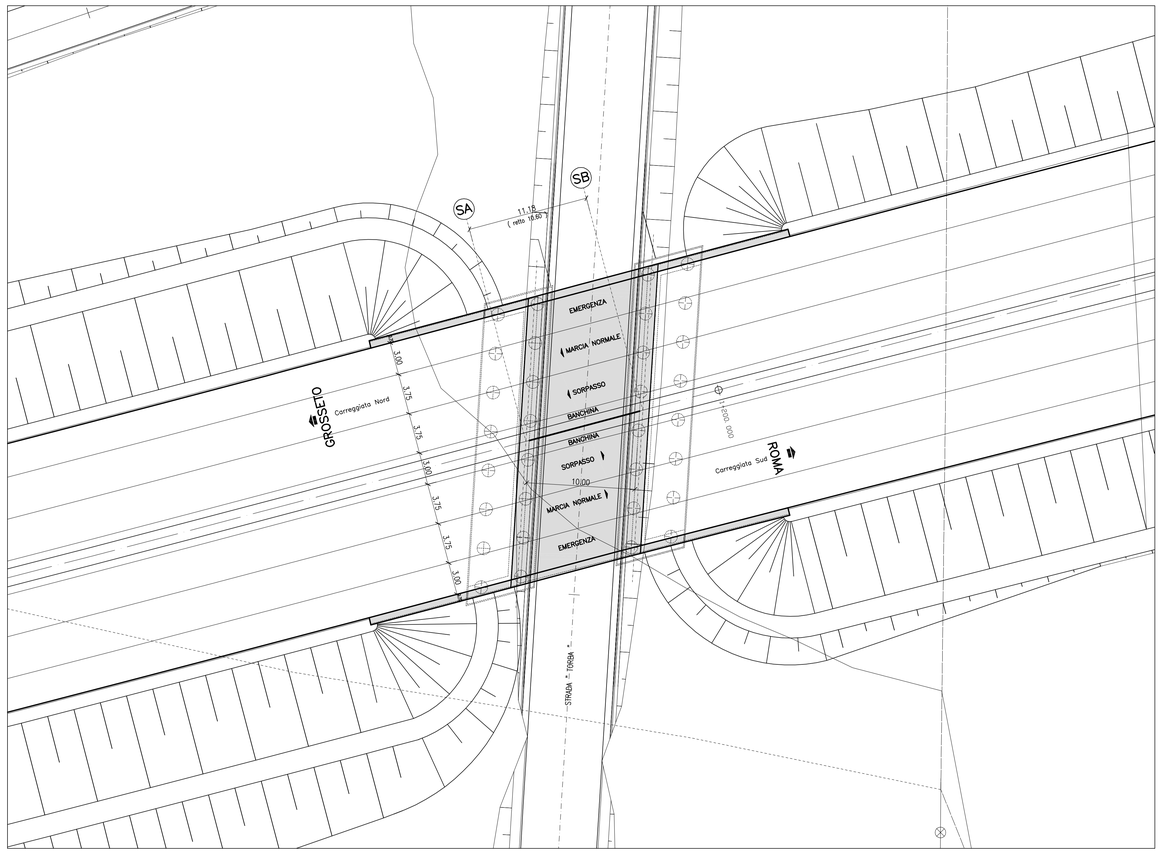

PLANIMETRIA GENERALE – 1:200

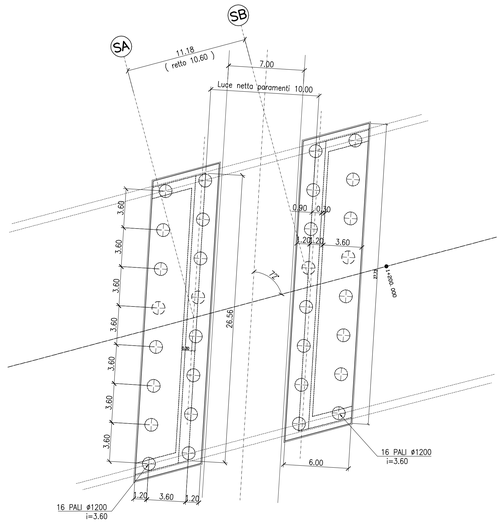

PIANTA FONDAZIONI 1:200

TABELLA MATERIALI:

PER QUANTO NON SPECIFICATO NEL SEGUITO, IN PARTICOLARE RELATIVAMENTE ALLE CARATTERISTICHE DEI MATERIALI, ALLE SPECIFICHE PER L'ESECUZIONE DEI LAVORI ED AI CONTROLLI DA ESEGUIRE, SI DOVRA' FARE RIFERIMENTO ALLE NORME TECNICHE D'APPALTO.

CALCESTRUZZO:	
MAGRO DI FONDAZIONE (non strutturale):	
- Classe di resistenza	C12/15
PALI:	
- Classe di resistenza	C25/30
- Classe di esposizione	XC2
FONDAZIONI SPALLE E PILE:	
- Classe di resistenza	C28/35
- Classe di esposizione	XC2
ELEVAZIONI SPALLE E PILE:	
- Classe di resistenza	C32/40
- Classe di esposizione	XC4
SOLETTA IN C.A. E CORDOLI:	
- Classe di resistenza	C35/45
- Classe di esposizione	XC4
BAGGIOLI:	
- Classe di resistenza	C32/40
- Classe di esposizione	XC4
PREDALLE:	
- Classe di resistenza	C35/45
- Classe di esposizione	XC4
ACCIAIO PER ARMATURE ORDINARIE:	
- Acciaio in barre nervate tipo B450C	
fyk ≥ 450 MPa	
ftk ≥ 540 MPa	
TRAVI PREFABBRICATE IN C.A.P.	
- Classe di resistenza	C45/55
- Acciaio	fptk > 1900 MPa
	fp(i)k > 1700 Mp
COPRIFERRO per pali trivellati:	60.0 mm (ØPALO>600mm)
COPRIFERRO per elev., solette, travi prefab.:	30.0 mm
COPRIFERRO per fondazioni:	40.0 mm

N.B. MATERIALI CONFORMI ALLE NORME:

UNI EN 206-1:	2006
UNI EN 11104:	2004
UNI EN ISO 15630:	2004

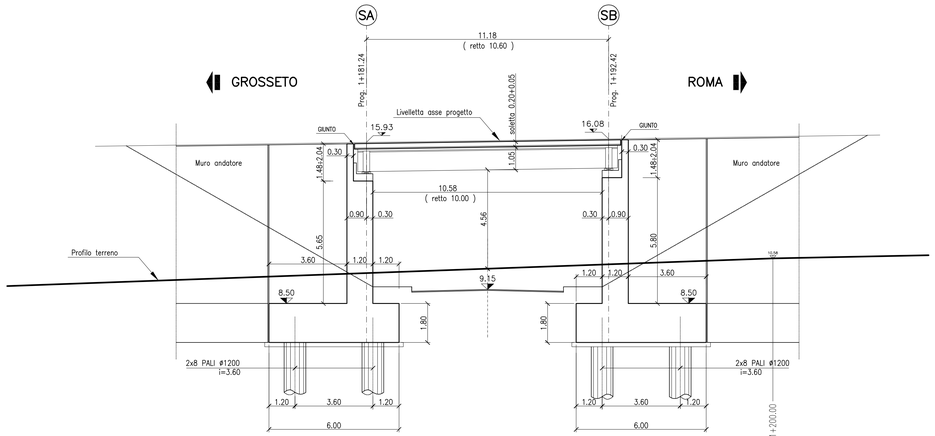

SEZIONE LONGITUDINALE 1:100

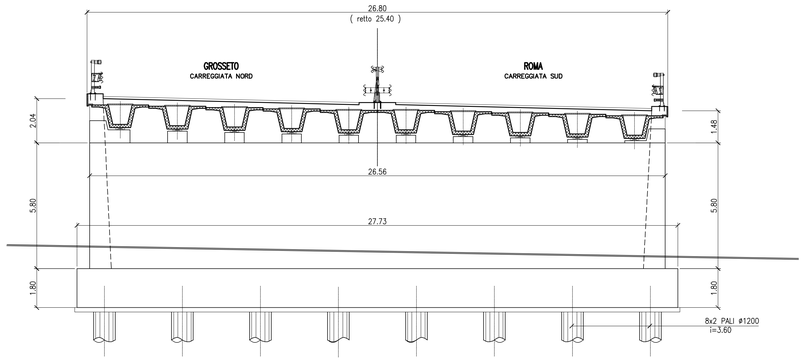

SEZIONE TRASVERSALE SPALLA LATO ROMA – 1:100

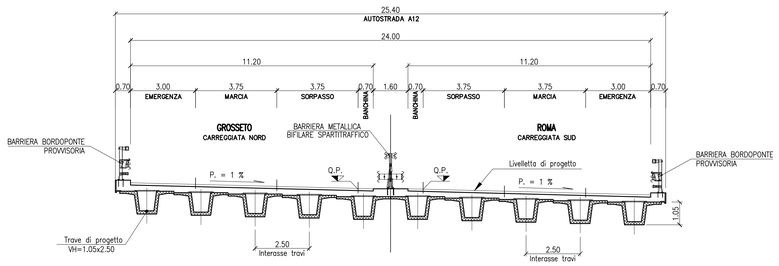

SEZIONE TRASVERSALE IMPALCATO DI PROGETTO – 1:100

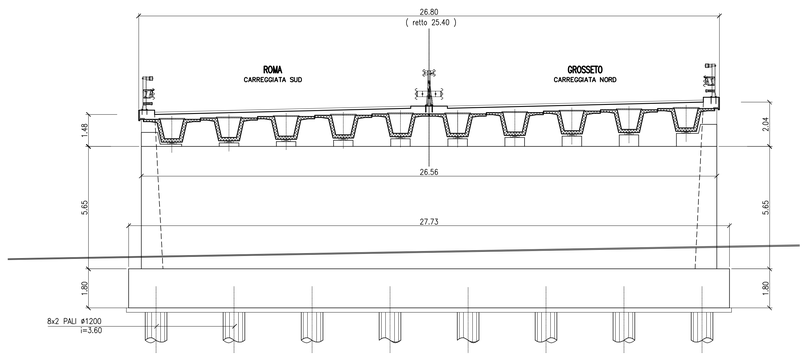

SEZIONE TRASVERSALE SPALLA LATO GROSSETO – 1:100

Società Autostrada Tirrenica p.A.
GRUPPO AUTOSTRADE PER L'ITALIA S.p.A.

AUTOSTRADA (A12) : ROSIGNANO – CIVITAVECCHIA

LOTTO 5A

TRATTO: ANSEDONIA – PESCIA ROMANA

PROGETTO DEFINITIVO

INFRASTRUTTURA STRATEGICA DI PREMINENTE INTERESSE NAZIONALE LE CUI PROCEDURE DI APPROVAZIONE SONO REGOLATE DALL' ART. 161 DEL D.LGS. 163/2006

AU–CORPO AUTOSTRADALE

OPERE D'ARTE MAGGIORI
SOTTOVIA (L>10 m)
NUOVO SOTTOVIA SCATOLARE L=10,00m
al KM 1+186.83
PLANIMETRIA GENERALE, PIANTA DELLE FONDAZIONI E SEZIONI

IL RESPONSABILE PROGETTAZIONE SPECIALISTICA	IL RESPONSABILE INTEGRAZIONE PRESTAZIONI SPECIALISTICHE	IL DIRETTORE TECNICO
Ing. Guido Furlanetto Ord. Ingg. Milano N.10984	Ing. Alessandro Mitt Ord. Ingg. Milano N. 20015	Ing. Maurizio Torresi Ord. Ingg. Milano N. 16492
RESPONSABILE UFFICIO STR	COORDINATORE GENERALE APS	RESPONSABILE DIREZIONE SVILUPPO INFRASTRUTTURE

RIFERIMENTO ELABORATO	DIRETTORIO			FILE		DATA:	REVISIONE	
WBS	codice commesso	n.Prog.	unita'	n. progressivo		FEBBRAIO 2011	n.	data
ST02	1 2 1 2 1 4 0 3	S T R	2 1 1	– –	SCALA: VARIE			

spea autostrade — Ingegneria europea

ELABORAZIONE GRAFICA A CURA DI :	
ELABORAZIONE PROGETTUALE A CURA DI :	
CONSULENZA A CURA DI :	
IL RESPONSABILE UFFICIO/UNITA'	Ing. Guido Furlanetto O.I. Milano N.10984

RESPONSABILE DI COMMESSA	VISTO DEL COMMITTENTE	VISTO DEL CONCEDENTE
Ing. Giambattista Brescianello Ord. Ingg. Roma N. 15710 COORDINATORE OPERATIVO DI PROGETTO	SAT	

IL PRESENTE DOCUMENTO NON POTRA' ESSERE COPIATO, RIPRODOTTO E ALTRIMENTI PUBBLICATO, IN TUTTO O IN PARTE, SENZA IL CONSENSO SCRITTO DELLA SOC. AUTOSTRADE PER L'ITALIA S.P.A.; OGNI UTILIZZO NON AUTORIZZATO SARA' PERSEGUITO A NORMA DI LEGGE.
THIS DOCUMENT MAY NOT BE COPIED, REPRODUCED OR PUBLISHED, EITHER IN PART OR IN ITS ENTIRETY, WITHOUT THE WRITTEN PERMISSION OF SOC. AUTOSTRADE PER L'ITALIA S.P.A.; UNAUTHORIZED USE WILL BE PROSECUTED BY LAW.