INSTALLAZIONE LATERALE SEGNALETICA VERTICALE IN RETTILINEO (Art. 81)

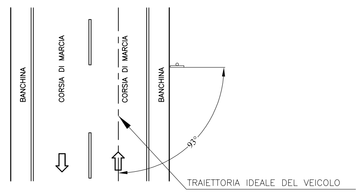

INSTALLAZIONE LATERALE SEGNALETICA VERTICALE IN RETTILINEO (Art. 81 D.P.R. 16 DICEMBRE 1992, N° 495)

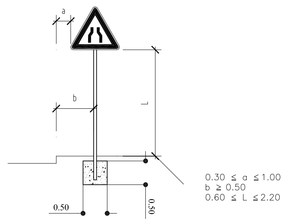

INSTALLAZIONE LATERALE SEGNALETICA VERTICALE IN CURVA DESTRORSA
in assenza di ostacoli che limitino la visibilità (Art. 81)

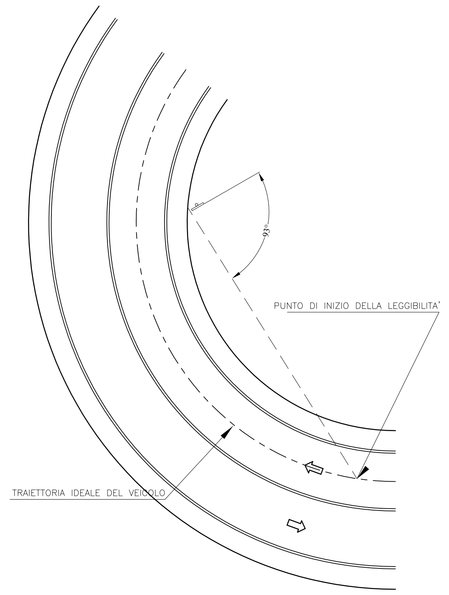

INSTALLAZIONE LATERALE SEGNALETICA VERTICALE IN CURVA SINISTRORSA (Art. 81)

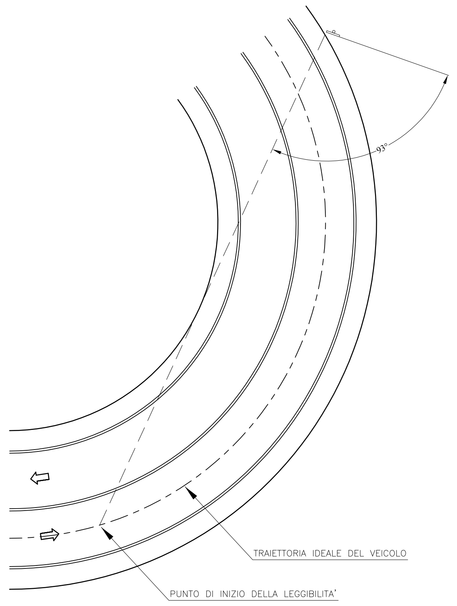

SCHEMA DI VERNICIATURA IN GALLERIA (CIRCOLARE ANAS DIREZIONE GENERALE 8 SETT. 1999 Prot. 7735)

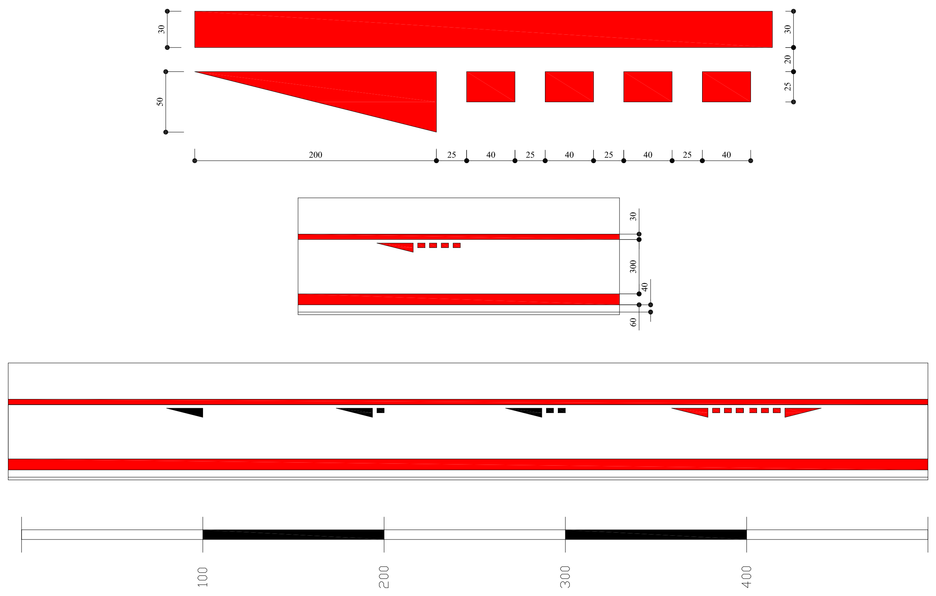

SCHEMA DI VERNICIATURA IN GALLERIA IN CORRISPONDENZA DELLE PIAZZOLE DI SOSTA
(CIRCOLARE ANAS DIREZIONE GENERALE 8 SETT. 1999 Prot. 7735)

NOTE:
LE ISCRIZIONI, LETTERE E SIMBOLI SONO DEFINITE DAL D.P.R. (ART. 125)

IL FORMATO E LE DIMENSIONE DEI SEGNALI VERTICALI ESCLUSI QUELLI DI INDICAZIONE E QUELLI DI CUI AI COMMI 4.5.6 E 7 SONO DEFINITI DAL ART. 80

LA SEGNALETICA VERTICALE DEVE ESSERE COLLOCATA A UNA DISTANZA COMPRESA TRA 0.30 m E 1.00 m DAL CIGLIO STRADALE

(ART. 81)

SEGNALETICA ORIZZONTALE
PARTICOLARI
SCALA 1:200

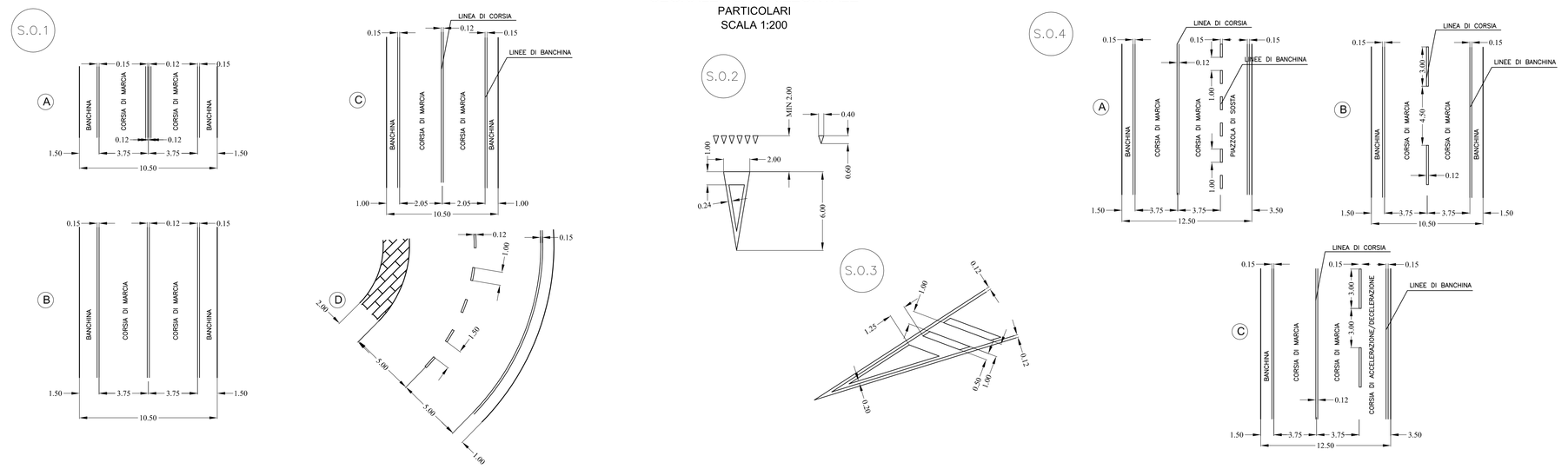

SEGNALETICA VERTICALE

S.V.1 - DARE PRECEDENZA (Art. 108) - ROTATORIA (Art. 122) - SENSO VIETATO (Art. 116)

S.V.2 - DELINEATORE SPECIALE DI OSTACOLO (Art. 177) E OBBLIGO DI DIREZIONE (Art. 122)

S.V.3 - DELINEATORE SPECIALE DI OSTACOLO (Art. 177) E PASSAGGI CONSENTITI (Art. 122)

S.V.4 - SEGNALE DI DIREZIONE EXTRAURBANO (Art. 128)

S.V.5 - PREAVVISO DI INTERSEZIONE EXTRAURBANA (Art. 127)

S.V.6 - SEGNALE DI ITINERARIO EXTRAURBANO (Art. 130)

S.V.7 - SEGNALE DI DOPPIO SENSO DI CIRCOLAZIONE SULLA STESSA CARREGGIATA (Art. 96) E PANNELLO INTEGRATIVO (Art. 83)

S.V.8 - PREAVVISO DI CIRCOLAZIONE ROTATORIA (Art. 96) E PANNELLO INTEGRATIVO (Art. 83)

S.V.9 - SENSO VIETATO (Art. 116)

S.V.10 - PREAVVISO DI PIAZZOLA SU VIABILITA' ORDINARIA (Art. 135) E PANNELLO INTEGRATIVO (Art. 83)

S.V.11 - PIAZZOLA SU VIABILITA' ORDINARIA (Art. 135)

S.V. 12 - SEGNALE COMPOSITO RETROILLUMINATO MUNITO DI LAMPEGGIANTI CON SEGNALE DI PERICOLO

GENERICO (Art. 103), INCIDENTE (Art. 83), MERCI PERICOLOSE (Art. 125)

S.V. 13 - SEGNALE DI GALLERIA (Art. 135) E PANNELLO INTEGRATIVO (Art. 83)

S.V. 14 - SEGNALE DI PROGRESSIVA CHILOMETRICA (Art. 129)

S.V. 15 - SEGNALE DI PROGRESSIVA ETTOMETRICA (Art. 129)

S.V. 16 - LIMITE MASSIMO DI VELOCITA' (Art. 116) E DIVIETO DI SORPASSO (Art. 116)

S.V. 17 - DARE PRECEDENZA (Art. 108) E DIREZIONE OBBLIGATORIA DRITTO (Art. 122)

S.V. 18 - DIREZIONE OBBLIGATORIA DRITTO (Art. 122) E SENSO VIETATO (Art. 116)

S.V. 19 - PERICOLO GENERICO (Art. 103) E PANNELLO INTEGRATIVO

S.V. 20 - CONFLUENZA A DESTRA (Art. 112)

S.V. 21 - SEGNALE DI DELIMITAZIONE (Art. 33)

S.V. 21 - SEGNALE DI DELIMITAZIONE (Art. 33)

S.V. 22 - DELINEATORE SPECIALE DI OSTACOLO (Art. 177) E PASSAGGI CONSENTITI (Art. 122)

S.V. 23 - INTERSEZIONE CON DIRITTO DI PRECEDENZA (Art. 112)

S.V. 24 - FERMARSI E DARE PRECEDENZA (Art. 107)

S.V. 25 - SEGNALE LIMITE MASSIMO DI VELOCITA' (Art. 116)

S.V. 26 - SEGNALE DI PONTE (Art. 135) E PANNELLO INTEGRATIVO (Art. 83)

S.V. 27 - SEGNALE DI PROGRESSIVA OPERA DI SCAVALCO.

S.V. 28 - SEGNALE DI PREAVVISO DI FERMARSI E DARE PRECEDENZA (Art. 108) E PANNELLO INTEGRATIVO (Art. 83)

S.V. 29 - SEGNALE DI TRANSITO VIETATO AI PEDONI ED ALLE BICICLETTE (Art. 117)

SEGNALETICA ORIZZONTALE

S.O.1 - STRISCE DI SEPARAZIONE DEI SENSI DI MARCIA (art. 138,139,141, 142)

LINEE DI MARGINE : CONTINUE - SP. 15 cm
LINEA DI SEPARAZIONE CORSIE :

A - DUE LINEE CONTINUE IN PRESENZA DI DUE O PIU' CORSIE SU UNO OD ENTRAMBE I SENSI DI MARCIA - SP. 12 cm
B - UNA LINEA CONTINUA NEI TRATTI CON DIVIETO DI SORPASSO - SP. 12 cm
C - STRISCE DI SEPARAZIONE DEI SENSI DI MARCIA DEGLI INNESTI ALLA VIABILITA' ESISTENTE - SP. 12 cm
D - PER STRISCE DI GUIDA DELLE INTERSEZIONI
SP. 12 cm - TRATTO 1.00 m INTERVALLO 1.50 m

S.O.2 - TRIANGOLO ELONGATO COMPLEMENTARE AL SEGNALE VERTICALE " DARE LA PRECEDENZA "
E STRISCIA TRASVERSALE DI "DARE PRECEDENZA" (Art. 148, 144)

S.O.3 - STRISCE DI RACCORDO IN PRESENZA DI OSTACOLI E DIVERSIONI DEL TRAFFICO (Art. 142)

S.O.4 - STRISCE DI MARGINE, INTERRUZIONE DI LINEE CONTINUE (Art. 138):

A - IN CORRISPONDENZA DI PIAZZOLE DI SOSTA ED INTERRUZIONE DI LINEE CONTINUE
SP. 15 cm - TRATTO 1.00 m INTERVALLO 1.00 m
B - STRISCE DI PREAVVISO DELL'APPROSSIMARSI DI UNA STRISCIA CONTINUA
C - PER DELIMITARE LE CORSIE DI ACCELERAZIONE E DECELERAZIONE
SP. 15 cm - TRATTO 3.00 m INTERVALLO 3.00 m

QUADRILATERO Marche Umbria S.p.A.

ASSE VIARIO MARCHE-UMBRIA
E QUADRILATERO DI PENETRAZIONE INTERNA
MAXI LOTTO 2

LAVORI DI COMPLETAMENTO DELLA DIREITTRICE PERUGIA ANCONA:
SS. 318 DI "VALFABBRICA", TRATTO PIANELLO -VALFABBRICA
SS. 76 "VAL D'ESINO", TRATTI FOSSATO VICO - CANCELLI E ALBACINA - SERRA SAN QUIRICO
"PEDEMONTANA DELLE MARCHE", TRATTO FABRIANO-MUCCIA-SFERCIA.

PROGETTO DEFINITIVO

CONTRAENTE GENERALE: DIRPA 2 s.c.a r.l.

Il responsabile del Contraente Generale: Ing. Federico Montanari

Il responsabile Integrazioni delle Prestazioni Specialistiche: Ing. Salvatore Lieto

PROGETTAZIONE: Associazione Temporanea di Imprese
Mandataria: PROGETTAZIONE INTEGRATA PROGIN S.p.A.
Mandanti: LOMBARDI SA INGEGNERI CONSULENTI; LOMBARDI-REICO INGEGNERIA S.r.l.; SGAI s.r.l. di E.Forlani & C. Studio di Ingegneria e Consulenza Geologica www.sgai.com

RESPONSABILE DELLA PROGETTAZIONE PER L'A.T.I.
Prof. Ing. Antonio Grimaldi
GEOLOGO:
Dott. Geol. Fabrizio Pontoni
COORDINATORE DELLA SICUREZZA IN FASE DI PROGETTAZIONE
Ing. Michele Curiale

ANTONIO GRIMALDI ORDINE INGEGNERI ROMA N. 20865 A
ORDINE DEI GEOLOGI DELLE MARCHE Fabrizio PONTONI Geologo iSpecialista N. 136 ALBO SEZIONE A
ORDINE DEGLI INGEGNERI DELLA PROVINCIA DI PERUGIA Dott. Ing. MICHELE CURIALE N. 1879 "Sez.A" Iscritt. Dall'Albo Ingegneri Provincia di Perugia

IL RESPONSABILE DEL PROCEDIMENTO
Ing. Giulio Petrizzelli

2.1.2 - PEDEMONTANA DELLE MARCHE
3° stralcio funzionale: Castelraimondo nord - Castelraimondo sud
4° stralcio funzionale: Castelraimondo sud - innesto S.S.77 a Muccia
SEGNALETICA E BARRIERE DI SICUREZZA
Segnaletica orizzontale e verticale -Tavola tipologica

SCALA: varie
DATA: Maggio 2017

Codice Unico di Progetto (CUP) **F12C03000050021**

Codice elaborato: Opera L07 Tratto 02 Settore 2 CEE 13 WBS E10 Sz.doc. C S 0 0 0 8 N. prog. 0 0 Rev. P T 0 2 A
Nome File: L07023132E10CS0008P00A

REV.	DATA	DESCRIZIONE	Redatto		Controllato	Approvato
A	Maggio 2017	Emissione per stralcio funzionale	PROGIN	R.Piccirillo	S. Lieto	A. Grimaldi
B						
C						