PIANTA IMPALCATO – Scala 1:100

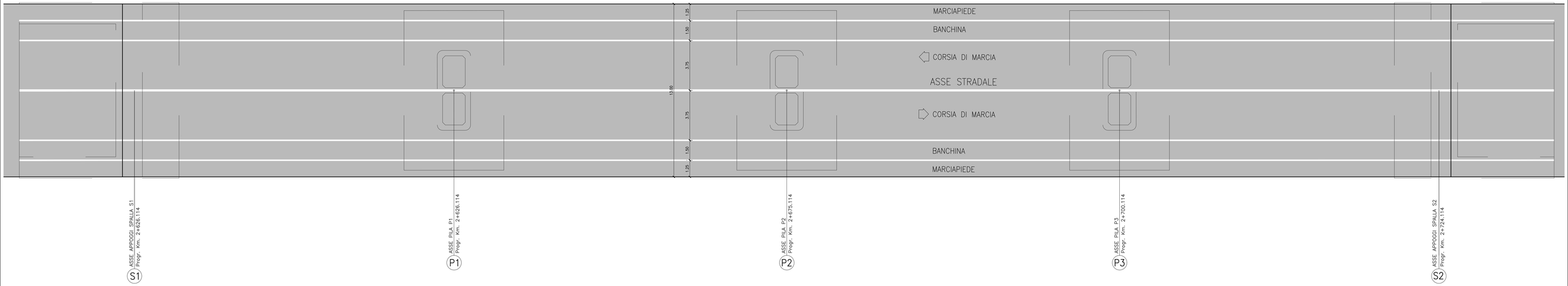

SEZIONE LONGITUDINALE IN ASSE IMPALCATO – Scala 1:100

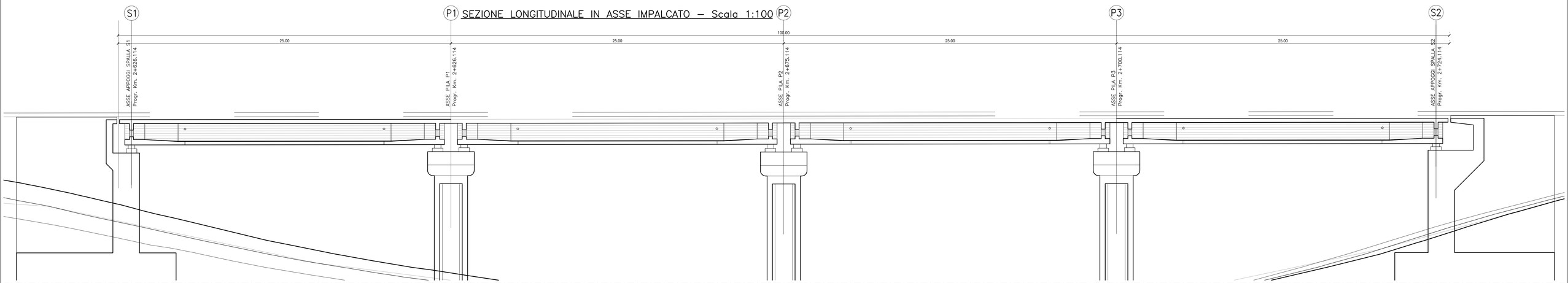

SCHEMA APPOGGI

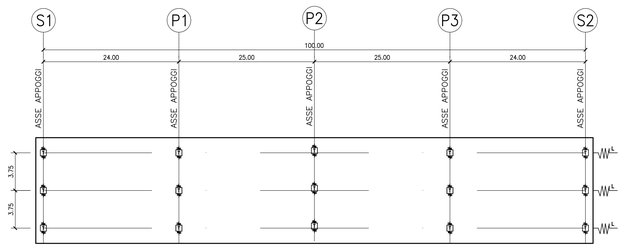

LEGENDA

T Apparecchio d'appoggio–isolatore trasversale

L Isolatore sismico longitudinale

IMPALCATO – SEZIONE TRASVERSALE – Scala 1:100

(IN ASSE PILA)

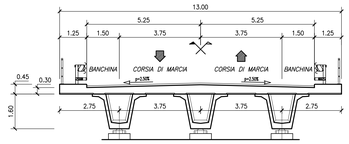

QUADRILATERO Marche Umbria S.p.A.

ASSE VIARIO MARCHE-UMBRIA
E QUADRILATERO DI PENETRAZIONE INTERNA
MAXI LOTTO 2

LAVORI DI COMPLETAMENTO DELLA DIRETTRICE PERUGIA ANCONA:
SS. 318 DI "VALFABBRICA", TRATTO PIANELLO -VALFABBRICA
SS. 76 "VAL D'ESINO", TRATTI FOSSATO VICO - CANCELLI E ALBACINA - SERRA SAN QUIRICO
"PEDEMONTANA DELLE MARCHE", TRATTO FABRIANO-MUCCIA-SFERCIA.

PROGETTO DEFINITIVO

CONTRAENTE GENERALE:	*Il responsabile del Contraente Generale:*	*Il responsabile Integrazioni delle Prestazioni Specialistiche:*
DIRPA 2 s.c.a r.l.	Ing. Federico Montanari	Ing. Salvatore Lieto

PROGETTAZIONE: Associazione Temporanea di Imprese

Mandataria: PROGETTAZIONE INTEGRATA PROGIN S.p.A.

Mandanti: LOMBARDI SA INGEGNERI CONSULENTI; LOMBARDI-REICO INGEGNERIA S.r.l.; SGAI s.r.l. di E.Forlani & C. Studio di Ingegneria e Geologia Applicata www.sgai.com

RESPONSABILE DELLA PROGETTAZIONE PER L'A.T.I.
Prof. Ing. Antonio Grimaldi

GEOLOGO
Dott. Geol. Fabrizio Pontoni

COORDINATORE DELLA SICUREZZA IN FASE DI PROGETTAZIONE
Ing. Michele Curiale

Dott. Ing. ANTONIO GRIMALDI – ORDINE INGEGNERI ROMA N. 20860

ORDINE DEI GEOLOGI DELLE MARCHE – Fabrizio PONTONI – Geologo Specialista N. 176 – ALBO SEZIONE A

ORDINE DEGLI INGEGNERI DELLA PROVINCIA DI CASERTA – Dott. Ing. MICHELE CURIALE N. 1679 "Sez. A" Settore Civile Ambientale Industriale Dell'Informazione

IL RESPONSABILE DEL PROCEDIMENTO
Ing. Giulio Petrizzelli

2.1.3 - PEDEMONTANA DELLE MARCHE
3° stralcio funzionale: Castelraimondo nord - Castelraimondo sud
4° stralcio funzionale: Castelraimondo sud - innesto S.S.77 a Muccia
OPERE D'ARTE MAGGIORI: VIADOTTI E PONTI
VIADOTTO S.PIETRO
Carpenteria impalcato - Piante e sezioni tipo

SCALA: *1:100*

DATA: *Maggio 2017*

Codice Unico di Progetto (CUP) **F12C03000050021**

Codice elaborato: Opera L 0 7 0 3 – Tratto 2 1 3 – Settore E – CEE 1 2 – WBS V I 5 6 0 7 – Id. doc. C R P – N. prog. 0 1 – Rev. A

Nome File: 213E12VI5607CRP01A

REV.	DATA	DESCRIZIONE	Redatto		Controllato	Approvato
A	30 Maggio 2017	Emissione per stralcio funzionale	PROGIN	R.Piccirillo	S. Lieto	A. Grimaldi