PARTICOLARE 2

SCALA 1:5

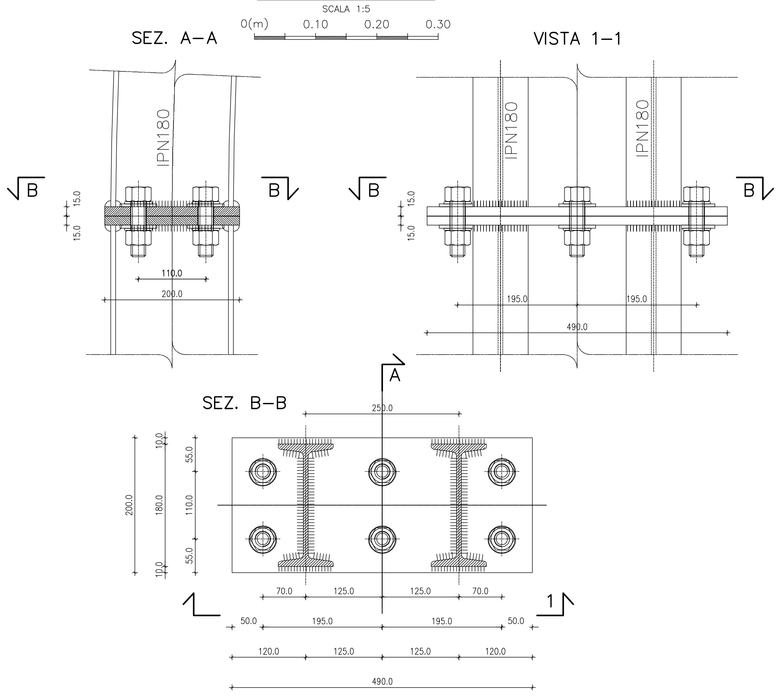

UNIONE CENTINE

SCALA 1:5

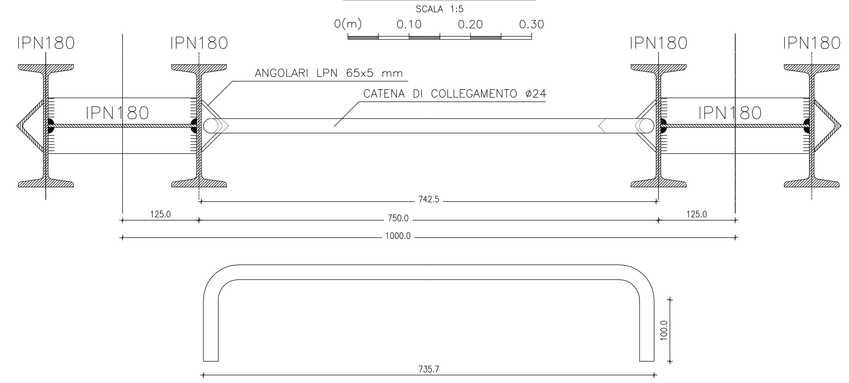

PARTICOLARE 1

SCALA 1:5

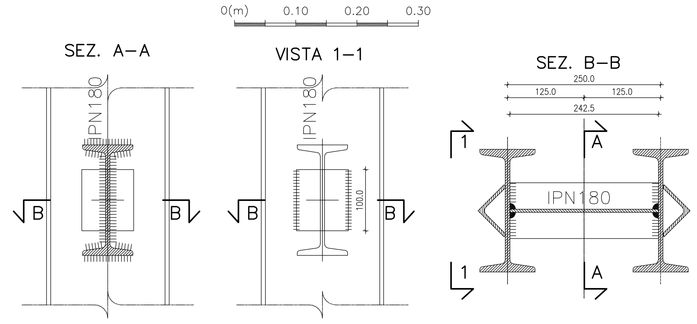

TABELLA MATERIALI

CENTINE METALLICHE

Composte da doppio profilato IPN180, in acciaio S355 (Fe510), disposte a passo 0.80 – 1.20 m.
Calastrelli: profilati IPN180 in acciaio S355 (Fe510).
Piastre e fazzoletti: in acciaio S355 (Fe510), spessore 15–20 mm, fori ø25.5 mm.
Angolari per aggancio catene: LPN 65x5 mm, in acciaio S355 (Fe510).

CATENE DI COLLEGAMENTO

Catene di collegamento centine: ø24 in acciaio Fe B 32 K, ogni 1.00 m lungo lo sviluppo.

BULLONI

Dadi e bulloni ad alta resistenza M24, classe 8.8.

SALDATURE

Saldatura manuale ad arco con elettrodi rivestiti ed omologati del tipo E44, sezione di gola > 10 mm (norme UNI 5132).

NOTE

– Gli sviluppi indicati sono al lordo delle piastre e in asse centina.
– Tutte le dimensioni sono espresse in mm.

NOTA

IL PASSO DELLE CENTINE POTRA' VARIARE DA 0.80 A 1.20 m

PARTICOLARE 3

SCALA 1:5

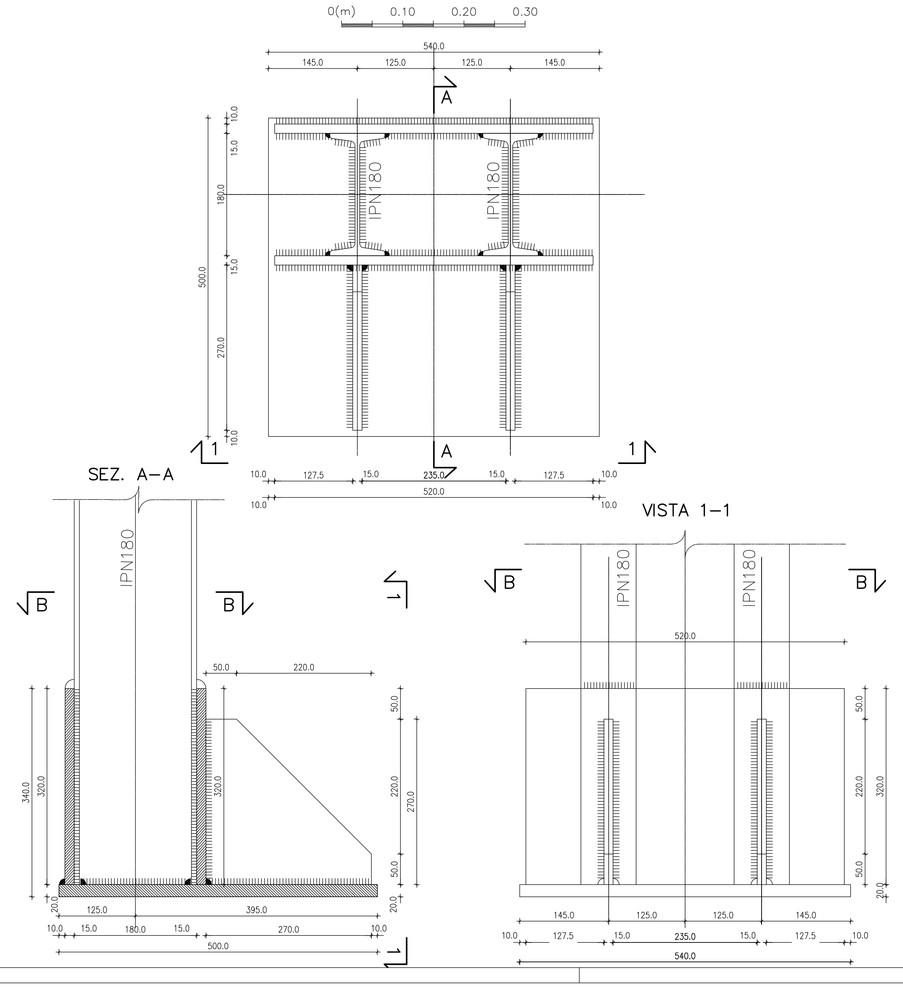

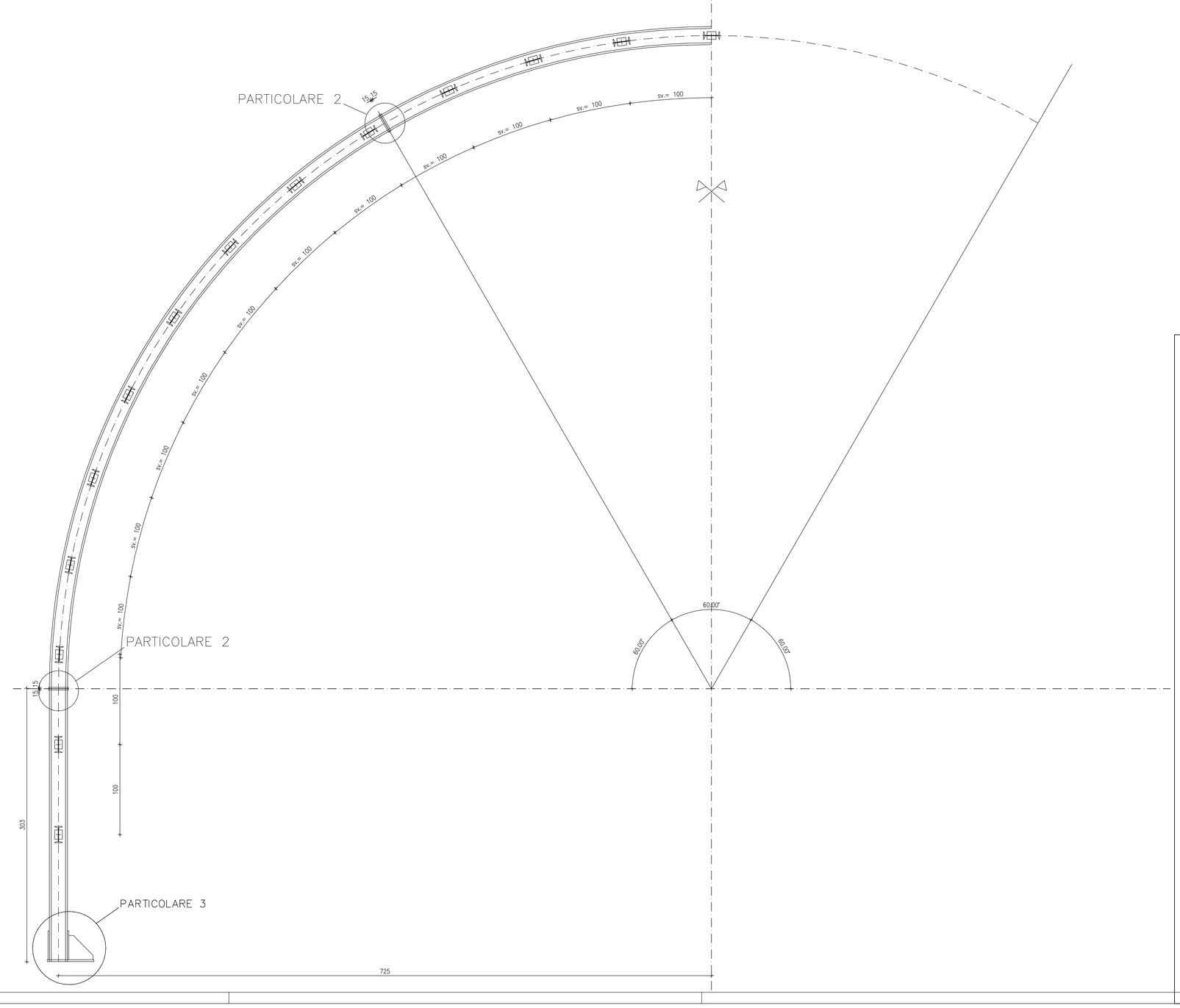

QUADRILATERO Marche Umbria S.p.A.

ASSE VIARIO MARCHE-UMBRIA
E QUADRILATERO DI PENETRAZIONE INTERNA
MAXI LOTTO 2

LAVORI DI COMPLETAMENTO DELLA DIRETTRICE PERUGIA ANCONA:
SS. 318 DI "VALFABBRICA", TRATTO PIANELLO-VALFABBRICA
SS. 76 "VAL D'ESINO", TRATTI FOSSATO VICO - CANCELLI E ALBACINA - SERRA SAN QUIRICO "PEDEMONTANA DELLE MARCHE", TRATTO FABRIANO-MUCCIA-SFERCIA.

PROGETTO DEFINITIVO

CONTRAENTE GENERALE: DIRPA 2 s.c.a r.l.

Il responsabile del Contraente Generale: Ing. Federico Montanari

Il responsabile Integrazioni delle Prestazioni Specialistiche: Ing. Salvatore Lieto

PROGETTAZIONE: Associazione Temporanea di Imprese

Mandataria: PROGETTAZIONE INTEGRATA PROGIN s.r.l.

Mandanti: LOMBARDI SA INGEGNERI CONSULENTI; LOMBARDI-REICO INGEGNERIA S.r.l.; SGAI s.r.l. di E.Fortini & C. Società di Ingegneria e Consulenze Tecniche

RESPONSABILE DELLA PROGETTAZIONE PER L.A.T.I.
Prof. Ing. Antonio Grimaldi
GEOLOGO
Dott. Geol. Fabrizio Pontoni
COORDINATORE PER LA SICUREZZA IN FASE DI PROGETTAZIONE
Ing. Michele Curiale

IL RESPONSABILE DEL PROCEDIMENTO
Ing. Giulio Petrizzelli

2.1.3 - PEDEMONTANA DELLE MARCHE
3° stralcio funzionale: Castelraimondo nord - Castelraimondo sud
4° stralcio funzionale: Castelraimondo sud - innesto S.S.77 a Muccia
OPERE D'ARTE MAGGIORI : GALLERIE NATURALI
GALLERIA NATURALE MECCIANO
SEZIONE TIPO B2 - CARPENTERIA CENTINE

SCALA: VARIE

DATA: Giugno 2017

Codice Unico di Progetto (CUP) **F12C03000050021** (Assegnato CIPE 23-12-2015)

Codice elaborato: Opera L07 Tratto 03 Settore 2I3 CEE E13 WBS GN3600 Id. doc. CRP Nr. prog. 04 Rev. A

REV.	DATA	DESCRIZIONE	Redatto		Controllato	Approvato
A	Giugno 2017	EMISSIONE PER CONSEGNA	PROGIN	PROGIN	S. LIETO	A. GRIMALDI