PROFILO LONGITUDINALE

– IN ASSE GALLERIA –

SCALA 1:50

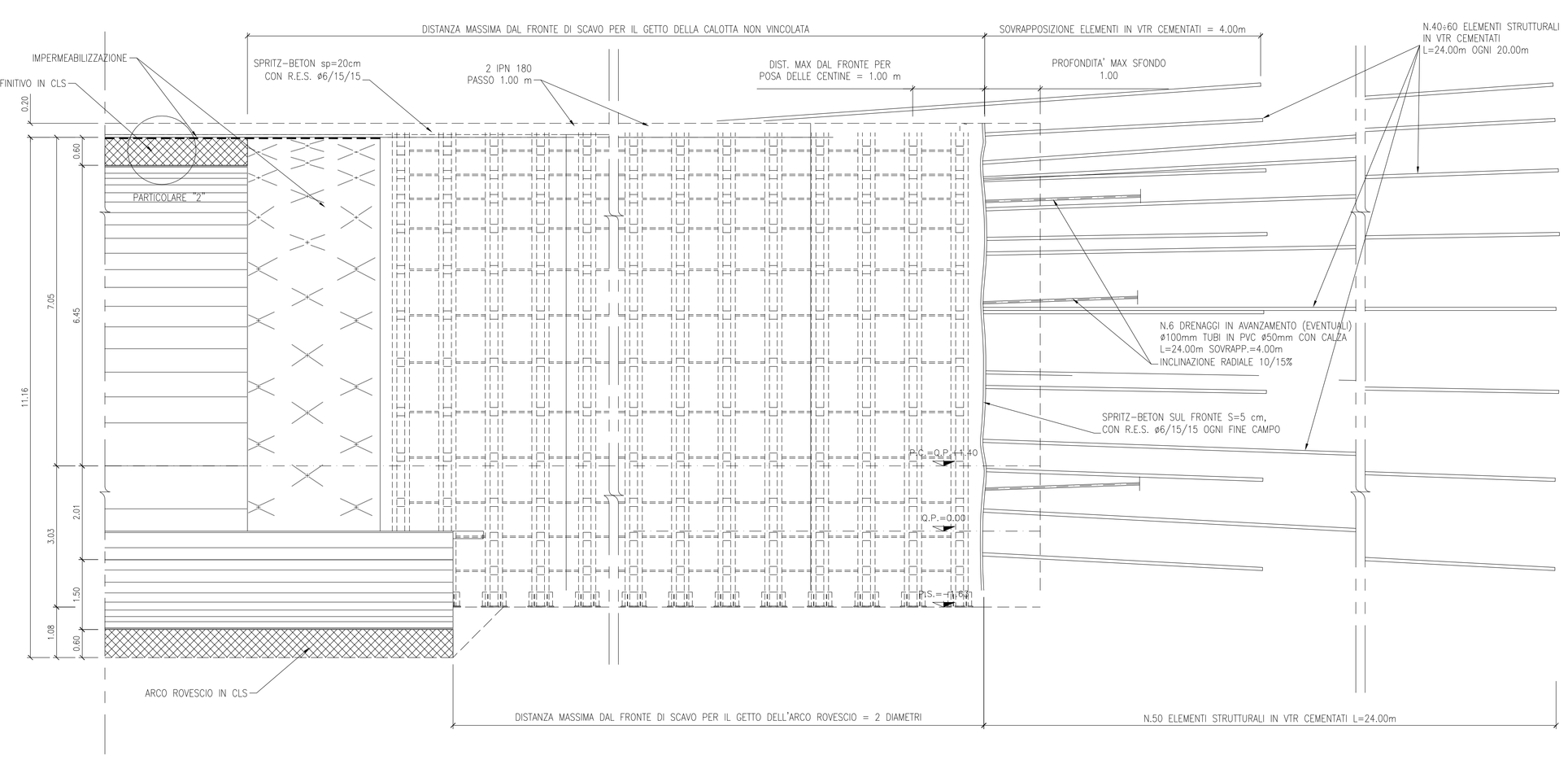

SEZIONE TRASVERSALE

– SCAVO –

SCALA 1:50

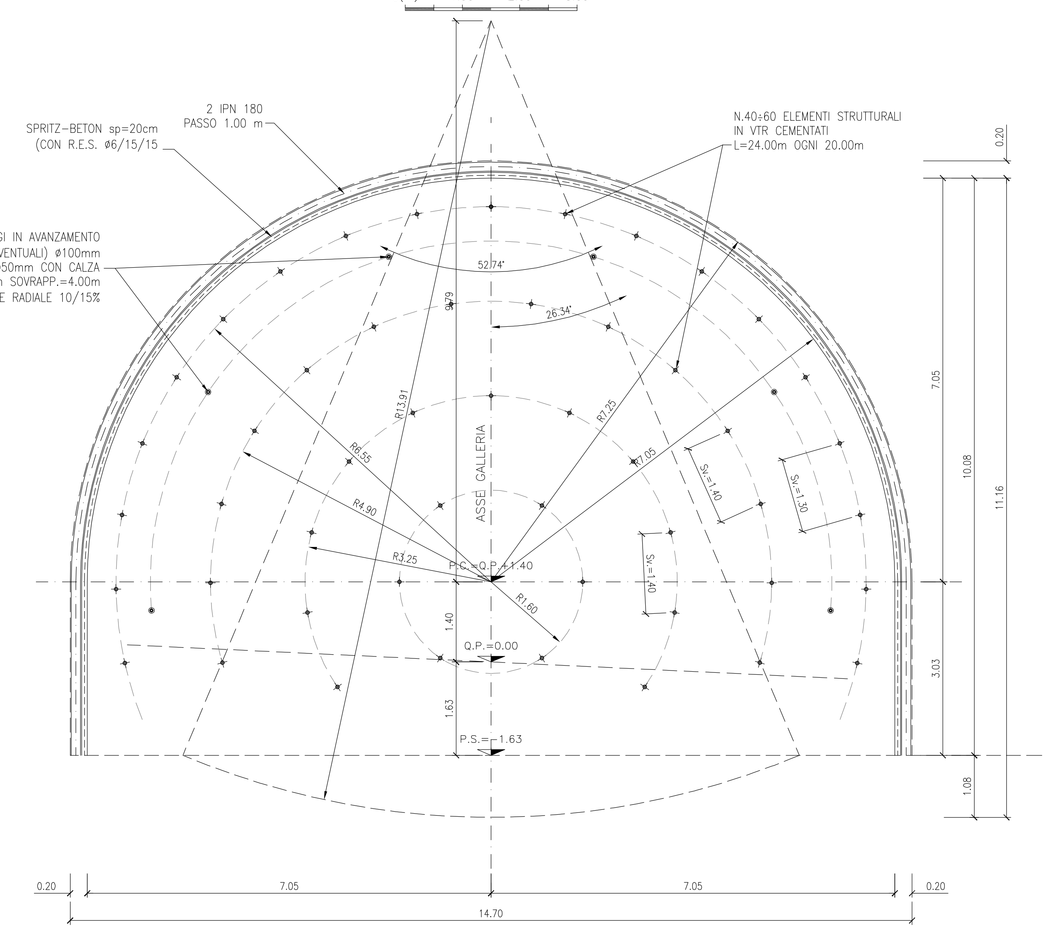

TABELLA MATERIALI

CENTINE METALLICHE:
Disposte a passo 0.80 – 1.20 m.
Composte da doppio profilato IPN180 in acciaio S355 (Fe510), calastrelli di collegamento IPN180, piastre e fazzoletti in acciaio S355 (Fe510), angolari per l'aggancio delle catene (v. carpenteria centina).
Catene ø24 di collegamento centine, in acciaio FeB32k.

CONGLOMERATO CEMENTIZIO SPRUZZATO (Spritz–beton):
Classe di resistenza a compressione ($f_{ck,cyl}/R_{ck,cub}$): C25/30
Spessore 20 cm (armato con rete elettrosaldata diam. 6 mm maglia cm 15x15).

DRENAGGI IN AVANZAMENTO:
Tubo in PVC microfessurato, ø 50 mm, spessore >=4.5 mm. Perforazione D>=100 mm. Rivestimento esterno del tubo con calza di geotessile da 500 g/mq.
Lunghezza=24.00 m, sovrapposizione =4.00 m, inclinazione radiale 10–15%.

CALCESTRUZZO PER ARCO ROVESCIO E MURETTE:

– Classe di resistenza a compressione ($f_{ck,cyl}/R_{ck,cub}$)	C35/45
– Classe di esposizione	XA3
– Massimo rapporto A/C	0.45
– Minimo contenuto in cemento (kg/mc)	360

Conforme alla norma UNI EN 206–1.

CALCESTRUZZO PER CALOTTA E PIEDRITTI:

– Classe di resistenza a compressione ($f_{ck,cyl}/R_{ck,cub}$)	C25/30
– Massimo rapporto A/C	0.5
– Minimo contenuto in cemento (kg/mc)	300

ACCIAIO BARRE PER C.A.:

– Tipo	B 450 C (ex FeB44k)
– Tensione caratteristica di rottura a trazione	$f_{tk} \geq 540$ MPa
– Tensione caratteristica di snervamento	$f_{yk} \geq 450$ MPa
– Sovrapposizione minima	50 diametri
– Copriferro	5,5 cm

ELEMENTI STRUTTURALI IN VETRORESNA (VTR)
Elementi strutturali costituiti da n. 3 piatti in VTR 40x6 mm ad aderenza migliorata o equivalenti, una tubazione centrale in PVC, distanziatori in materiale plastico e fascette per il fissaggio dei piatti al tubo centrale.
Lunghezza L=24.00 m, perforazione D>=100 mm.
Resistenza caratteristica di rottura a trazione f_{gtk} > 900 MPa

IMPERMEABILIZZAZIONE:
Composta da uno strato di compensazione in geotessile non tessuto a filo continuo di peso non minore di 500 g/mq. Sovrapposizione tra i teli 20 cm, fissati con listoni in PVC semirigido fissati al prerivestimento con chiodi a sparo.
Guaina in PVC di spessore minimo 2 mm, sovrapposizione tra i teli 10 cm, fissaggio ai listoni in PVC mediante termosaldatura. Saldatura tra i teli mediante termofusione.

NOTA

IL PASSO DELLE CENTINE POTRA' VARIARE DA 0.80 A 1.20 m

DETTAGLIO ELEMENTO STRUTTURALE IN VTR

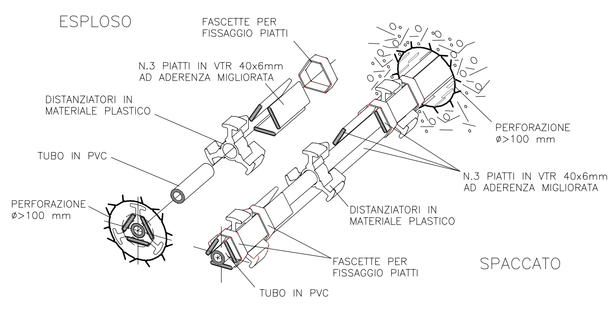

PARTICOLARE "2"

SCALA 1:10

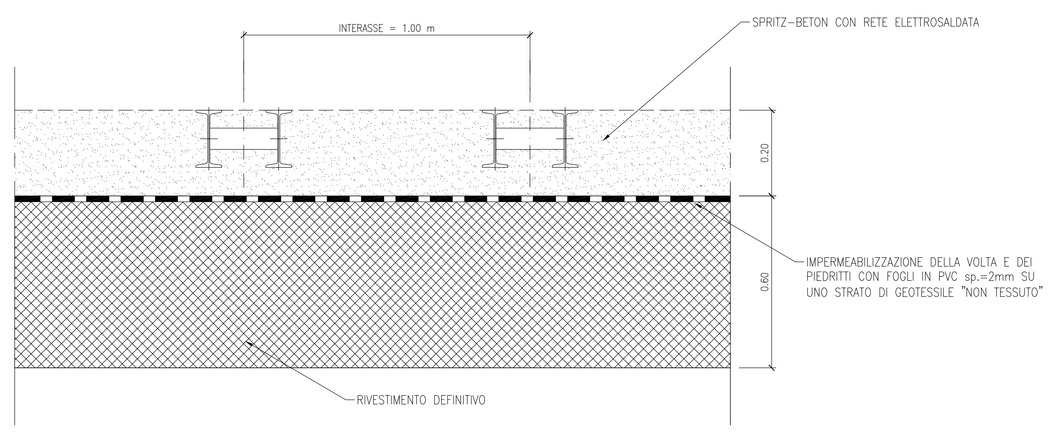

QUADRILATERO Marche Umbria S.p.A.

ASSE VIARIO MARCHE-UMBRIA
E QUADRILATERO DI PENETRAZIONE INTERNA
MAXI LOTTO 2

LAVORI DI COMPLETAMENTO DELLA DIRETTRICE PERUGIA ANCONA:
SS. 318 DI "VALFABBRICA", TRATTO PANELLO-VALFABBRICA
SS. 76 "VAL D'ESINO", TRATTI FOSSATO VICO - CANCELLI E ALBACINA - SERRA SAN QUIRICO "PEDEMONTANA DELLE MARCHE", TRATTO FABRIANO-MUCCIA-SFERCIA.

PROGETTO DEFINITIVO

CONTRAENTE GENERALE: DIRPA 2 s.c.a r.l.

Il responsabile del Contraente Generale: Ing. Federico Montanari

Il responsabile Integrazioni delle Prestazioni Specialistiche: Ing. Salvatore Lieto

PROGETTAZIONE: Associazione Temporanea di Imprese

Mandataria: PROGETTAMBIENTE, PROGIN

Mandanti: LOMBARDI SA INGEGNERI CONSULENTI; LOMBARDI-REICO INGEGNERIA S.r.l.; SGAI s.r.l. di E.Fortani & C. Studio di Ingegneria Strutture e Impianti Antisismica e Speciale www.sgai.com

RESPONSABILE DELLA PROGETTAZIONE PER L'A.T.I.
Prof. Ing. Antonio Grimaldi

CO-REDATTORE
Dott. Geol. Fabrizio Pontoni

FOGNERATURE DELLA SICUREZZA IN FASE DI PROGETTAZIONE
Ing. Michele Curzio

IL RESPONSABILE DEL PROCEDIMENTO
Ing. Giulio Petrizzelli

ORDINE DEGLI INGEGNERI DELLA PROVINCIA DI ANCONA N. 2050 – Fabrizio PONTONI Geologo diporitaliana N. 570 – SEZIONE A

Dott. Ing. MICHELE CURZIO A. T. CURZIO & ASSOCIATI S.r.l. Via Gallo, 4 – 60125 ANCONA Tel/Fax 071/2074811

2.1.3 - PEDEMONTANA DELLE MARCHE
3° stralcio funzionale: Castelraimondo nord - Castelraimondo sud
4° stralcio funzionale: Castelraimondo sud - innesto S.S.77 a Muccia
OPERE D'ARTE MAGGIORI : GALLERIE NATURALI
GALLERIA NATURALE MECCIANO
SEZIONE TIPO B2 - SCAVI E CONSOLIDAMENTI

SCALA: *VARIE*

DATA: *Giugno 2017*

Codice Unico di Progetto (CUP) **F12C03000050021** (Assegnato CIPE 23-12-2015)

Codice elaborato: L0700 | 2123 | E12 | GN02E0B | TV12 | 002 | A

REV.	DATA	DESCRIZIONE	Redatto		Controllato	Approvato
A	Giugno 2017	EMISSIONE PER CONSEGNA	PROGIN	PROGIN	S. LIETO	A. GRIMALDI