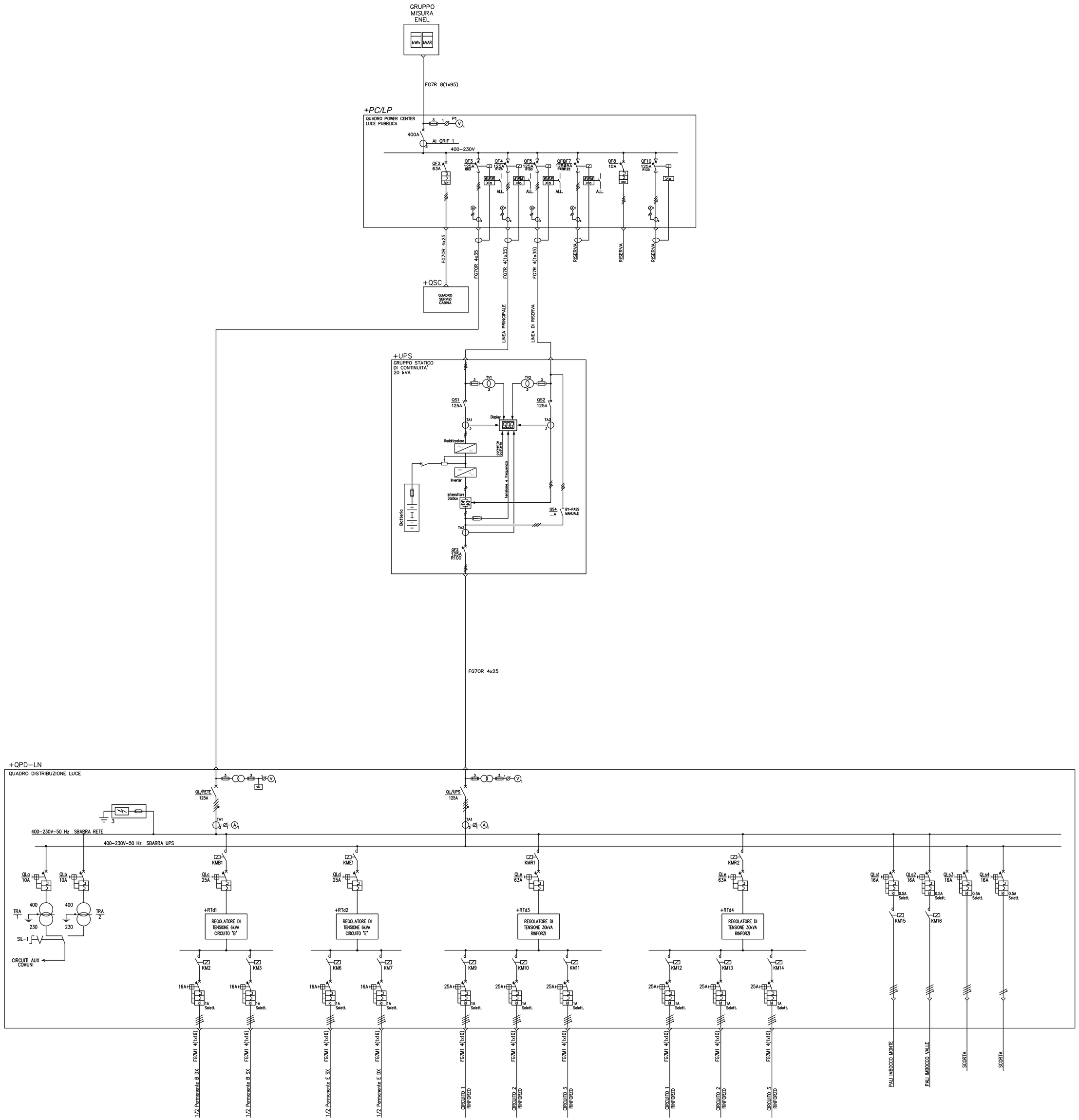

LEGENDA SIMBOLI

- ANALIZZATORE DI RETE (4÷20 mA)
- INTERRUTTORE AUTOMATICO ESECUZIONE RIMOVIBILE CON BOBINA DI APERTURA (BA)
- INTERRUTTORE MAGNETOTERMICO DIFFERENZIALE, COMANDO MANUALE MODULARE (VALORE_Idn)
- INTERRUTTORE MAGNETOTERMICO DIFFERENZIALE, COMANDO MANUALE SCATOLATO
- TOROIDE PER PROT. DIFFERENZIALE
- COMMUTATORE AMPEROMETRICO O VOLTMETRICO
- SCARICATORE DI CORRENTE DA FULMINI E DI SOVRATENSIONI
- SEZIONATORE SOTTOCARICO
- ANALIZZATORE DI RETE
- SELETTORE DI SCELTA
- PULSANTE
- SEGNALATORE LUMINOSO
- RELE' DI TERRA CON TOROIDE
- RELE' DI TERRA CON DISPLAY DIGITALE
- RELE' DI MINIMA TENSIONE TRIFASE
- TRASFORMATORE VOLTMETRICO (TV)
- TRASFORMATORE AMPEROMATRICO (TA)
- CENTRALINA CONTROLLO TEMPERATURA AVVOLGIMENTI TRAFO (F26)

QUADRILATERO Marche Umbria S.p.A.

ASSE VIARIO MARCHE-UMBRIA
E QUADRILATERO DI PENETRAZIONE INTERNA
MAXI LOTTO 2

LAVORI DI COMPLETAMENTO DELLA DIRETTRICE PERUGIA ANCONA:
SS. 318 DI "VALFABBRICA", TRATTO PIANELLO -VALFABBRICA
SS. 76 "VAL D'ESINO", TRATTI FOSSATO VICO - CANCELLI E ALBACINA - SERRA SAN QUIRICO
"PEDEMONTANA DELLE MARCHE", TRATTO FABRIANO-MUCCIA-SFERCIA.

PROGETTO DEFINITIVO

CONTRAENTE GENERALE:	*Il responsabile del Contraente Generale:*	*Il responsabile Integrazioni delle Prestazioni Specialistiche:*
DIRPA 2 s.c.a r.l.	Ing. Federico Montanari	Ing. Salvatore Lieto

PROGETTAZIONE: *Associazione Temporanea di Imprese*

Mandataria: PROGETTAZIONE INFRASTRUTTURE PROGIN S.p.A.

Mandanti: LOMBARDI SA INGEGNERI CONSULENTI; LOMBARDI-REICO INGEGNERIA S.r.l.; SGAI s.r.l. di E.Foriani & C. Studio di Ingegneria e Geologia Applicata — www.sgai.com

RESPONSABILE DELLA PROGETTAZIONE PER L'A.T.I.
Prof. Ing. Antonio Grimaldi
ORDINE INGEGNERI ROMA N. 20860

GEOLOGO
Dott. Geol. Fabrizio Pontoni
ORDINE DEI GEOLOGI DELLE MARCHE — Fabrizio PONTONI, Geologo Specialista N. 176, ALBO SEZIONE A

COORDINATORE DELLA SICUREZZA IN FASE DI PROGETTAZIONE
Ing. Michele Curiale
ORDINE DEGLI INGEGNERI DELLA PROVINCIA DI CASERTA — Dott. Ing. MICHELE CURIALE N. 1679 "Sez. A" Settori: Civile Ambientale, Industriale, Dell'Informazione

IL RESPONSABILE DEL PROCEDIMENTO
Ing. Giulio Petrizzelli

2.1.2 - PEDEMONTANA DELLE MARCHE
3° stralcio funzionale: Castelraimondo nord - Castelraimondo sud
4° stralcio funzionale: Castelraimondo sud - innesto S.S.77 a Muccia
IMPIANTI TECNOLOGICI
Impianti galleria naturale S. Anna
Schemi unifilari

SCALA: –

DATA: *Maggio 2017*

Codice Unico di Progetto (CUP) **F12C03000050021**

Codice elaborato:

Opera	Tratto	Settore	CEE	WBS	Id. doc.	N. prog.	Rev.
L07	03	213	E21	IM6500	TVI	01	A

Nome File: L0703_213_E21IM6500TVI01A

REV.	DATA	DESCRIZIONE	Redatto		Controllato	Approvato
A	Maggio 2017	Emissione per stralcio funzionale	PROGIN	M. De Iorio	S. Lieto	A. Grimaldi
B						
C						