STRALCIO PLANIMETRICO

SCALA 1:1000

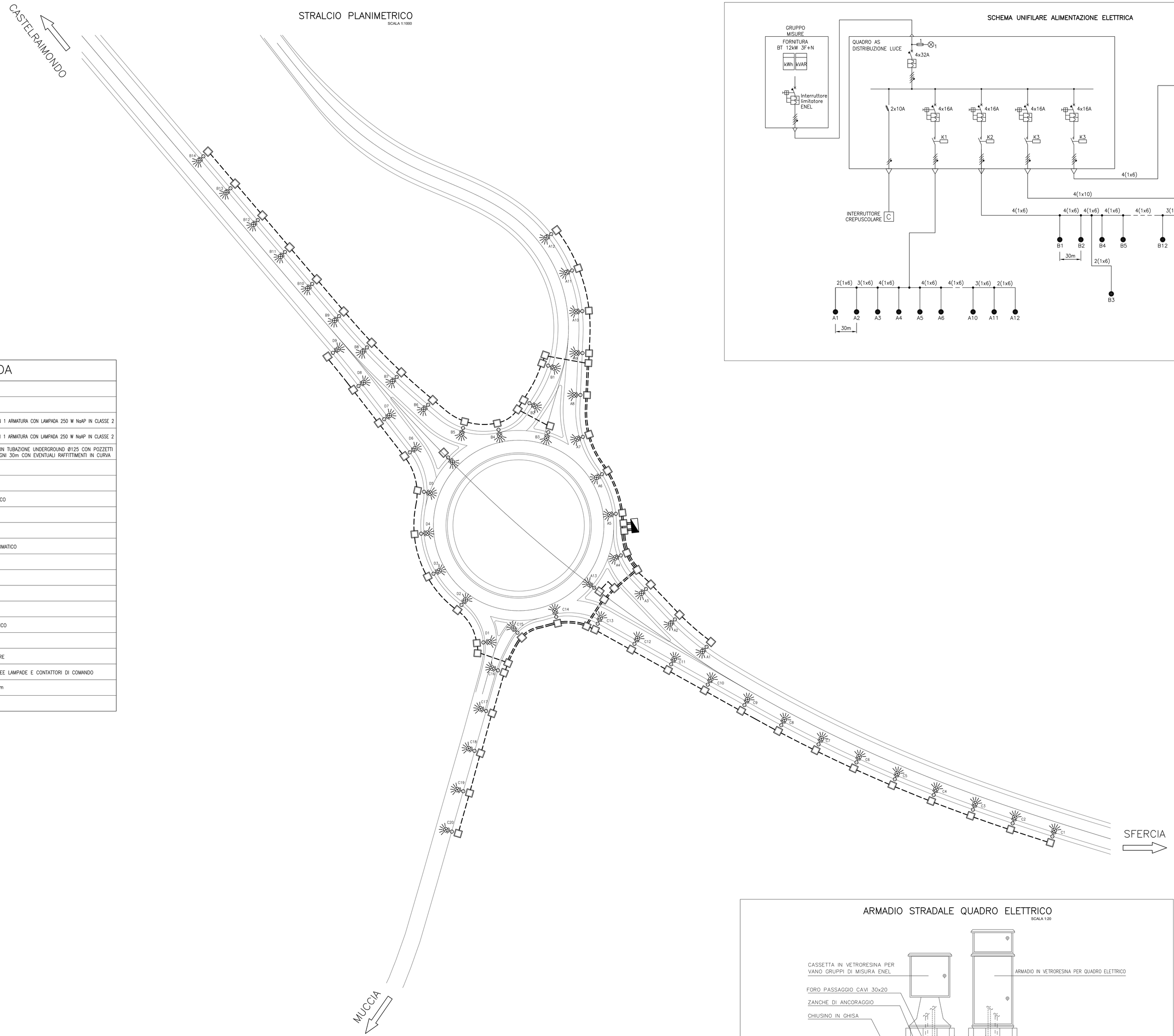

SCHEMA UNIFILARE ALIMENTAZIONE ELETTRICA

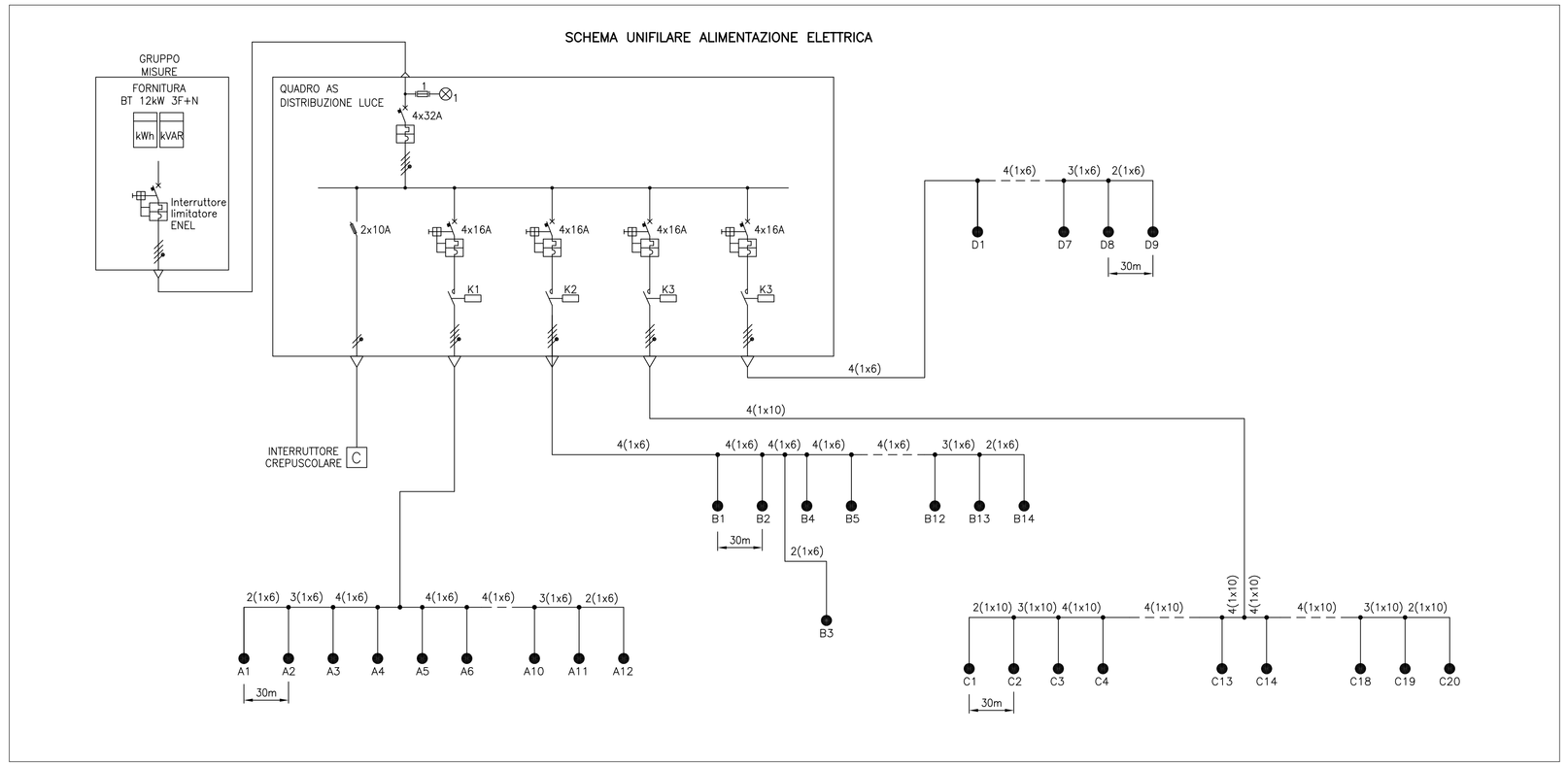

LEGENDA

	QUADRO ELETTRICO
	POZZETTO DI DERIVAZIONE
	PALO SU VIADOTTO HFT 10 m CON 1 ARMATURA CON LAMPADA 250 W NaAP IN CLASSE 2
	PALO SU RILEVATO HFT 10 m CON 1 ARMATURA CON LAMPADA 250 W NaAP IN CLASSE 2
	LINEA INTERRATA REALIZZATA CON TUBAZIONE UNDERGROUND Ø125 CON POZZETTI 40x40 PER IL TIRO DEI CAVI OGNI 30m CON EVENTUALI RAFFITTIMENTI IN CURVA
TR	TOROIDE DIFFERENZIALE
QO	INTERRUTTORE GENERALE
T1-3	TRASFORMATORE AMPEROMETRICO
K1	CONTATTORE DI LINEA
T/L1-3	UNITA' DI REGOLAZIONE
KO	DIFFERENZIALE A RIARMO AUTOMATICO
YO	BOBINA DI SGANCIO
A/L1-3	SCHEDA RELE'
Q1	INTERRUTTORI AUSILIARI
SGL	MODULO A MICROPROCESSORE
S2	SELETTORE MANUALE/AUTOMATICO
P1	INTERRUTTORE CREPUSCOLARE
FC	FOTORESISTENZA CREPUSCOLARE
QPn	INTERRUTTORI PROTEZIONE LINEE LAMPADE E CONTATTORI DI COMANDO
	CANALE METALLICO 100x75 mm
	MONTANTE

PARTICOLARE

PALO ILLUMINAZIONE

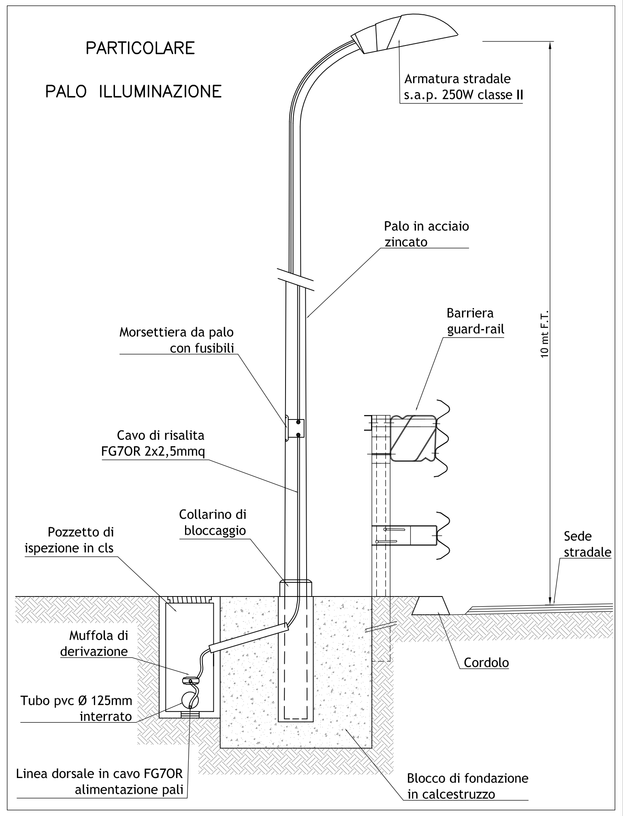

ARMADIO STRADALE QUADRO ELETTRICO

SCALA 1:20

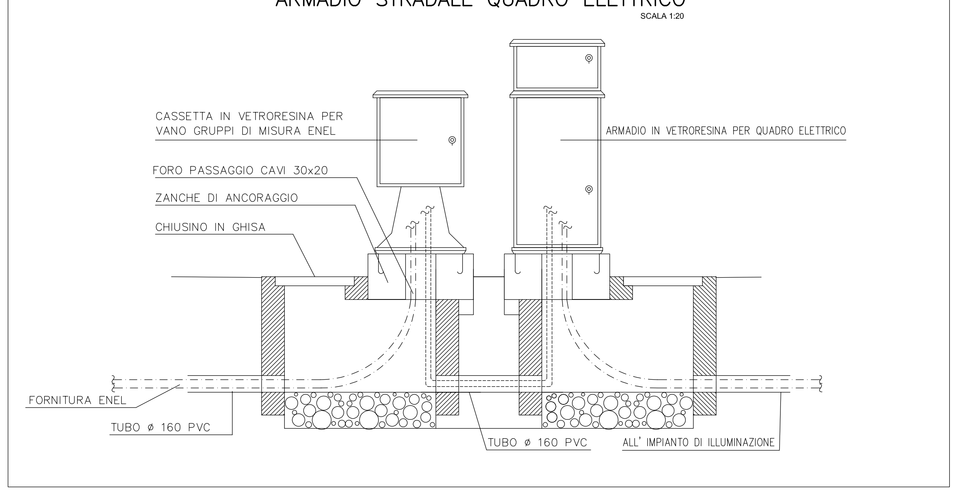

QUADRILATERO Marche Umbria S.p.A.

ASSE VIARIO MARCHE-UMBRIA
E QUADRILATERO DI PENETRAZIONE INTERNA
MAXI LOTTO 2

LAVORI DI COMPLETAMENTO DELLA DIRETTRICE PERUGIA ANCONA:
SS. 318 DI "VALFABBRICA", TRATTO PIANELLO-VALFABBRICA
SS. 76 "VAL D'ESINO", TRATTI FOSSATO VICO - CANCELLI E ALBACINA - SERRA SAN QUIRICO
"PEDEMONTANA DELLE MARCHE", TRATTO FABRIANO-MUCCIA-SFERCIA.

PROGETTO DEFINITIVO

CONTRAENTE GENERALE:	*Il responsabile del Contraente Generale:*	*Il responsabile Integrazioni delle Prestazioni Specialistiche:*
DIRPA 2 s.c.a r.l.	Ing. Federico Montanari	Ing. Salvatore Lieto

PROGETTAZIONE: Associazione Temporanea di Imprese

Mandataria: PROGETTAZIONE Consorzio Stabile PROGIN s.r.l.

Mandanti: LOMBARDI SA INGEGNERI CONSULENTI; LOMBARDI-REICO INGEGNERIA S.r.l.; SGAI s.r.l. di E.Forlani & C. Studio di Ingegneria e Geologia Applicata

RESPONSABILE DELLA PROGETTAZIONE PER LA A.T.I.
Prof. Ing. Antonio Grimaldi

GEOLOGO
Dott. Geol. Fabrizio Pontoni

COORDINATORE DELLA SICUREZZA IN FASE DI PROGETTAZIONE
Ing. Michele Curiale

IL RESPONSABILE DEL PROCEDIMENTO
Ing. Giulio Petrizzelli

2.1.2 - PEDEMONTANA DELLE MARCHE
3° stralcio funzionale: Castelraimondo nord - Castelraimondo sud
4° stralcio funzionale: Castelraimondo sud - innesto S.S.77 a Muccia

IMPIANTI TECNOLOGICI
Illuminazione svincoli
Svincolo di Camerino Sud - Impianto di illuminazione - Schema elettrico

SCALA: 1:1000

DATA: Maggio 2017

Codice Unico di Progetto (CUP): **F12C03000050021**

Codice elaborato: L 0 7 0 3 2 7 1 3 E 2 1 1 M 7 2 0 4 0 P T 0 1 A
Opera | Tratto | Settore | CEE | WBS | Sig. disc. | N. prog. | Rev.
Nome File: L07032_213_E21M7204OPT01A

REV.	DATA	DESCRIZIONE	Redatto		Controllato	Approvato
A	Maggio 2017	Emissione per stralcio funzionale	PROGIN	M. De Iorio	S. Lieto	A. Grimaldi
B						
C						