PLANIMETRIA DI PROGETTO
scala 1:2000

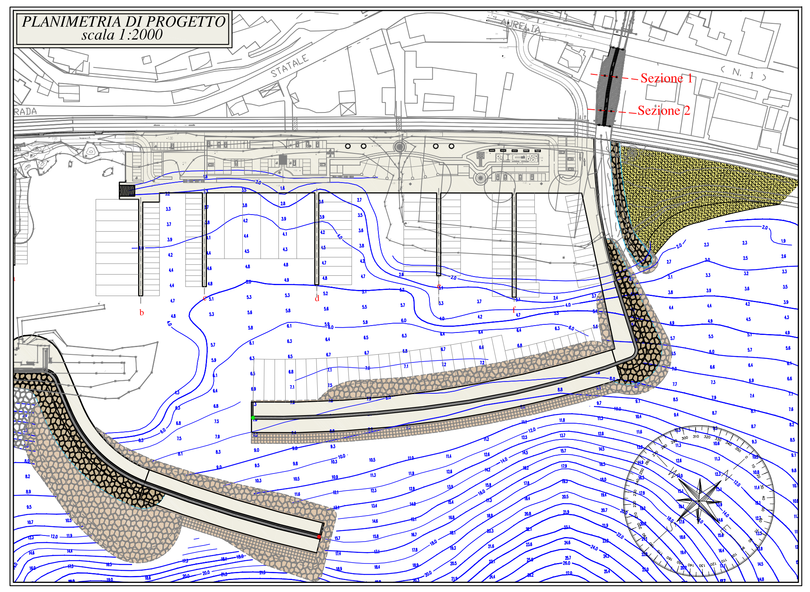

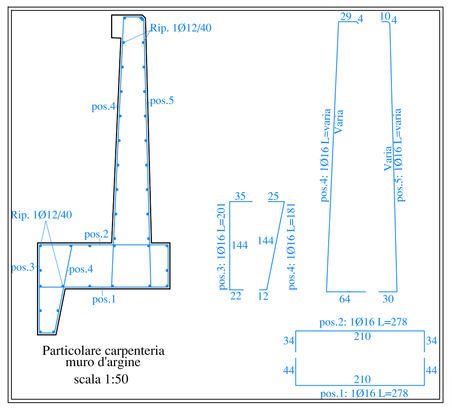

Particolare carpenteria
muro d'argine
scala 1:50

PARTICOLARE PLANIMETRIA DI PROGETTO
scala 1:200

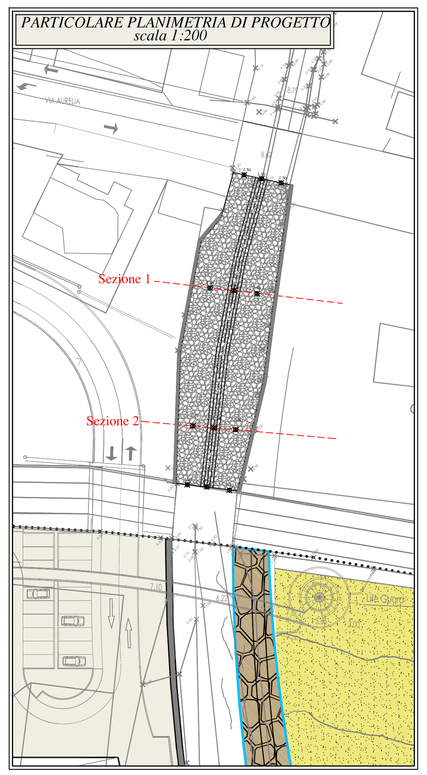

Sezione 1
scala 1:100

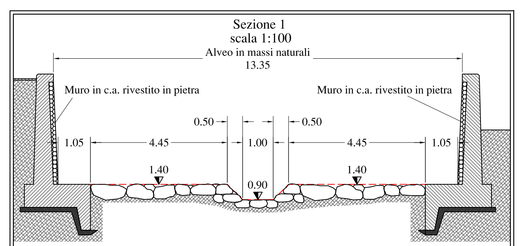

Sezione 2
scala 1:100

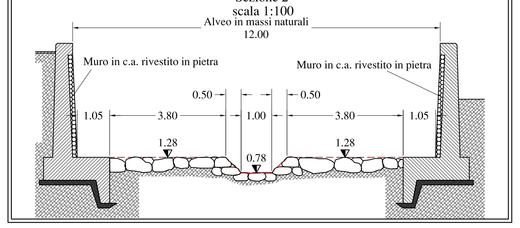

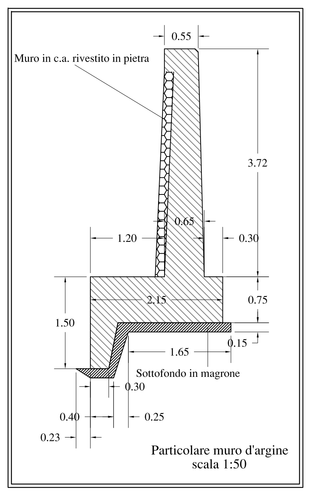

Particolare muro d'argine
scala 1:50

COMUNE DI BORDIGHERA

PROVINCIA DI IMPERIA

Soggetto proponente:

PORTO DI S. AMPEGLIO s.r.l.

REALIZZAZIONE DI APPRODO TURISTICO PER NAUTICA
DA DIPORTO IN AMPLIAMENTO DELL'ESISTENTE
PORTO DI BORDIGHERA

TAVOLA	*EMISSIONE*	
M29	*1*	*Sistemazione argini rio Sasso*

SCALA VARIA

OTTOBRE 2018

Coordinamento:

Ing. Giovanni Rolando
Via Roma, 119 - 18038 Sanremo
Tel: 0184 532770 - fax 0184 532771
E-mail: studio.rolando@virgilio.it

Progetto opere a terra:

Studio Alborno Architetti
P.za Eroi della Libertà, 26 - 18012 Bordighera
Tel: 0184 266364 - fax 0184 268843
E-mail: studioalborno@tiscali.it

Collaboratori: Arch. Letizia C.
elaborazione grafica Allgraph Sanremo

Progetto opere marittime:

Ing. Stefano Puppo
Studio associato Tema.Idro
Via Roma, 119 - 18038 Sanremo
Tel: 0184 507412 - fax 0184 59123
E-mail: tema.idro@virgilio.it

Collaboratori: Ing. Luca Tarantino
Geom. Fabio Vedovato