BARRIERA H=4.50m
PARTE CIECA
ATTACCO CON PIASTRA
SU PILASTRO IN C.A.
(TIPOLOGICO SU HEA 160)

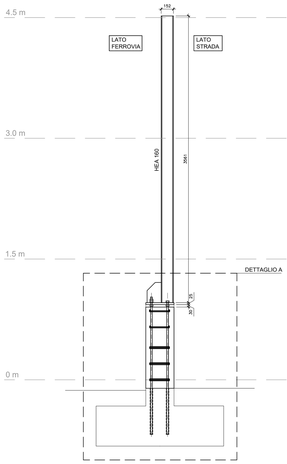

BARRIERA H=4.50m
PARTE CIECA
ATTACCO CON PIASTRA
SU PILASTRO IN C.A.
(TIPOLOGICO SU HEA 180)

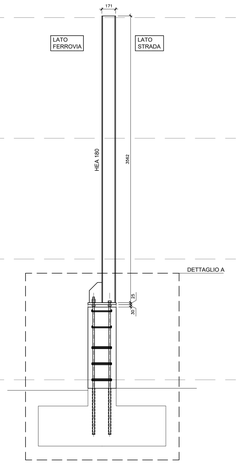

DETTAGLIO A
MONTANTE TIPOLOGICO
Scala 1:10

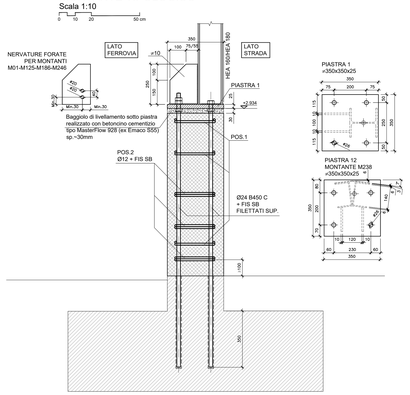

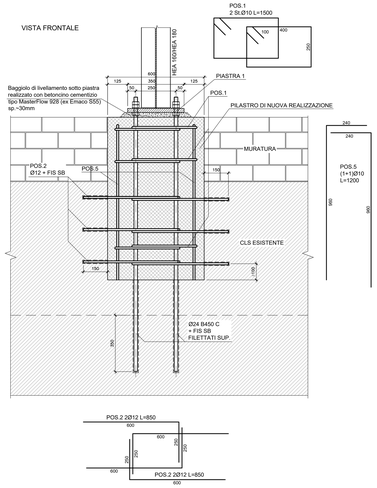

DETTAGLIO A
MONTANTI M05-M06-M241-M245
Scala 1:10

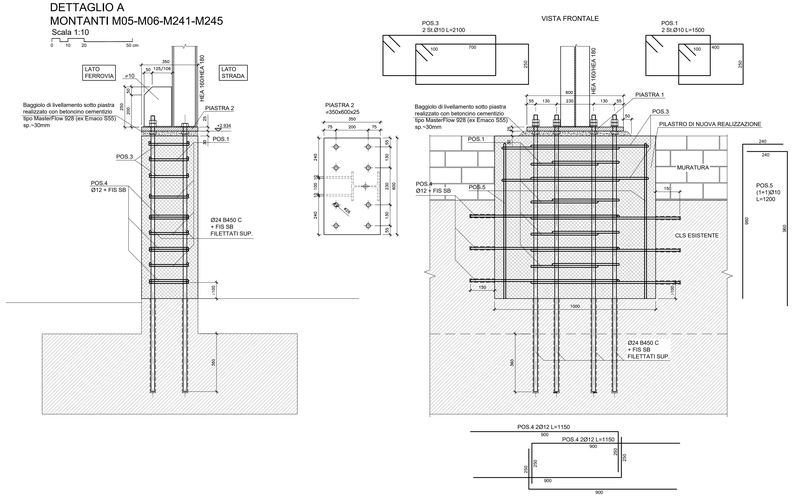

DETTAGLIO A
MONTANTI M02-M244
Scala 1:10

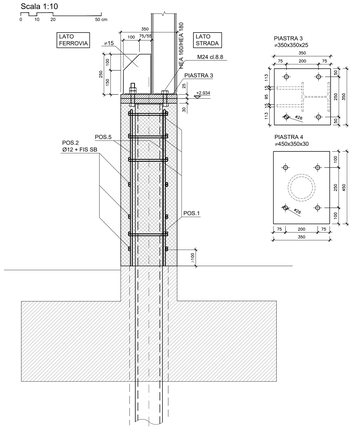

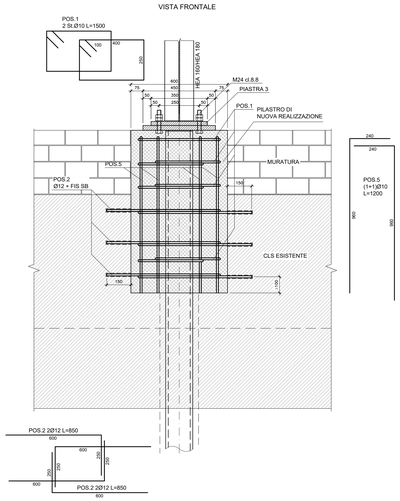

DETTAGLIO B
MONTANTI M03-M04-M243
Scala 1:10

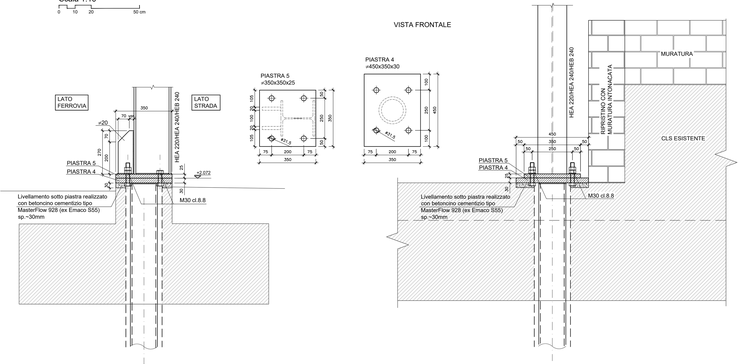

BARRIERA H=4.50m
PARTE VETRATA
ATTACCO CON ANCORANTI
SU C.A. ESISTENTE
(TIPOLOGICO SU HEA 180)

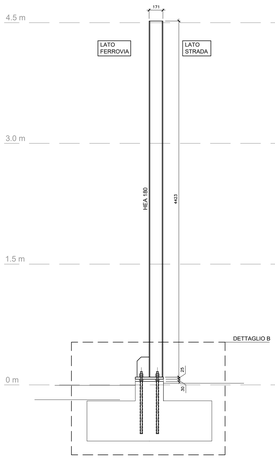

BARRIERA H=4.50m
PARTE VETRATA
ATTACCO CON ANCORANTI
SU C.A. ESISTENTE
(TIPOLOGICO SU HEA 200)

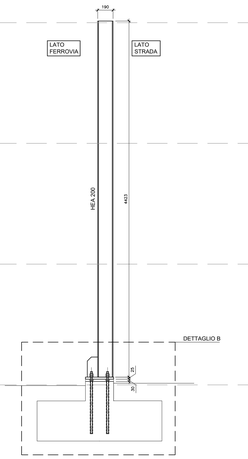

BARRIERA H=4.50m
PARTE VETRATA
ATTACCO CON ANCORANTI
SU C.A. ESISTENTE
(TIPOLOGICO SU HEA 220)

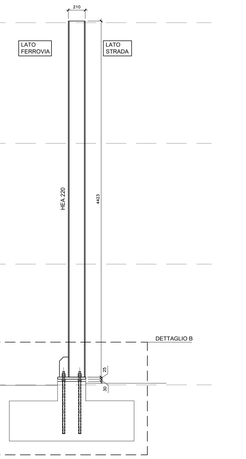

DETTAGLIO B
MONTANTE TIPOLOGICO
Scala 1:10

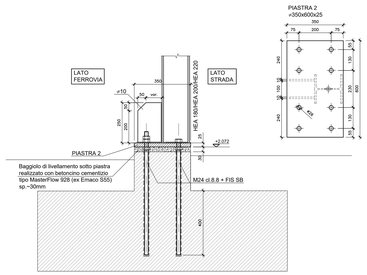

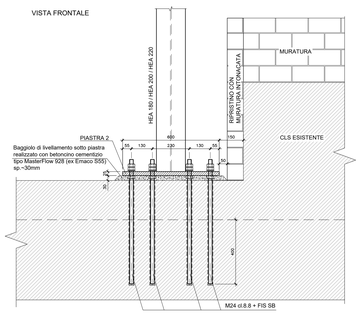

AUTORITA' PORTUALE DELLA SPEZIA
Via del Molo, 1
19126 La Spezia SP

RESPONSABILE UNICO DEL PROCEDIMENTO
ing. Franco Porro

A.T.I. IMPRESE
CAPOGRUPPO - MANDATARIA
CIR Ambiente
40026 Imola (BO) Via Molino Rosso, 2
www.cir-ambiente.it
Tel. +39 0542 6214 11
Fax +39 0542 6214 26
circ@ambiente@cambiente.it

MANDANTE
19121 La Spezia Salita Varavara
www.cantiegrasso.com
Tel. +39 018 7770 020
Fax +39 018 7770 040
cantiegrasso@cantiegrasso.com

A.T.I. PROGETTISTI
F&M Ingegneria
30026 Mirano (VE) Via Gramsci, 8
www.fm-ingegneria.com
Tel. +39 041 5785 711
Fax +39 041 5785 712
fam-ingegneria@fm-ingegneria.com

G.I.T. Consulenze Ambientali
31027 Spresiano (TV) Via Trevisio, 8
www.giteng.it
Tel. +39 0422 8870 31
Fax +39 0422 8866 89
info@giteng.it

Dott. Ing. TOMMASO TARI
Ordine degli Ingegneri della Provincia di Venezia

PROGETTO
RIQUALIFICAZIONE FUNZIONALE ARCHITETTONICA DELL'INTERFACCIA PORTO CITTA' DELLA SPEZIA

INTERVENTO DI PROTEZIONE ANTIFONICA E RELATIVO INSERIMENTO AMBIENTALE E PAESAGGISTICO LUNGO VIALE SAN BARTOLOMEO

EMISSIONE
PROGETTO ESECUTIVO

TITOLO
AMBITO 1A
Tratto Hea 3m - opere di carpenteria

REV	DATA	FILE	OGGETTO	DIS.	APPR.
1					
2					
3					
4					
5					

ELABORATO N.
PE-1A-203

DATA	SCALA	FILE	VR
30/06/2017	1:20	198_PE-1A-202_0.dwg	1180

PROGETTO	DISEGNO	VERIFICA	APPROVAZIONE
L. Masiero	S. Pellizzon	L. Masiero	T. Tari